YT-82781 - WIERTARKO-WKRĘTARKA 18V - KORPUS

CZĘŚCI ZAMIENNE

TOYA S.A.

AKTUALIZACJA: 29 MAJA 2020

W wyniku ciągłego rozwoju produktów, **TOYA S.A**. zastrzega sobie prawo do dokonywania zmian konstrukcyjnych i technologicznych w produkcie bez uprzedniego informowania.

Rysunek złożeniowy

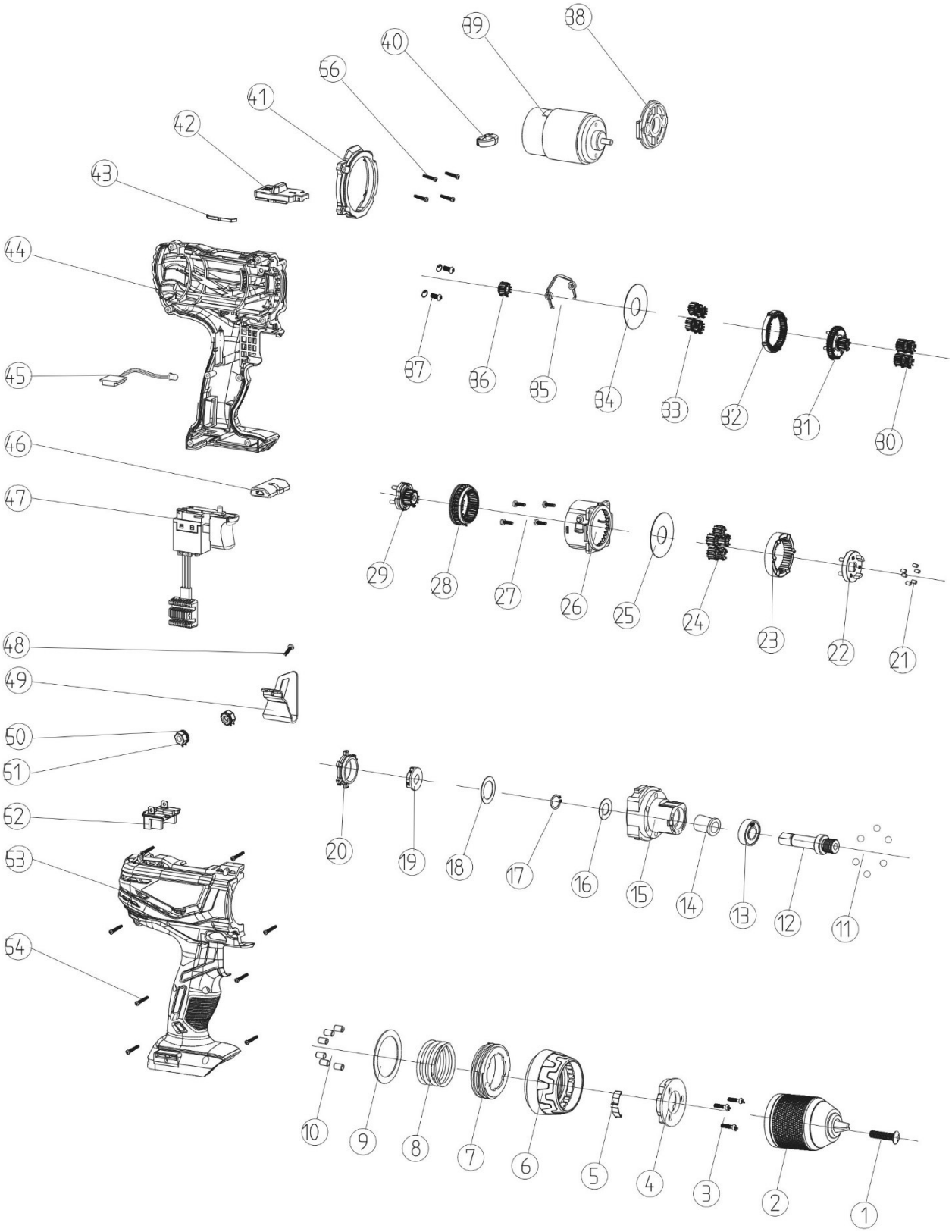

Lista części zamiennych

NO.	NR SAP		NAME	NAZWA
1	ZY8278001	ZUN-000133	CHUCK SCREW	ŚRUBA M6 lewy gwint 25mm
2	ZY8278002	ZUN-000136	CHUCK	UCHWYT WIERTARSKI samozacisk
3	ZY8278003		TAPPING SCREW	WKRĘT SAMOGWINTUJĄCY
4	ZY8278004		COMPRESSING PLATE	PŁYTKA DOCISKOWA
5	ZY8278005		POSITIONING SPRING	SPRĘŻYNA POZYCJONUJĄCA
6	ZY8278006		TORQUE SETTING RING	TULEJA NASTAWY MOMENTU OBROTOWEGO
7	ZY8278007		INNER THREADED RING	PIERŚCIEŃ GWINTOWANY
8	ZY8278008		SPRING	SPRĘŻYNA
9	ZY8278009		WASHER	PIERŚCIEŃ
10	ZY8278010		NEEDLE ROLLER	SPRĘŻYNA
11	ZY8278011		NEEDLE ROLLER	KULKA STALOWA
12	ZY8278012		SHAFT	WRZECIONO
13	ZY8278013		AXLETREE	ŁOŻYSKO
14	ZY8278014		AXLE SLEEVE	TULEJA WRZECIONA
15	ZY8278015		GEAR BOX	OBUDOWA PRZEKŁADNI
16	ZY8278016		WASHER	PIERŚCIEŃ
17	ZY8278017		CIRCLIP FOR SHAFT	PIERŚCIEŃ USTALAJĄCY
18	ZY8278018		WASHER	PIERŚCIEŃ
19	ZY8278019		DRIVING BLOCK	BLOK NAPĘDU
20	ZY8278020		SHAFT LOCK RING	PIERŚCIEŃ BLOKADY WRZECIONA
21	ZY8278021		NEEDLE ROLLER	TRZPIEŃ
22	ZY8278022		PLANETARY CARRIER	UCHWYT PRZEKŁADNI 3
23	ZY8278023		GEARING RING	KOŁO ZĘBATE WEWNĘTRZNE
24	ZY8278024		PLANETARY GEAR	KOŁO ZĘBATE 3
25	ZY8278025		WASHER	PIERŚCIEŃ
26	ZY8278026		H/L SPEED SWITCH BOX	OSŁONA MECHANIZMU ZMIANY BIEGU
27	ZY8278027		TAPPING SCREW	WKRĘT SAMOGWINTUJĄCY
28	ZY8278028		MOVEABLE RING GEAR	PIERŚCIEŃ PRZEKŁADNI RUCHOMY
29	ZY8278029		PLANETARY CARRIER	UCHWYT PRZEKŁADNI 2
30	ZY8278030		PLANETARY GEAR	KOŁO ZĘBATE 2
31	ZY8278031		PLANETARY CARRIER	UCHWYT PRZEKŁADNI 1
32	ZY8278032		FIXED RING GEAR	KOŁO ZĘBATE NIERUCHOME
33	ZY8278033		PLANETARY GEAR	KOŁO ZĘBATE 1
34	ZY8278034		WASHER	PIERŚCIEŃ
35	ZY8278035		2-SPEED LEVER	PRZEŁĄCZNIK BIEGU
36	ZY8278036		MOTOR GEAR	KOŁO ZĘBATE SILNIKA
37	ZY8278037		SCREW SPRING WASHER	ŚRUBA, PODKŁADKA SPRĘŻYNUJĄCA
38	ZY8278038		MOTOR FLANGE	MOCOWANIE SILNIKA
39	ZY8278039		MOTOR ASSEMBLY	SILNIK
40	ZY8278040		LENS	OSŁONA DIODY
41	ZY8278041		DECORATION PLATE	PIERŚCIEŃ DEKORACYJNY
42	ZY8278042		SPEED SELECTOR BUTTON	PRZYCISK PRZEŁĄCZNIK BIEGU
43	ZY8278043		LEVER	SPRĘŻYNA PRZYCISKU PRZEŁĄCZNIK BIEGU
44	ZY8278044		LEFT HOUSING	OBUDOWA LEWA
45	ZY8278045		CIRCUIT BOARD	PŁYTKA DRUKOWANA
46	ZY8278046		FWD/REV LEVER	PRZYCISK ZMIANY KIERUNKU OBROTU
47	ZY8278047		SWITCH ASSEMBLY	ZESPÓŁ WŁĄCZNIKA
48	ZY8278048		TAPPING SCREW	WKRĘT SAMOGWINTUJĄCY
49	ZY8278049		BELT BUCKLE	UCHWYT PASKA
50	ZY8278050		LOCK WASHER	NAKRĘTKA SAMOKONTRUJĄCA
51	ZY8278051		HEXAGON NUT	NAKRĘTKA
52	ZY8278052		CONTACT PLATE	ZESPÓŁ STYKÓW ELEKTRYCZNYCH
53	ZY8278053		RIGHT HOUSING	OBUDOWA PRAWA
54	ZY8278054		TAPPING SCREW	WKRĘT SAMOGWINTUJĄCY
56	ZY8278056		TAPPING SCREW	WKRĘT SAMOGWINTUJĄCY
3,4,5,6,7,8,9,10,11,12, 13,14,15,16,17,18,19,20, 21,22,23,24,25,26,27,28, 29,30,31,32,33,34,35,38	ZY827801A		GEAR ASSEMBLY	ZESPÓŁ PRZEKLADNI
36,39	ZY827802A		MOTOR WITH GEAR	SILNIK Z ZĘBATKĄ