YATO®

YT-828296

PL	ZESTAW SZLIFIEREK AKUMULATOROWYCH
EN	CORDLESS GRINDERS KIT
DE	AKKU-SCHLEIFGERÄTE-SET
RU	НАБОР АККУМУЛЯТОРНЫХ ШЛИФОВАЛЬНЫХ МАШИН
UA	НАБІР АКУМУЛЯТОРНИХ ШЛІФУВАЛЬНИХ МАШИН
LT	AKUMULIATORINIS ŠLIFUOKLIS RINKINYS
LV	AKUMULATORA SLĪPMAŠĪNA KOMPLEKTS
CZ	SADA AKUMULÁTOROVÝCH BRUSEK
SK	SÚPRAVA AKUMULÁTOROVÝCH BRÚSOK
HU	AKKUMULÁTOROS CSISZOLÓGÉP KÉSZLET
RO	SET POLIZOARE CU ACUMULATOR
ES	JUEGO DE AMOLADORAS A BATERÍA
FR	JEU DE MEULEUSES SANS-FIL
IT	KIT DI SMERIGLIATRICI A BATTERIA
NL	EEN SET DRAADLOZE SCHUURMACHINES
GR	ΣΕΤ ΛΕΙΑΝΤΉΡΩΝ ΜΠΑΤΑΡΊΑΣ
BG	КОМПЛЕКТ АКУМУЛАТОРНИ ШЛАЙФМАШИНИ
PT	CONJUNTO DE AFIADORAS SEM FIO
HR	SET AKUMULATORSKIH BRUSILICA
AR	مجموعة من أجهزة الصنفرة اللاسلكية

YT-82844

YT-82848

YT-82824

YT-828293

CE

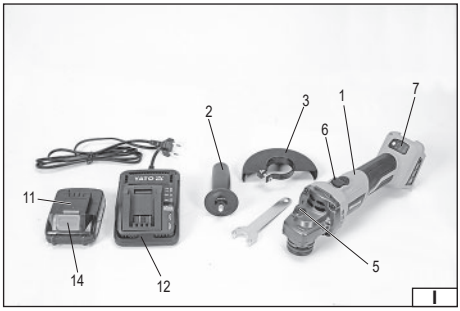

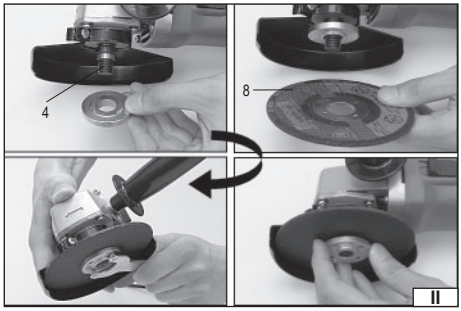

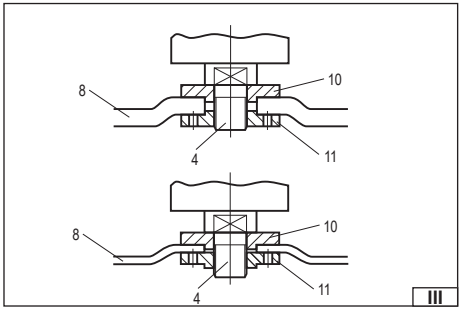

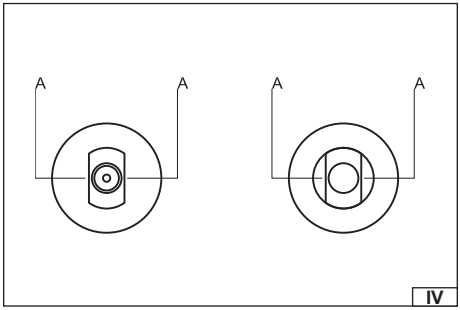

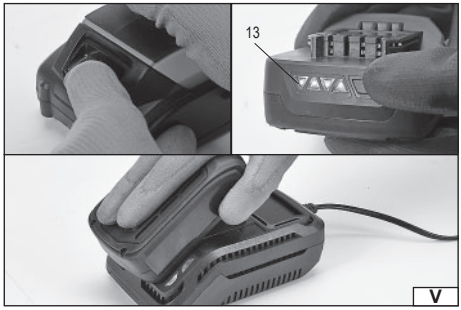

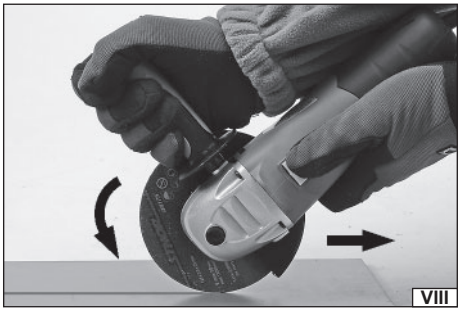

TOYA S.A. ul. Sołtysowicka 13-15, 51-168 Wrocław, Polska

PL EN DE RU UA LT LV CZ SK HU RO ES FR IT NL GR BG PT HR AR

PL

1. korpus
2. rękojeść dodatkowa
3. osłona tarczy ściernej
4. wrzeciono
5. blokada wrzeciona
6. włącznik
7. regulacja prędkości obrotowej
8. tarcza ścierna (ściernica)
9. kołnierz mocujący dolny
10. kołnierz mocujący górny
11. akumulator
12. ładowarka akumulatora
13. wskaźnik naładowania akumulatora
14. zatrzask akumulatora

EN

1. body
2. additional handle
3. abrasive disk guard
4. spindle
5. spindle lock
6. switch
7. speed regulation
8. abrasive disk (grinding wheel)
9. lower mounting flange
10. upper mounting flange
11. rechargeable battery
12. battery charger
13. battery charge indicator
14. battery latch

DE

1. Gehäuse
2. zusätzlicher Handgriff
3. Abdeckung der Schleifscheibe
4. Spindel
5. Blockade der Spindel
6. Schalter
7. Geschwindigkeitsregelung
8. Schleifscheibe
9. unterer Befestigungsflansch
10. oberer Befestigungsflansch
11. Akku
12. Ladegerät des Akkus
13. Ladeanzeige des Akkus
14. Schnappverschluss des Akkus

RU

1. корпус
2. дополнительная рукоятка
3. защитный кожух круга
4. шпиндель
5. блокировка шпинделя
6. кнопка включения
7. регулировка частоты вращения
8. абразивный круг (диск)
9. нижний зажимный фланец
10. верхний зажимный фланец
11. аккумуляторная батарея
12. зарядное устройство аккумулятора
13. индикатор зарядки аккумулятора
14. защелка аккумулятора

UA

1. корпус
2. допоміжна рукоятка
3. захисний кожух круга
4. шпиндель
5. блокування шпинделя
6. кнопка ввімкнення
7. регулювання частоти обертання
8. абразивний круг (диск)
9. нижній затискний фланець
10. верхній затискний фланець
11. акумуляторна батарея
12. зарядний пристрій акумулятора
13. індикатор зарядження акумулятора
14. защіпка акумулятора

LT

1. korpusas
2. papildomoji rankena
3. šlifavimo disko gaubtas
4. velenas
5. veleno blokuotė
6. jungiklis
7. greičio reguliavimas
8. šlifavimo diskas
9. apatinė tvirtinimo mova
10. viršutinė tvirtinimo mova
11. akumuliatorius
12. akumuliatoriaus įkroviklis
13. akumuliatoriaus įkrovimo indikatorius
14. akumuliatoriaus spragtukas

LV

1. korpuss
2. papildus rokturis
3. abrazīva diska aizsegi
4. vārpsta
5. vārpstas blokāde
6. ieslēdzējs
7. ātruma regulēšana
8. abrazīvs disks
9. apakšējā stiprinoša uzmava
10. augšēja stiprinoša uzmava
11. akumulators
12. akumulatora uzlādes stacija
13. akumulatora uzlādēšanas rādītājs
14. akumulatora sprosts

CZ

1. skříň nářadí
2. pomocná rukojeť
3. kryt brusného kotouče
4. vřeteno
5. aretace vřetena
6. vypínač
7. regulace otáček
8. brusný kotouč
9. vnitřní upínací kroužek
10. vnější upínací kroužek
11. akumulátor
12. nabíječka akumulátoru
13. indikátor nabití akumulátoru
14. západka akumulátoru

SK

1. skriňa náradia
2. pomocná rukoväť
3. kryt brúsneho kotúča
4. vreteno
5. aretácia vretena
6. vypínač
7. regulácia otáčok
8. brúsny kotúč
9. vnútorný upínací krúžok
10. vonkajší upínací krúžok
11. akumulátor
12. nabíjačka akumulátora
13. indikátor nabitia akumulátora
14. západka akumulátora

HU

1. géptest
2. kiegészítő fogantyú
3. a csiszolókorong védőburkolata
4. forgótengely
5. forgótengely retesze
6. kapcsoló
7. fordulatszám szabályzó
8. csiszolótárcsa (csiszolókorong)
9. alsó rögzítő karima
10. felső rögzítő karima
11. akkumulátor
12. akkumulátor töltője
13. az akkumulátor töltöttségének kijelzése
14. akkumulátor rögzítő csatja

RO

1. carcasă
2. mâner adiţional
3. carcasa discului abraziv
4. arbore
5. blocarea arborelui
6. comutator
7. ajustare turaţie
8. disc abraziv
9. flanşă de fixare jos
10. flanşă de fixare sus
11. acumulator
12. încărcător acumulator
13. indicator încărcare acumulator
14. blocadă acumulator

ES

1. cuerpo
2. empuñadura auxiliar
3. resguardo del disco abrasivo
4. husillo
5. bloqueo del husillo
6. interruptor
7. ajuste de velocidad
8. disco abrasivo (muela)
9. brida de montaje inferior
10. brida de montaje superior
11. batería
12. cargador de batería
13.indicador de batería
14. pestillo de la batería

FR

1. corps
2. poignée auxiliaire
3. couvercle de la roue
4. broche
5. verrouillage de la broche
6. interrupteur
7. régulateur de vitesse
8. roue abrasive (roue)
9. fond de la bride de montage
10. bride de fixation supérieure
11. batterie
12. chargeur de batterie
13. indicateur de charge de la batterie
14. loquet de la batterie

IT

1. corpo
2. impugnatura supplementare
3. protezione del disco abrasivo
4. mandrino
5. bloccaggio del mandrino
6. interruttore
7. regolatore di velocità
8. disco abrasivo
9. flangia fissante inferiore
10. flangia fissante superiore
11. batteria
12. caricatrice della batteria
13. indicatore di caricamento della batteria
14. bloccaggio della batteria

NL

1. behuizing
2. extra handgreep
3. afscherming slijpschijf
4. spil
5. spilblokkade
6. schakelaar
7. snelheidsregulatie
8. slijpschijf (slijpsteen)
9. onderste borgring
10. bovenste borgring
11. accu
12. accu-oplader
13. oplaadindicator accu
14. accugrendel

GR

1. κορμός
2. πρόσθετη χειρολαβή
3. κάλυμμα δίσκου λείανσης
4. πείρος
5. εμπλοκή πείρου
6. διακόπτης
7. ρύθμιση ταχύτητας
8. δίσκος λείανσης
9. κάτω κολάρο στερέωσης
10. άνω κολάρο στερέωσης
11. συσσωρευτής
12. φορτιστής συσσωρευτή
13. δείκτης φόρτισης συσσωρευτή
14. μάνδαλο

BG

1. корпус
2. допълнителна ръкохватка
3. защита на шлифовъчния диск
4. шпиндел
5. заключване на шпиндела
6. бутон за включване
7. регулиране на скоростта на въртене
8. абразивен диск (шлифовъчен диск)
9. долен монтажен фланец
10. горен монтажен фланец
11. акумулатор
12. зарядно устройство за акумулатора
13. индикатор за зареждане на акумулатора
14. скоба на акумулатора

PT

1. corpo
2. cabo auxiliar
3. proteção do disco abrasivo
4. fuso
5. bloqueio do fuso
6. botão ligar / desligar
7. controlo de velocidade
8. disco abrasivo (mó)
9. flange de fixação inferior
10. flange de fixação superior
11. bateria
12. carregador de bateria
13. indicador de carga de bateria
14. trinco da bateria

HR

1. tijelo
2. dodatna ručka
3. štitnik brusne ploče
4. vreteno
5. blokada vretena
6. prekidač
7. podešavanje brzine okretanja
8. brusna ploča
9. donja montažna kragna
10. gornja montažna kragna
11. akumulator
12. punjač akumulatora
13. indikator stanja napunjenosti akumulatora
14. zatvarač akumulatora

AR

١. الجسم
٢. مقبض إضافي
٣. غطاء عجلة جلخ
٤ المغزل
٥. قفل المغزل
٦. التبديل
٧. تعديل السرعة
٨. عجلة جلخ (عجلة طحن)
٩. شفة سفلية متصاعدة
١٠. شفة التركيب العلوية
١١. البطارية
١٢. شاحن بطارية
١٣. مؤشر شحن البطارية
١٤. بطارية مزلاج

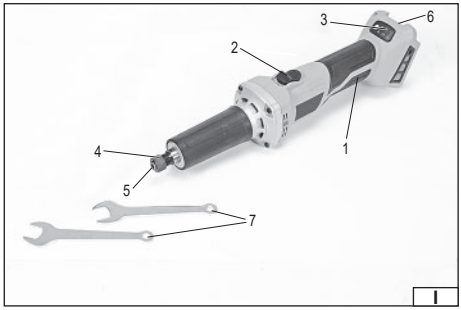
1
2
3
4
5
6
7
I

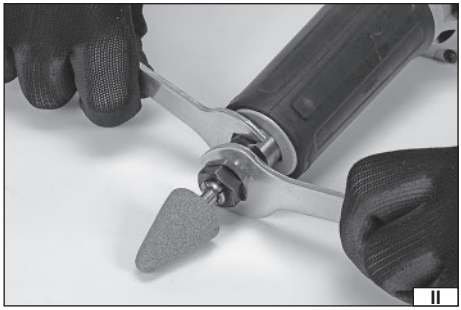
II

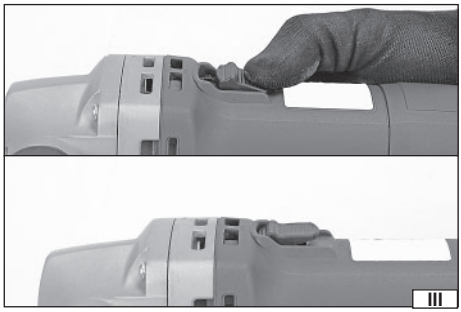
III

3-6
2-5
1-4
IV

V

PL EN DE RU UA LT LV CZ SK HU RO ES FR IT NL GR BG PT HR AR

PL

1. korpus
2. włącznik elektryczny
3. regulator obrotów
4. nakrętka mocująca
5. uchwyt narzędziowy
6. gniazdo akumulatora
7. klucz

EN

1. body
2. electric power switch
3. speed control
4. fixing nut
5. tool chuck
6. battery socket
7. wrench

DE

1. Gehäuse
2. Elektroschalter
3. Drehzahlregler
4. Befestigungsmutter
5. Werkzeughalter
6. Akkusockel
7. Schlüssel

RU

1. корпус
2. электрический выключатель
3. регулятор скорости вращения
4. крепежная гайка
5. патрон для установки инструмента
6. гнездо аккумулятора
7. ключ

UA

1. корпус
2. електричний вимикач
3. регулятор обертів
4. кріпильна гайка
5. патрон для інструменту
6. гніздо акумулятора
7. ключ

LT

1. korpusas
2. elektrinis jungiklis
3. apsisukimų reguliavimas
4. tvirtinimo veržlė
5. įrankio rankena
6. akumuliatoriaus lizdas
7. raktas

LV

1. korpuss
2. elektriskais slēdzis
3. griešanās ātruma regulators
4. stiprināšanas uzgrieznis
5. instrumentu turētājs
6. akumulatora ligzda
7. atslēga

CZ

1. tělo nářadí
2. elektrický spínač
3. regulátor otáček
4. upevňovací matice
5. sklíčidlo
6. zásuvka baterie
7. klíč

SK

1. korpus
2. elektrický zapínač
3. regulátor otáčok
4. upevňujúca matica
5. skľučovadlo
6. priehradka akumulátora
7. kľúč

HU

1. ház
2. elektromos kapcsológomb
3. fordulatszám beállító
4. rögzítő gyűrű
5. szerszámbefogó
6. akkumulátor csatlakozóaljzat
7. kulcs

RO

1. carcasă
2. comutator de alimentare
3. buton de reglare a vitezei
4. Piuliță de fixare
5. suport mandrină de prindere pentru scule
6. compartiment acumulator
7. cheie

ES

1. cuerpo
2. interruptor eléctrico
3. regulador de velocidad
4. tuerca de fijación
5. portaherramientas
6. toma de batería
7. llave

FR

1. corps
2. interrupteur électrique
3. régulateur de vitesse
4. écrou de fixation
5. porte-outils
6. logement de la batterie
7. clef

IT

1. corpo
2. interruttore elettrico
3. regolatore di velocità
4. dado di fissaggio
5. portautensile
6. vano di alloggiamento della batteria
7. chiave

NL

1. behuizing
2. elektrische schakelaar
3. toerentalregeling
4. bevestigingsmoer
5. gereedschapshouder
6. accucontactdoos
7. sleutel

GR

1. σώμα
2. ηλεκτρικός διακόπτης
3. ρύθμιση στροφών
4. περικόχλιο συγκράτησης
5. υποδοχή εξαρτήματος
6. υποδοχή μπαταρίας
7. κλειδί

BG

1. корпус
2. бутон за включване
3. регулиране на оборотите
4. закрепваща гайка
5. цанга за работни инструменти
6. гнездо за акумулатора
7. ключ

PT

1. armação
2. interruptor elétrico
3. controlador de velocidade
4. porca de fixação
5. porta-ferramentas
6. tomada de bateria
7. chave

HR

1. tijelo
2. električni prekidač
3. regulator obrtaja
4. montažna navrtka
5. drška za alat
6. utikač akumulatora
7. ključ

AR

١. الجسم
٢. مفتاح كهربائي
٣. منظم السرعة
٤. تحديد الجوز
٥. حامل أداة
٦. مقبس البطارية
٧. مفتاح

Przeczytać instrukcję
Read the operating instruction
Bedienungsanleitung durchgelesen
Прочитать инструкцию
Прочитать інструкцію
Perskaityti instrukciją
Jālasa instrukciju
Přečtet návod k použití
Prečítať návod k obsluhe
Olvasni utasítást
Citeşti instrucţunile
Lea la instrucción
Lisez la notice d'utilisation
Leggere il manuale d'uso
Lees de instructies
Διαβάστε τις οδηγίες χρήσης
Прочетете ръководството
Ler as presentes instruções
Pročitajte priručnik
اقرأ الدليل

Używaj gogle ochronne
Wear protective goggles
Schutzbrille verwenden
Пользоваться защитными очками
Користуйтесь захисними окулярами
Vartok apsauginius akinius
Jālieto drošības brilles
Používej ochranné brýle
Používaj ochranné okuliare
Használjon védőszemüveget!
Intrebuinţează ochelari de protejare
Use protectores del oído
Portez des lunettes de protection
Utilizzare gli occhiali di protezione
Draag een veiligheidsbril
Χρησιμοποιήστε τα γυαλιά προστασίας
Използвайте защитни очила
Usar óculos de proteção
Koristite zaštitne naočale
استخدم نظارات الحماية

Używać ochrony słuchu
Wear hearing protectors
Tragen Sie Gehörschutz
Пользоваться средствами защиты слуха
Користуйтесь засобами захисту слуху
Vartoti ausines klausai apsaugotí
Jālieto dzirdes drošības līdzekļu
Používej chrániče sluchu
Používaj chrániče sluchu
Használjon fülvédőt!
Intrebuinţează antifoane
Use protectores de la vista
Portez une protection auditive
Utilizzare i dispositivi di protezione dell'udito
Draag gehoorbescherming
Χρησιμοποιήστε τις ωταστίδες
Използвайте средства за защита на слуха
Use proteção auditiva
Nosite zaštitu za sluh
ارتداء واقي السمع

Stosować ochronę dróg oddechowych
Use respiratory protection
Atemwege schützen!
Применять защиту дыхательных путей
Користуйтеся захистом дихальних шляхів
Taikyti kvėpavimo takų apsaugą
Lietojiet elpošanas traktu aizsardzību
Používejte prostředky na ochranu dýchacích cest
Používajte prostriedky na ochranu dýchacích ciest
Használjon légzésvédő álarcot
Utilizaţi apărători ale căilor respiratorii
Proteja las vías respiratorias
Utiliser une protection respiratoire
Utilizzare la protezione respiratoria
Gebruik ademhalingsbescherming
Χρησιμοποιήστε αναπνευστική προστασία
Използвайте респираторна защита
Usar proteção respiratória
Koristite zaštitu za disanje
استخدم حماية الجهاز التنفسي

Zawsze pracuj szlifierka trzymając ją dwiema rękami
Always work the grinder holding it with two hands
Arbeiten Sie immer mit zwei Händen an der Schleifmaschine
Всегда работайте шлифовальной машиной двумя руками
Завжди працюйте зі шліфувальною машиною двома руками
Šlifuokliu visada dirbkite dviem rankomis
Vienmēr strādājiet ar slīpmašīnu, turot to ar abām rokām
Brusku při práci vždy obsluhujte oběma rukama
Brúsku pri práci vždy držbe oboma rukami
Mindig két kézzel fogja a csiszológépet munka közben
Folosiţi întotdeauna polizorul ţinându-l cu ambele mâini
Use siempre la amoladora con las dos manos
Utiliser toujours la meuleuse en la tenant à deux mains
Lavorare con la smerigliatrice afferrandola sempre con entrambe le mani
Werk altijd met de slijper terwijl u deze met twee handen vasthoudt
Να εργάζεστε πάντα κρατώντας το τριβείο και με τα δύο χέρια
Винаги работете с ъглошлайфа с две ръце
Trabalhar sempre a afiadora com as duas mãos
Sa brusilicom uvijek radite držeći nju objema rukama
قم دائمًا بتشغيل آلة الصنفرة عن طريق إمساكها بكلتا يديك

Nie stosować do cięcia
Do not use for cutting
Nicht zum Schneiden verwenden
Не используйте для резки
Не використовуйте для різання
Nenaudokite pjovimui
Neizmantojiet to griešanai
Nepoužívejte k řezání
Nepoužívajte na pílenie/rezanie
Ne használja vágásra
Nu îl folosiţi pentru tăiere
No use la amoladora para cortar
Ne pas l'utiliser pour couper
Non utilizzarla per tagliare
Niet gebruiken om te snijden
Μην το χρησιμοποιείτε για κοπή
Не използвайте инструмента за рязане
Não utilizar para corte
Ne koristiti za rezanje
لا تستخدم للتقطيع

PL EN DE RU UA LT LV CZ SK HU RO ES FR IT NL GR BG PT HR AR

Ten symbol informuje o zakazie umieszczania zużytego sprzętu elektrycznego i elektronicznego (w tym baterii i akumulatorów) łącznie z innymi odpadami. Zużyty sprzęt powinien być zbierany selektywnie i przekazany do punktu zbierania w celu zapewnienia jego recyklingu i odzysku, aby ograniczać ilość odpadów oraz zmniejszyć stopnień wykorzystania zasobów naturalnych. Niekontrolowane uwalnianie składników niebezpiecznych zawartych w sprzęcie elektrycznym i elektronicznym może stanowić zagrożenie dla zdrowia ludzkiego oraz powodować negatywne zmiany w środowisku naturalnym. Gospodarstwo domowe pełni ważną rolę w przyczynianiu się do ponownego użycia i odzysku, w tym recyklingu zużytego sprzętu. Więcej informacji o właściwych metodach recyklingu można uzyskać u władz lokalnych lub sprzedawcy.

This symbol indicates that waste electrical and electronic equipment (including batteries and storage cells) cannot be disposed of with other types of waste. Waste equipment should be collected and handed over separately to a collection point for recycling and recovery, in order to reduce the amount of waste and the use of natural resources. Uncontrolled release of hazardous components contained in electrical and electronic equipment may pose a risk to human health and have adverse effects for the environment. The household plays an important role in contributing to reuse and recovery, including recycling of waste equipment. For more information about the appropriate recycling methods, contact your local authority or retailer.

Dieses Symbol weist darauf hin, dass Elektro- und Elektronik-Altgeräte (einschließlich Batterien und Akkumulatoren) nicht zusammen mit anderen Abfällen entsorgt werden dürfen. Altgeräte sollten getrennt gesammelt und bei einer Sammelstelle abgegeben werden, um deren Recycling und Verwertung zu gewährleisten und so die Abfallmenge und die Nutzung natürlicher Ressourcen zu reduzieren. Die unkontrollierte Freisetzung gefährlicher Stoffe, die in Elektro- und Elektronikgeräten enthalten sind, kann eine Gefahr für die menschliche Gesundheit darstellen und negative Auswirkungen auf die Umwelt haben. Der Haushalt spielt eine wichtige Rolle bei der Wiederverwendung und Verwertung, einschließlich des Recyclings von Altgeräten. Weitere Informationen zu den geeigneten Recyclingverfahren erhalten Sie bei den örtlichen Behörden oder Ihrem Händler.

Этот символ информирует о запрете помещать изношенное электрическое и электронное оборудование (в том числе батареи и аккумуляторы) вместе с другими отходами. Изношенное оборудование должно собираться селективно и передаваться в точку сбора, чтобы обеспечить его переработку и утилизацию, для того, чтобы ограничить количество отходов, и уменьшить использование природных ресурсов. Неконтролируемый выброс опасных веществ, содержащихся в электрическом и электронном оборудовании, может представлять угрозу для здоровья человека, и приводить к негативным изменениям в окружающей среде. Домашнее хозяйство играет важную роль при повторном использовании и утилизации, в том числе, утилизации изношенного оборудования. Подробную информацию о правильных методах утилизации можно получить у местных властей или у продавца.

Цей символ повідомляє про заборону розміщення відходів електричного та електронного обладнання (в тому числі акумуляторів), у тому числі з іншими відходами. Відпрацьоване обладнання повинно бути вибірково зібрано і передано в пункт збору для забезпечення його переробки і відновлення, щоб зменшити кількість відходів і зменшити ступінь використання природних ресурсів. Неконтрольоване вивільнення небезпечних компонентів, що містяться в електричному та електронному обладнанні, може представляти небезпеку для здоров'я людини і викликати негативні зміни в навколишньому середовищі. Господарство відіграє важливу роль у розвитку повторного використання та відновлення, включаючи утилізацію використаного обладнання. Більш детальну інформацію про правильні методи утилізації можна отримати у місцевої влади або продавця.

Šis simbolis rodo, kad draudžiama išmesti panaudotą elektrinę ir elektroninę įrangą (įskaitant baterijas ir akumuliatorius) kartu su kitomis atliekomis. Naudota įranga turėtų būti renkama atskirai ir siunčiama į surinkimo punktą, kad būtų užtikrintas jos perdirbimas ir utilizavimas, siekiant sumažinti atliekas ir sumažinti gamtos išteklių naudojimą. Nekontroliuojamas pavojingų komponentų, esančių elektros ir elektroninėje įrangoje, išsiskyrimas gali kelti pavojų žmonių sveikatai ir sukelti neigiamus natūralios aplinkos pokyčius. Namų ūkis vaidina svarbų vaidmenį prisidedant prie pakartotinio įrenginių naudojimo ir utilizavimo, įskaitant perdirbimą. Norėdami gauti daugiau informacijos apie tinkamus perdirbimo būdus, susisiekite su savo vietos valdžios institucijomis ar pardavėju.

Šīs simbols informē par aizliegumu izmest elektrisko un elektronisko iekārtu atkritumus (tostarp baterijas un akumulatorus) kopā ar citiem atkritumiem. Nolietotas iekārtas ir jāsavāc atsevišķi un jānodod savākšanas punktā ar mērķi nodrošināt atkritumu otrreizējo pārstrādi un reģenerāciju, lai ierobežotu to apjomu un samazinātu dabas resursu izmantošanas līmeni. Elektriskajās un elektroniskajās iekārtās ietverto bīstamo sastāvdaļu nekontrolēta izdalīšanās var radīt cilvēku veselības apdraudējumu un izraisīt negatīvas izmaiņas apkārtējā vidē. Mājsaimniecība pilda svarīgu lomu otrreizējās izmantošanas un reģenerācijas, tostarp nolietoto iekārtu pārstrādes veicināšanā. Vairāk informācijas par atbilstošām otrreizējās pārstrādes metodēm var saņemt pie vietējo varas iestāžu pārstāvjiem vai pārdevēja.

Tento symbol informuje, že je zakázáno likvidovat použité elektrické a elektronické zařízení (včetně baterií a akumulátorů) společně s jiným odpadem. Použité zařízení by mělo být shromažďováno selektivně a odesíláno na sběrné místo, aby byla zajištěna jeho recyklace a využití, aby se snížilo množství odpadu a snížil stupeň využívání přírodních zdrojů. Nekontrolované uvolňování nebezpečných složek obsažených v elektrických a elektronických zařízeních může představovat hrozbu pro lidské zdraví a způsobit negativní změny v přírodním prostředí. Domácnost hraje důležitou roli při přispívání k opětovnému použití a využití, včetně recyklace použitého zařízení. Další informace o vhodných způsobech recyklace Vám poskytne místní úřad nebo prodejce.

Tento symbol informuje o zákaze vyhadzovania opotrebovaných elektrických a elektronických zariadení (vrátane batérií a akumulátorov) do komunálneho (netriedeného) odpadu. Opotrebované zariadenia musia byť separované a odovzdané do príslušných zberných miest, aby mohli byť náležite recyklované, čím sa znižuje množstvo odpadov a zmenšuje využívanie prírodných zdrojov. Nekontrolované uvoľňovanie nebezpečných látok, ktoré sú v elektrických a elektronických zariadeniach, môže ohrozovať ľudské zdravie a mať negatívny dopad na životné prostredie. Každá domácnosť má dôležitú úlohu v procese opätovného použitia a opätovného získavania surovín, vrátane recyklácie, z opotrebovaných zariadení, Bližšie informácie o správnych metódach recyklácie vám poskytne miestna samospráva alebo predajca.

Ez a szimbólum arra hívja fel a figyelmet, hogy tilos az elhasznált elektromos és elektronikus készüléket (többek között elemeket és akkumulátorokat) egyéb hulladékokkal együtt kidobni. Az elhasznált készüléket szelektíven gyűjtse és a hulladék mennyiségének, valamint a természetes erőforrások felhasználásának csökkentése érdekében adja le a megfelelő gyűjtőpontban újrafeldolgozás és újrahasznosítás céljából. Az elektromos és elektronikus készülékben található veszélyes összetevők ellenőrizetlen kibocsátása veszélyt jelenthet az emberi egészségre és negatív változásokat okozhat a természetes környezetben. A háztartások fontos szerepet töltenek be az elhasznált készülék újrafeldolgozásában és újrahasznosításában. Az újrahasznosítás megfelelő módjaival kapcsolatos további információkat a helyi hatóságoktól vagy a termék értékesítőjétől szerezhet.

Acest simbol indică faptul că deșeurile de echipamente electrice și electronice (inclusiv baterii și acumulatori) nu pot fi eliminate împreună cu alte tipuri de deșeuri. Deșeurile de echipamente trebuie colectate și predate separat la un punct de colectare în vederea reciclării și recuperării, pentru a reduce cantitatea de deșeuri și consumul de resurse naturale. Eliberarea necontrolată a componentelor periculoase conținute în echipamentele electrice și electronice poate prezenta un risc pentru sănătatea oamenilor și are efect advers asupra mediului. Gospodăriile joacă un rol important prin contribuția lor la reutilizare și recuperare, inclusiv reciclarea deșeurilor de echipamente. Pentru mai multe informații în legătură cu metodele de reciclare adecvate, contactați autoritățile locale sau distribuitorul dumneavoastră.

Este símbolo indica que los residuos de aparatos eléctricos y electrónicos (incluidas las pilas y acumuladores) no pueden eliminarse junto con otros residuos. Los aparatos usados deben recogerse por separado y entregarse a un punto de recogida para garantizar su reciclado y recuperación a fin de reducir la cantidad de residuos y el uso de los recursos naturales. La liberación incontrolada de componentes peligrosos contenidos en los aparatos eléctricos y electrónicos puede suponer un riesgo para la salud humana y causar efectos adversos en el medio ambiente. El hogar desempeña un papel importante en la contribución a la reutilización y recuperación, incluido el reciclado de los residuos de aparatos. Para obtener más información sobre los métodos de reciclaje adecuados, póngase en contacto con su autoridad local o distribuidor.

Ce symbole indique que les déchets d'équipements électriques et électroniques (y compris les piles et accumulateurs) ne peuvent être éliminés avec d'autres déchets. Les équipements usagés devraient être collectés séparément et remis à un point de collecte afin d'assurer leur recyclage et leur valorisation et de réduire ainsi la quantité de déchets et l'utilisation des ressources naturelles. La dissémination incontrôlée de composants dangereux contenus dans des équipements électriques et électroniques peut présenter un risque pour la santé humaine et avoir des effets néfastes sur l'environnement. Le ménage joue un rôle important en contribuant à la réutilisation et à la valorisation, y compris le recyclage des équipements usagés. Pour plus d'informations sur les méthodes de recyclage appropriées, contactez votre autorité locale ou votre revendeur.

Questo simbolo indica che l'apparecchiatura elettrica e elettronica usurata (comprese le batterie e gli accumulatori) non può essere smaltita insieme con altri rifiuti. Le apparecchiature usurate devono essere raccolte separatamente e consegnate al punto di raccolta specializzato per garantire il riciclaggio e il recupero, al fine di ridurre la quantità di rifiuti e diminuire l'uso delle risorse naturali. Il rilascio incontrollato dei componenti pericolosi contenuti nelle apparecchiature elettriche e elettroniche può costituire il rischio per la salute umana e causare gli effetti negativi sull'ambiente naturale. Il nucleo familiare svolge il ruolo importante nel contribuire al riutilizzo e al recupero, compreso il riciclaggio dell'apparecchiatura usurata. Per ottenere le ulteriori informazioni sui metodi di riciclaggio appropriate, contattare l'autorità locale o il rivenditore.

Dit symbool geeft aan dat afgedankte elektrische en elektronische apparatuur (inclusief batterijen en accu's) niet samen met ander afval mag worden weggegooid. Afgedankte apparatuur moet gescheiden worden ingezameld en bij een inzamelpunt worden ingeleverd om te zorgen voor recycling en terugwinning, zodat de hoeveelheid afval en het gebruik van natuurlijke hulpbronnen kan worden beperkt. Het ongecontroleerd vrijkomen van gevaarlijke componenten in elektrische en elektronische apparatuur kan een risico vormen voor de menselijke gezondheid en schadelijke gevolgen hebben voor het milieu. Het huishouden speelt een belangrijke rol bij het bijdragen aan hergebruik en terugwinning, inclusief recycling van afgedankte apparatuur. Voor meer informatie over de juiste recyclingmethoden kunt u contact opnemen met uw gemeente of detailhandelaar.

Αυτό το σύμβολο δείχνει ότι απαγορεύεται η απόρριψη χρησιμοποιημένου ηλεκτρικού και ηλεκτρονικού εξοπλισμού (συμπεριλαμβανομένων των μπαταριών και συσσωρευτών) με άλλα απόβλητα. Ο χρησιμοποιούμενος εξοπλισμός θα πρέπει να συλλέγεται επιλεκτικά και να αποστέλλεται σε σημείο συλλογής για να εξασφαλιστεί η ανακύκλωσή του και η ανάκτησή του για τη μείωση των αποβλήτων και τη μείωση του βαθμού χρήσης των φυσικών πόρων. Η ανεξέλεγκτη απελευθέρωση επικίνδυνων συστατικών που περιέχονται στον ηλεκτρικό και ηλεκτρονικό εξοπλισμό μπορεί να αποτελέσει απειλή για την ανθρώπινη υγεία και να προκαλέσει αρνητικές αλλαγές στο φυσικό περιβάλλον. Το οικοκυριό διαδραματίζει σημαντικό ρόλο στην συμβολή στην επαναχρησιμοποίηση και ανάκτηση, συμπεριλαμβανομένης της ανακύκλωσης, χρησιμοποιημένου εξοπλισμού. Για περισσότερες πληροφορίες σχετικά με τις κατάλληλες μεθόδους ανακύκλωσης, επικοινωνήστε με τις τοπικές αρχές ή τον πωλητή.

Този символ информира, че изхвърлянето на изхабеното електрическо и електронно оборудване (включително батерии и акумулатори) заедно с битовите отпадъци е забранено. Изхабеното оборудване трябва да се събира отделно и да се предаде в пункта за събиране на такива отпадъци, за да се осигури неговото рециклиране и оползотворяване, да се намали количеството на отпадъците и да се намали разхода на природни ресурси. Неконтролираното изпускане на опасни съставки, съдържащи се в електрическото и електронното оборудване, може да представлява заплаха за човешкото здраве и да причини отрицателни промени в околната среда. Домакинството играе важна роля в приноса за повторната употреба и оползотворяването, включително рециклирането на изхабеното оборудване. За повече информация относно правилните методи за рециклиране, моля, свържете се с местните власти или с продавача.

Este símbolo indica que os resíduos de equipamentos elétricos e eletrónicos (incluindo pilhas e baterias) não podem ser colocados juntamente com outros resíduos. Os resíduos de equipamentos devem ser recolhidos separadamente e entregues a um ponto de recolha para garantir a sua reciclagem e recuperação, a fim de reduzir a quantidade de resíduos e a utilização de recursos naturais. A libertação não controlada de componentes perigosos contidos em equipamentos elétricos e eletrónicos pode representar um risco para a saúde humana e causar efeitos ambientais adversos. O lar desempenha um papel importante ao contribuir para a reutilização e recuperação, incluindo a reciclagem de resíduos de equipamentos. Para mais informações sobre os métodos de reciclagem apropriados, contacte a sua autoridade local ou revendedor.

Ovaj simbol označava da se otpadna električna i elektronička oprema (uključujući baterije i akumulatore) ne smije odlagati s ostalim otpadom. Rabljenu opremu treba skupljati selektivno i predati na sabirno mjesto kako bi se osiguralo njezino recikliranje i oporaba, kako bi se smanjila količina otpada i smanjio stupanj korištenja prirodnih resursa. Nekontrolirano ispuštanje opasnih komponenti sadržanih u električnoj i elektroničkoj opremi može predstavljati prijetnju ljudskom zdravlju i uzrokovati negativne promjene u prirodnom okolišu. Kućanstvo ima važnu ulogu u doprinosu ponovnoj uporabi i oporabi, uključujući recikliranje otpadne opreme. Za više informacija o ispravnim metodama recikliranja obratite se lokalnim vlastima ili prodavaču.

يشير هذا الرمز إلى أن يجب عدم التخلص من نفايات المعدات الكهربائية والإلكترونية (بما في ذلك البطاريات والمراكم) مع النفايات الأخرى. يجب جمع المعدات المستخدمة بشكل انتقائي وتسليمها إلى نقطة التجميع لضمان إعادة تدويرها واستخدامها لتقليل كمية النفايات وتقليل مستوى استخدام الموارد الطبيعية. يمكن أن يشكل الإطلاق غير المنضبط للمكونات الخطرة المتضمنة في المعدات الكهربائية والإلكترونية مخاطر على صحة الإنسان ويسبب تغيرات سلبية في البيئة الطبيعية. تلعب الأسر دورًا مهمًا في المساهمة في إعادة الاستخدام والاسترداد ، بما في ذلك إعادة تدوير المعدات المستخدمة. للحصول على مزيد من المعلومات حول طرق إعادة التدوير الصحيحة ، يرجى الاتصال بالسلطة المحلية أو بائع التجزئة.

CHARAKTERYSTYKA NARZĘDZIA

Szlifierka kątowa jest elektronarzędziem przeznaczonym do szlifowania i cięcia metali oraz mineralnych materiałów budowlanych takich jak cegła, kamień naturalny i sztuczny, beton, glazura itp. za pomocą tarcz ściernych i ściernic dobranych odpowiednio dla danego materiału. W żadnym wypadku narzędzia nie wolno używać do obróbki materiałów innych niż wymienione wyżej, np. do szlifowania i cięcia drewna czy polerowania. Prawidłowa, niezawodna i bezpieczna praca szlifierki jest zależna od właściwej eksploatacji, dlatego przed przystąpieniem do użytkowania szlifierki:

Przed przystąpieniem do pracy z narzędziem należy przeczytać całą instrukcję i zachować ją.
Zawsze stosować osłonę oczu!
Nie stosować ściernic o maksymalnej dopuszczalnej prędkości obwodowej mniejszej niż 80 m/s!
Nie stosować ściernic o maksymalnej dopuszczalnej prędkości obrotowej mniejszej niż prędkość obrotowa szlifierki.
Uwaga! Powstający podczas szlifowania niektórych powierzchni, powstający pył może być szkodliwy dla zdrowia lub toksyczny.

Za szkody powstałe w wyniku nie przestrzegania przepisów bezpieczeństwa i zaleceń niniejszej instrukcji dostawca nie ponosi odpowiedzialności.

WYPOSAŻENIE

Produkt jest dostarczany w stanie kompletnym, ale wymaga przeprowadzenia czynności montażowych przed rozpoczęciem pracy. Wraz z produktem są dostarczane: akumulator, stacja ładująca (ładowarka), osłona tarczy ściernej, klucz do mocowania ściernicy oraz rękojeść dodatkowa.

PARAMETRY TECHNICZNE

Parametr	Jednostka miary	Wartość
Numer katalogowy		YT-828293
Napięcie sieci	[V]	18 DC
Obroty znamionowe	[min^{-1}]	3000 - 8500
Średnica tarczy ściernej	[mm]	125
Średnica otworu tarczy ściernej	[mm]	22,2
Końcówka wrzeciona		M14
Masa	[kg]	1,26
Poziom hałasu		
- ciśnienie akustyczne $L_{pA} \pm K_{pA}$	[dB (A)]	89,0 ± 3,0
- moc $L_{wA} \pm K_{wA}$	[dB (A)]	97,0 ± 3,0
Poziom drgań $_{ah,AG}$ ± K (rękojeść główna / dodatkowa)	[m/s^2]	7,28 ± 1,5
Klasa izolacji		III
Stopień ochrony		IPX0
Rodzaj akumulatora		Li-Ion
Pojemność akumulatora	[Ah]	4
Ładowarka*		
Napięcie wejściowe	[V]	220 - 240
Częstotliwość sieci	[Hz]	50 / 60
Napięcie wyjściowe	[V]	21 DC
Prąd wyjściowy	[A]	2,4
Moc znamionowa	[W]	60
Czas ładowania**	[h]	2

Parametr	Jednostka miary	Wartość
Nr katalogowy		YT-82824
Napięcie znamionowe	[V]	18 DC
Średnica uchwytu narzędziowego	[mm]	6
Maksymalna średnica wyposażenia	[mm]	25
Rozmiar gwintu nakrętki mocującej		M15
Obroty znamionowe	[min^{-1}]	8 000 – 26 000
Poziom hałasu		
- ciśnienie akustyczne	[dB(A)]	78,0 ± 3,0
- moc	[dB(A)]	89,0 ± 3,0

Parametr	Jednostka miary	Wartość
Poziom drgań	[m/s²]	2,47 ± 1,5
Stopień ochrony		IPX0
Masa	[kg]	1,37
Rodzaj akumulatora		Li-Ion

* tylko w modelach wyposażonych w akumulator i ładowarkę
** podany czas ładowania dotyczy tylko akumulatora o pojemności wymienionej w tabeli

Deklarowana wartość emisji hałasu została zmierzona za pomocą standardowej metody badań i może być użyta do porównania jednego narzędzia z drugim. Deklarowana wartość emisji hałasu może zostać użyta we wstępnej ocenie ekspozycji.
Deklarowana, całkowita wartość drgań została zmierzona za pomocą standardowej metody badań i może być użyta do porównania jednego narzędzia z drugim. Deklarowana, całkowita wartość drgań może zostać użyta we wstępnej ocenie ekspozycji.
Uwaga! Emisja drgań podczas pracy narzędziem może się różnić od zadeklarowanej wartości, w zależności od sposobu użycia narzędzia.
Uwaga! Należy określić środki bezpieczeństwa mające chronić operatora, które są oparte na ocenie narażenia w rzeczywistych warunkach użytkowania (wliczając w to wszystkie części cyklu pracy, jak na przykład czas kiedy narzędzie jest wyłączone lub pracuje na biegu jałowym oraz czas aktywacji).

OGÓLNE WARUNKI BEZPIECZEŃSTWA

UWAGA! Przeczytać wszystkie poniższe instrukcje. Nieprzestrzeganie ich może prowadzić do porażenia elektrycznego, pożaru albo do uszkodzeń ciała. Pojęcie „narzędzie elektryczne" użyte w instrukcjach odnosi się do wszystkich narzędzi napędzanych prądem elektrycznym zarówno przewodowych jak i bezprzewodowych.

PRZESTRZEGAĆ PONIŻSZYCH INSTRUKCJI

Miejsce pracy
Miejsce pracy należy utrzymywać dobrze oświetlone i w czystości. Nieporządek i słabe oświetlenie mogą być przyczynami wypadków.
Nie należy pracować narzędziami elektrycznymi w środowisku o zwiększonym ryzyku wybuchu, zawierającym palne ciecze, gazy lub opary. Narzędzia elektryczne generują iskry, które mogą spowodować pożar w kontakcie z palnymi gazami lub oparami.
Nie należy dopuszczać dzieci i osób postronnych do miejsca pracy. Utrata koncentracji może spowodować utratę kontroli nad narzędziem.

Bezpieczeństwo elektryczne
Wtyczka przewodu elektrycznego musi pasować do gniazdka sieciowego. Nie wolno modyfikować wtyczki. Nie wolno stosować żadnych adapterów w celu przystosowania wtyczki do gniazdka. Niemodyfikowana wtyczka pasująca do gniazdka zmniejsza ryzyko porażenia prądem elektrycznym.
Unikać kontaktu z uziemionymi powierzchniami takimi jak rury, grzejniki i chłodziarki. Uziemienie ciała zwiększa ryzyko porażenia prądem elektrycznym.
Nie należy narażać narzędzi elektrycznych na kontakt z opadami atmosferycznymi lub wilgocią. Woda i wilgoć, która dostanie się do wnętrza narzędzia elektrycznego zwiększa ryzyko porażenia prądem elektrycznym.
Nie przeciążać kabla zasilającego. Nie używać kabla zasilającego do noszenia, podłączania i odłączania wtyczki od gniazdka sieciowego. Unikać kontaktu kabla zasilającego z ciepłem, olejami, ostrymi krawędziami i ruchomymi elementami. Uszkodzenie kabla zasilającego zwiększa ryzyko porażenia prądem elektrycznym.
W przypadku pracy poza pomieszczeniami zamkniętymi należy używać przedłużaczy przeznaczonych do pracy poza pomieszczeniami zamkniętymi. Użycie odpowiedniego przedłużacza zmniejsza ryzyko porażenia prądem elektrycznym.
W przypadku, gdy używanie elektronarzędzia w środowisku wilgotnym jest nieuniknione, jako ochronę przed napięciem zasilania należy stosować urządzenie różnicowoprądowe (RCD). Zastosowanie RCD zmniejsza ryzyko porażania prądem elektrycznym.

Bezpieczeństwo osobiste
Przystępuj do pracy w dobrej kondycji fizycznej i psychicznej. Zwracaj uwagę na to, co robisz. Nie pracuj będąc zmęczonym lub pod wpływem leków lub alkoholu. Nawet chwila nieuwagi podczas pracy może prowadzić do poważnych obrażeń ciała.
Używaj środków ochrony osobistej. Zawsze zakładaj gogle ochronne. Stosowanie środków ochrony osobistej, takich jak maski przeciwpyłowe, obuwie ochronne, kaski i ochronniki słuchu zmniejszają ryzyko poważnych obrażeń ciała.
Unikaj przypadkowego włączenia narzędzia. Upewnij się, że włącznik elektryczny jest w pozycji „wyłączony" przed podłączeniem narzędzia do sieci elektroenergetycznej. Trzymanie narzędzia z palcem na włączniku lub podłączanie narzędzia elektrycznego, gdy włącznik jest w pozycji „włączony" może prowadzić do poważnych obrażeń ciała.
Przed włączeniem narzędzia elektrycznego usuń wszelkie klucze i inne narzędzia, które zostały użyte do jego regulacji.

Klucz pozostawiony na obracających się elementach narzędzia może prowadzić do poważnych obrażeń ciała.
Utrzymuj równowagę. Przez cały czas utrzymuj odpowiednią postawę. Pozwoli to na łatwiejsze zapanowanie nad narzędziem elektrycznym w przypadku niespodziewanych sytuacji podczas pracy.
Stosuj odzież ochronną. Nie zakładaj luźniej odzieży i biżuterii. Utrzymuj włosy, odzież i rękawice robocze z dala od ruchomych części narzędzia elektrycznego. Luźna odzież, biżuteria lub długie włosy mogą zaczepić o ruchome części narzędzia.
Stosuj odciągi pyłu lub pojemniki na pył, jeśli narzędzie jest w takie wyposażone. Zadbaj o to, aby je poprawnie podłączyć. Użycie odciągu pyłu zmniejsza ryzyko poważnych obrażeń ciała.

Ostrożność w używaniu elektronarzędzia
Przed włożeniem baterii akumulatorów należy się upewnić, czy włącznik jest w pozycji „wyłączony”. Wkładanie baterii akumulatorów do elektronarzędzia, gdy włącznik jest w pozycji „załączony,” może spowodować wypadki.
Należy używać wyłącznie ładowarki zalecanej przez producenta. Użycie ładowarki przeznaczonej do jednego typu baterii akumulatorów, do ładowania innego typu baterii akumulatorów może być przyczyną pożaru.
Należy używać elektronarzędzi wyłącznie z baterią akumulatorów określoną przez producenta. Użycie innej baterii akumulatorów może być przyczyną obrażeń lub pożaru.
W czasie, gdy bateria akumulatorów nie jest używana, należy ją przechowywać z dala od metalowych przedmiotów takich, jak spinacze do papieru, monety, gwoździe, śruby, lub inne małe metalowe elementy, które mogą zewrzeć zaciski. Zwarcie zacisków akumulatora może spowodować oparzenia lub pożar.
W niekorzystnych warunkach, z akumulatora może wydostać się ciecz; należy unikać z nią kontaktu. Jeżeli przypadkowo nastąpi zetknięcie się z cieczą, należy przemyć wodą. Jeżeli ciecz trafi do oczu, należy szukać pomocy medycznej. Wydostająca się z akumulatora ciecz może spowodować podrażnienia lub oparzenia.
Podczas wykonywania pracy, w której narzędzie wstawiane może zetknąć się z ukrytym przewodem pod napięciem trzymać narzędzie elektryczne za pomocą izolowanych uchwytów. Narzędzie wstawiane podczas kontaktu z przewodem pod napięciem może spowodować, że metalowe elementy narzędzia mogą się znaleźć pod napięciem, co może spowodować porażenie elektryczne operatora narzędzia.

Naprawy
Naprawiaj narzędzie tylko w uprawnionych do tego zakładach, używających tylko oryginalnych części zamiennych. Zapewni to właściwe bezpieczeństwo pracy narzędzia elektrycznego.

DODATKOWE INSTRUKCJE BEZPIECZEŃSTWA DLA SZLIFIEREK I POLEREK DYSKOWYCH

Narzędzie jest przeznaczone tylko do szlifowania, szlifowania za pomocą papieru ściernego, szlifowania za pomocą szczotek drucianych oraz przecinania. Zapoznać się ze wszystkimi ostrzeżeniami, instrukcjami, ilustracjami oraz specyfikacjami dostarczonymi wraz z elektronarzędziem. Nieprzestrzeganie wszystkich instrukcji zamieszczonych poniżej może prowadzić porażeniem elektrycznym, pożarem i / lub poważnymi obrażeniami.
Nie przekształcaj tego narzędzia do pracy, do której nie zostało zaprojektowane i wyszczególnione przez producenta. Taka konwersja skutkować utratą kontroli i spowodować poważne obrażenia.
Posługiwanie się narzędziem jako polerką lub w inny sposób niż opisany w instrukcji jest zabronione. Praca narzędziem, do której nie jest przeznaczone może stworzyć ryzyko i skutkować obrażeniami ciała.
Nie należy stosować akcesoriów, które nie zostały zaprojektowane i nie są przeznaczone przez producenta. To, że akcesoria można zamontować do narzędzia nie oznacza, że gwarantują bezpieczną pracę.
Maksymalna prędkość obrotowa akcesoriów musi być równa lub większa od maksymalnej prędkości obrotowej narzędzia. Akcesoria o mniejszej prędkości obrotowej niż prędkość narzędzia mogą, podczas pracy rozpaść się na kawałki.
Zewnętrzna średnica oraz grubość akcesoriów musi się zawierać w przedziale rozmiarów określonym dla narzędzia. Akcesoria o niewłaściwych rozmiarach nie mogą być właściwie osłaniane i obsługiwane.
Rozmiar otworu mocującego kół, tarcz, kołnierzy oraz innych akcesoriów musi pasować do rozmiaru wrzeciona narzędzia. Akcesoria, których rozmiar otworu mocującego nie odpowiada rozmiarowi wrzeciona narzędzia, po uruchomieniu wpadną w wibracje i może to spowodować utratę kontroli nad narzędziem.
Nie stosować uszkodzonych akcesoriów. Przed każdym użyciem zbadać stan akcesoriów na obecność, odprysków, pęknięć, przetarć i nadmiernego zużycia. W przypadku upuszczenia akcesoriów należy sprawdzić je pod kątem uszkodzeń albo zamontować nowe, nieuszkodzone akcesoria. Po oględzinach i zainstalowaniu akcesoriów należy umieścić siebie oraz osoby postronne poza płaszczyzną obrotu akcesoriów, następnie uruchomić narzędzie na jedną minutę przy maksymalnej prędkości obrotowej. Podczas testu uszkodzone akcesoria ulegną zniszczeniu.
Stosować środki ochrony osobistej. W zależności od zastosowania stosować osłony twarzy, gogle lub okulary ochronne. Jeżeli jest wymagane, stosować maski przeciwpyłowe, ochronę słuchu, rękawice oraz fartuchy chroniące przed niewielkimi fragmentami akcesoriów lub materiałów powstających podczas pracy. Ochrona oczu musi być zdolna do zatrzymania lecących odłamków powstających podczas pracy. Maska przeciwpyłowa musi być zdolna do filtracji pyłu powstającego podczas pracy. Zbyt długie wystawienie na działanie hałasu może skutkować utratą słuchu.
Utrzymywać bezpieczny dystans pomiędzy miejscem pracy, a osobami postronnymi. Osoby wchodzące do miejsca pracy muszą stosować środki ochrony osobistej. Odłamki powstające podczas pracy lub odłamki uszkodzonych akcesoriów

mogą wylecieć poza najbliższe otoczenie miejsca pracy.

Podczas wykonywania pracy, w której tarcza może zetknąć się z ukrytym przewodem elektrycznym pod napięciem lub przewodem zasilającym trzymać szlifierkę tylko za pomocą izolowanych uchwytów. Tarcza podczas kontaktu z przewodem pod napięciem może spowodować, że metalowe elementy narzędzia mogą się znaleźć pod napięciem, co może spowodować porażenie elektryczne operatora narzędzia.

Umieszczać przewód zasilający z dala od obracających się elementów narzędzia. W przypadku utraty kontroli nad narzędziem, przewód może zostać przecięty lub pochwycony, a dłoń lub ramię operatora może zostać wciągnięte w obracające się elementy maszyny.

Nigdy nie odkładać narzędzia do momentu całkowite zatrzymania się obracających elementów. Obracające się elementy mogą „pochwycić" podłoże i wyrwać narzędzie spod kontroli.

Nie uruchamiań narzędzia podczas przenoszenia. Przypadkowy kontakt z obracającymi się elementami może spowodować pochwycenie i wciągnięcie odzieży i kontakt narzędzia z ciałem operatora.

Należy regularnie czyścić otwory wentylacyjne narzędzia. Wentylator silnika wciąga kurz i pył powstający podczas pracy, do środka narzędzia. Nadmierne nagromadzenie drobin metalu zawartych w kurzu zwiększa ryzyko porażenia elektrycznego.

Nie pracować narzędziem w pobliżu łatwopalnych materiałów. Iskry powstające podczas pracy mogą spowodować pożar.

Nie stosować akcesoriów wymagających chłodzenia cieczą. Woda lub płyn chłodzący mogą powodować porażenie prądem elektrycznym.

Rozmiar gwintu akcesoriów musi pasować do gwintu wrzeciona szlifierki. W przypadku akcesoriów montowanych za pomocą kołnierzy, otwór montażowy akcesoriów musi pasować do rozmiaru mocującego kołnierza. Akcesoria, które nie pasują do mocowania elektronarzędzia spowodują brak równowagi, nadmierne wibracje oraz mogą powodować utratę kontroli.

Ostrzeżenia związane z odbiciem narzędzia w stronę operatora

Odbicie narzędzia w stronę operatora jest nagła reakcją na zablokowane lub zaciśnięte: tarczę obrotową, taśmę polerującą szczotkę lub inne akcesorium. Zablokowanie lub zaciśnięcie powoduje gwałtowne zatrzymanie się obracającego się akcesorium, co skutkuje obrotem elektronarzędzia w stronę przeciwną do obrotu akcesorium.

Na przykład, jeżeli tarcza ścierna jest zablokowana lub zaciśnięty przez obrabiany przedmiot, krawędź tarczy, która wchodzi do punktu zaciśnięcia może się zagłębić w powierzchni materiału powodując, że tarcza wydostanie się lub zostanie wyrzucona.

Tarcza może także wydostać się w kierunku do lub od operatora, w zależności od kierunku ruchu ściernicy w miejscu zaciśnięcia. Tarcze ścierne mogą także pęknąć w tych warunkach.

Odbicie narzędzia w stronę operatora jest wynikiem niewłaściwego użycia i / lub niezastosowania się do wskazówek zawartych w instrukcji obsługi. Zjawiska można uniknąć przestrzegając poniższe zalecenia.

Stosować pewny chwyt narzędzia oraz odpowiednią pozycję ciała i rąk, pozwoli to oprzeć się siłom powstającym podczas odbicia. Zawsze stosować dodatkowy uchwyt, jeżeli został dostarczony wraz z narzędziem, zapewni to maksymalna kontrolę podczas odbicia lub niespodziewanego obrotu podczas uruchamiania narzędzia. Operator jest w stanie kontrolować obrót lub odbicie narzędzia, jeżeli zastosuje odpowiednie środki ostrożności.

Nigdy nie umieszczać dłoni w pobliżu obracających się elementów narzędzia. Obracające się elementy mogą, podczas odbicia, wejść w kontakt z dłonią.

Nie ustawiać się w strefie, w którą narzędzie przemieści się podczas odbicia. Odbicie skieruje narzędzie w kierunku przeciwnym do kierunku obrotu tarczy ściernej, w miejscu jej zakleszczenia się.

Zachować szczególną uwagę podczas pracy w pobliżu narożników, ostrych krawędzi itp. Unikać podbijania i zakleszczania się tarczy ściernej. Podczas obróbki narożników lub krawędzie występuje zwiększone ryzyko zakleszczenia się tarczy ściernej, co prowadzi do utraty kontroli nad narzędziem lub odbiciem narzędzia.

Nie stosować tarcz z łańcuchem tnącym do obróbki drewna, segmentowych tarcz diamentowych z obowodowym odstępem między segmentami większym niż 10 mm lub pił zębatych. Takie tarcze powodują częste odbicia i utratę kontroli nad narzędziem.

Ostrzeżenia związane ze szlifowaniem i cięciem

Stosować tylko tarcze przystosowane do pracy z narzędziem oraz osłony zaprojektowane do danego rodzaju tarczy. Tarcze, do których narzędzie nie zostało zaprojektowane nie mogą być właściwie osłaniane i nie są bezpieczne.

Tarcza wypukła musi być zamontowana w taki sposób, aby jej powierzchnia szlifująca musi nie wystawała poza płaszczyznę kołnierza ochronnego osłony. Nieprawidłowo zamontowana tarcza, która wystaje ponad osłonę stanowi zagrożenie bezpieczeństwa w trakcie pracy.

Osłona musi być bezpiecznie przymocowana do narzędzia i ustawiona w pozycji zapewniającej maksimum bezpieczeństwa, tak aby jak najmniejszy obszar tarczy był odsłonięty w kierunku operatora. Osłona pomaga ochronić operatora przed połamanymi fragmentami tarczy oraz zapobiega przypadkowemu zetknięciu się z tarczą.

Tarcza musi być stosowana zgodnie z przeznaczeniem. Na przykład: nie szlifować tarczą przeznaczoną do cięcia. Tarcze ścierne do cięcia są przeznaczone do obciążenia obwodowego, siły boczne przyłożone do takiej tarczy mogą spowodować jej rozpadnięcie się.

Zawsze stosować nieuszkodzone tarcze mocujące, które są we właściwym rozmiarze dostosowanym do tarczy ściernej. Właściwe tarcze mocujące tarczę ścierną zmniejszają możliwość uszkodzenia tarczy ściernej. Tarcze mocujące do tarcz tnących mogą być inne od tarcz mocujących do tarcz szlifierskich.

Nie stosować zużytych tarcz ściernych z większych narzędzi. Tarcza ścierna o większej średnicy nie jest przystosowana do większej prędkości obrotowej mniejszych narzędzi i może pęknąć.

Jeżeli stosujesz tarcze podwójnego przeznaczenia zawsze stosuj osłonę właściwą dla danego rodzaju pracy. Zastosowanie niewłaściwej osłony może prowadzić do tego, że nie zostanie zapewniony pożądany stopień zabezpieczenia, co może prowadzić do poważnego urazu.

Ostrzeżenia związane z cięciem

Nie należy „zacinać" tarczy lub przykładać zbyt dużego nacisku. Nie należy podejmować prób zbyt głębokiego cięcia. Nadmierne naprężenie tarczy ściernej zwiększa obciążenie i podatność na skręcenie lub pochwycenie tarczy w przecinanej szczelinie co zwiększa ryzyko odbicia w stronę operatora lub zniszczenia tarczy.

Nie umieszczać swojego ciała w linii cięcia oraz za obracającą się tarczą ścierną. Jeżeli podczas pracy tarcza ścierna porusza się oddalając od ciała operatora, odbicie w kierunku operatora może skierować wirującą tarczę oraz narzędzie w stronę operatora.

Jeżeli tarcza zostanie pochwycona lub nastąpi przerwanie cięcia z jakiegokolwiek powodu, należy wyłączyć narzędzie i przytrzymać je w bezruchu do czasu całkowitego zatrzymania obrotu tarczy. Nigdy nie należy podejmować prób wyprowadzenia wirującej tarczy tnącej ze szczeliny, ponieważ może to skutkować odbiciem w stronę operatora. Należy znaleźć przyczyny oraz podjąć właściwe kroki w celu wykluczenia pochwycenia tarczy.

Nie wznawiać cięcia w materiale. Należy pozwolić tarczy osiągnąć znamionowe obroty i dopiero ostrożnie wprowadzić ją w szczelinę cięcia. Tarcza może zostać zaciśnięta, wyciągnięta lub odbita w stronę operatora jeżeli cięci jest wznawiane w materiale.

Należy podpierać panele oraz inne ponadwymiarowe materiały w celu zminimalizowania ryzyka zaciśnięcia i odbicia w stronę operatora. Ponad wymiarowe materiały wykazują tendencję do uginania się pod własnym ciężarem. Podpórki musza być umieszczone pod materiałem w pobliżu linii cięcia oraz w pobliżu krawędzi materiału, po obu stronach linii cięcia.

Zachować szczególną ostrożność w przypadku wykonywania cięć wgłębnych w ścianach oraz innych nieznanych powierzchniach. Wystająca tarcza może przeciąć przewody gazowe, elektryczne lub inne obiekty, które mogą spowodować odbicie w stronę operatora.

Nie podejmować prób cięcia po łuku. Przeciążenie tarczy zwiększa jej obciążenie i podatność na skręcanie lub zakleszczanie w szczelinie cięcia oraz prawdopodobieństwo odbicia w stronę operatora lub pęknięcie tarczy, co może prowadzić do poważnego urazu.

Ostrzeżenia związane ze szlifowaniem papierem ściernym

Stosuj papier ścierny we właściwym rozmiarze. Podczas doboru ściernicy, należy kierować się zaleceniami producenta. Znacznie wystający poza tarczą papier ścierny może spowodować skaleczenie, a także zwiększa ryzyko zakleszczenia, rozdarcia lub wystąpienia zjawiska odbicia wstecznego w stronę operatora.

Ostrzeżenia związane z pracą szczotką drucianą

Zachowaj ostrożność, ponieważ odłamki drutów są wyrzucane ze szczotki także podczas normalnej pracy. Nie przeciążać drutów przez przykładanie zbyt dużej siły do szczotki. Druty z łatwością mogą przebić lekkie ubranie i/ lub skórę.

Jeżeli jest zalecane użycie osłon podczas pracy szczotka drucianą należy zapobiec jakiemukolwiek kontaktowi szczotki z osłoną. Szczotka druciana może zwiększyć średnicę pod wpływem obciążenia oraz siły odśrodkowej.

Ostrzeżenia związane z polerowaniem

Nie pozwalaj aby jakakolwiek luźna część krążka polerskiego lub sznurka mocującego wirowała swobodnie. Luźne i wirujące sznurki mogą zaplątać się w palce lub zostać pochwycone przez obrabiany przedmiot.

DODATKOWE WSKAZÓWKI BEZPIECZEŃSTWA DOTYCZĄCE SZLIFIEREK PROSTYCH

Narzędzie jest przeznaczone tylko do szlifowania, polerowania, pracy ze szczotką drucianą rzeźbienia oraz przecinania. Zapoznać się ze wszystkimi ostrzeżeniami, instrukcjami, ilustracjami oraz specyfikacjami dostarczonymi wraz z elektronarzędziem. Nieprzestrzeganie wszystkich instrukcji zamieszczonych poniżej może prowadzić porażeniem elektrycznym, pożarem i / lub poważnymi obrażeniami.

Nie należy stosować akcesoriów, które nie zostały zaprojektowane i nie są zalecane przez producenta. To, że akcesoria można zamontować do narzędzia nie oznacza, że gwarantują bezpieczną pracę.

Znamionowa prędkość obrotowa akcesoriów musi być większa lub równa od maksymalnej prędkości obrotowej narzędzia. Akcesoria o mniejszej prędkości obrotowej niż prędkość narzędzia mogą, rozpaść się na kawałki podczas pracy.

Zewnętrzna średnica oraz grubość akcesoriów musi się zawierać w przedziale rozmiarów określonym dla narzędzia. Akcesoria o niewłaściwych rozmiarach nie mogą być właściwie kontrolowane.

Rozmiar otworu mocującego kół, tarcz, kołnierzy oraz innych akcesoriów musi pasować do rozmiaru wrzeciona narzędzia. Akcesoria, których rozmiar otworu mocującego nie odpowiada rozmiarowi wrzeciona narzędzia, po uruchomieniu wpadną w wibracje i może to spowodować utratę kontroli nad narzędziem.

Trzpienie: tarcz, dysków polerujących, tarcz tnących muszą być w pełni włożone do zacisku lub uchwytu narzędziowego. Jeżeli trzpień jest w niewystarczający sposób przytrzymywany oraz/ lub wystaje zbyt daleko, narzędzie wstawiane może się poluzować i zostać wyrzucone z dużą prędkością.

Nie stosować uszkodzonych akcesoriów. Przed każdym użyciem zbadać stan akcesoriów takich jak tarcz ściernych na

obecność, pęknięć i przetarć, tarcz polerujących na obecność pęknięć, przetarć i nadmiernego zużycia, szczotek drucianych na obecność poluzowanych lub pękniętych drutów. W przypadku upuszczenia akcesoriów należy sprawdzić je pod kątem uszkodzeń albo zamontować nowe, nieuszkodzone akcesoria. Po oględzinach i zainstalowaniu akcesoriów należy umieścić siebie oraz osoby postronne poza płaszczyzną obrotu akcesoriów, następnie uruchomić narzędzie na jedną minutę przy maksymalnej prędkości obrotowej. Podczas testu uszkodzone akcesoria ulegną zniszczeniu.
Stosować środki ochrony osobistej. W zależności od zastosowania stosować osłony twarzy, gogle lub okulary ochronne. Jeżeli jest wymagane, stosować maski przeciwpyłowe, ochronę słuchu, rękawice oraz fartuchy chroniące przed niewielkimi fragmentami akcesoriów lub materiałów powstających podczas pracy. Ochrona oczu musi być zdolna do zatrzymania lecących odłamków powstających podczas pracy. Maska przeciwpyłowa musi być zdolna do filtracji pyłu powstającego podczas pracy. Zbyt długie wystawienie na działanie hałasu może skutkować utratą słuchu.
Utrzymywać bezpieczny dystans pomiędzy miejscem pracy, a osobami postronnymi. Osoby wchodzące do miejsca pracy muszą stosować środki ochrony osobistej. Odłamki powstające podczas pracy lub odłamki uszkodzonych akcesoriów mogą wylecieć poza najbliższe otoczenie miejsca pracy.
Podczas wykonywania pracy, w której narzędzie wstawione może zetknąć się z ukrytym przewodem pod napięciem trzymać narzędzie elektryczne za pomocą izolowanych uchwytów. Narzędzie wstawiane podczas kontaktu z przewodem pod napięciem może spowodować, że metalowe elementy narzędzia mogą się znaleźć pod napięciem, co może spowodować porażenie elektryczne operatora narzędzia.
Mocno trzymać narzędzie w ręce (rękach) podczas uruchamiania. Moment obrotowy reakcji silnika przyspieszającego do pełnej prędkości może spowodować obrócenie się narzędzia.
Gdy jest to możliwe, stosować zaciski do przytrzymania obrabianego elementu. Nigdy nie trzymać małego elementu obrabianego w jednej ręce, a narzędzia w drugiej podczas pracy. Użycie zacisków do zamocowania niewielkich elementów obrabianych umożliwi wykorzystanie rąk do kontroli narzędzia. Okrągłe materiały takie, jak trzpienie czy rury mają tendencję do obrotu podczas przecinania oraz mogą spowodować zakleszczenie lub gwałtownych ruch w kierunku operatora.
Umieszczać przewód zasilający z dala od obracających się elementów narzędzia. W przypadku utraty kontroli nad narzędziem, przewód może zostać przecięty lub pochwycony, a dłoń lub ramię operatora może zostać wciągnięte w obracające się elementy maszyny.
Nigdy nie odkładać narzędzia do momentu całkowitego zatrzymania się obracających elementów. Obracające się elementy mogą „pochwycić" podłoże i wyrwać narzędzie spod kontroli.
Po wymianie akcesoria wstawianego lub jakiejkolwiek regulacji należy się upewnić, że nakrętka wrzeciona, uchwyt narzędziowy lub jakiekolwiek narzędzie regulacyjne zostało bezpiecznie dokręcone. Poluzowane urządzenie regulacyjne, może się niespodziewanie przemieścić, powodując utratę kontroli, poluzowane, obracające się elementy zostaną gwałtownie wyrzucone.
Nie uruchamiań narzędzia podczas przenoszenia. Przypadkowy kontakt z obracającymi się elementami może spowodować pochwycenie i wciągnięcie odzieży i kontakt narzędzia z ciałem operatora.
Należy regularnie czyścić otwory wentylacyjne narzędzia. Wentylator silnika wciąga kurz i pył powstający podczas pracy, do środka narzędzia. Nadmierne nagromadzenie drobin metalu zawartych w kurzu zwiększa ryzyko porażenia elektrycznego.
Nie pracować narzędziem w pobliżu łatwopalnych materiałów. Iskry powstające podczas pracy mogą spowodować pożar.
Nie stosować akcesoriów wymagających chłodzenia cieczą. Woda lub płyn chłodzący mogą powodować porażenie prądem elektrycznym.

Ostrzeżenia związane z odbiciem narzędzia w stronę operatora
Odbicie narzędzia w stronę operatora jest nagła reakcją na zablokowane lub zaciśnięte: tarczę obrotową, taśmę polerującą szczotkę lub inne akcesorium. Zablokowanie lub zaciśnięcie powoduje gwałtowne zatrzymanie się obracającego się akcesorium, co skutkuje obrotem elektronarzędzia w stronę przeciwną do obrotu akcesorium.

Na przykład, jeżeli tarcza ścierna jest zablokowana lub zaciśnięty przez obrabiany przedmiot, krawędź tarczy, która wchodzi do punktu zaciśnięcia może się zagłębić w powierzchni materiału powodując, że tarcza wydostanie się lub zostanie wyrzucona. Tarcza może także wydostać się w kierunku do lub od operatora, w zależności od kierunku ruchu ściernicy w miejscu zaciśnięcia. Tarcze ścierne mogą także pęknąć w tych warunkach.

Odbicie narzędzia w stronę operatora jest wynikiem niewłaściwego użycia i / lub niezastosowania się do wskazówek zawartych w instrukcji obsługi. Zjawiska można uniknąć przestrzegając poniższe zalecenia.

Stosować pewny chwyt narzędzia oraz odpowiednią pozycję ciała i rąk, pozwoli to oprzeć się siłom powstającym podczas odbicia. Operator jest w stanie kontrolować obrót lub odbicie narzędzia, jeżeli zastosuje odpowiednie środki ostrożności.
Zachować szczególną uwagę podczas pracy w pobliżu narożników, ostrych krawędzi itp. Unikać podbijania i zakleszczania się tarczy ściernej. Podczas obróbki narożników lub krawędzie występuje zwiększone ryzyko zakleszczenia się tarczy ściernej, co prowadzi do utraty kontroli nad narzędziem lub odbiciem narzędzia.
Nie stosować tarcz pił tarczowych z zębami. Ostrza powodują częste odbicia i utratę kontroli nad narzędziem.
Zawsze wprowadzać narzędzie wstawiane w materiał w tym samym kierunku, w którym krawędź cięcia wychodzi z materiału (ten sam kierunek w którym są wyrzucane wióry). Wprowadzanie narzędzia w niewłaściwym kierunku spowoduje, że

krawędź tnąca narzędzia wstawianego, wydostanie się z materiału i pociągnie narzędzie w kierunku prowadzenia.
Podczas stosowania pilników obrotowych, tarczy tnących, przecinarek szybkotnących lub przecinarek z węglika spiekanego, zawsze należy bezpiecznie zamontować obrabiany materiał. Te akcesoria mogą zostać złapane jeżeli zostaną nieco przechylone w rzazie i spowodować odbicie. Jeżeli tarcza tnąca zostanie złapana, zwykle pęka. Jeżeli pilnik obrotowy lub przecinarka z węglika spiekanego zostanie złapana może wydostać się z rzezu i spowodować utratę kontroli nad narzędziem.

Ostrzeżenia związane ze szlifowaniem i cięciem tarczami ściernymi
Stosować tylko tarcze przystosowane do pracy z narzędziem oraz osłony zaprojektowane do danego rodzaju pracy. Na przykład nie szlifować krawędzią ściernic tnących. Tarcze ścierne do cięcia są przeznaczone do obciążenia obwodowego, siły boczne przyłożone do takiej tarczy mogą spowodować jej rozpadnięcie się.
W przypadku gwintowanych stożków ściernych i czopów, stosować tylko nieuszkodzone trzpienie tarcz z płaskim kołnierzem we właściwym rozmiarze i długości. Użycie właściwego trzpienia zredukuje możliwość pęknięcia.
Nie „zacinać" tarcz tnących lub przykładać do nich zbyt dużego nacisku. Nie próbować zwiększyć głębokości cięcia. Przeciążanie tarczy zwiększa obciążenie, podatność na skręcanie i zdzieranie w trakcie cięcia oraz prawdopodobieństwo odbicia lub zniszczenia tarczy.
Nie ustawiać swoich rąk w linii oraz za wirującą tarczą. Jeżeli w trakcie pracy tarcza oddala się od rąk, to w przypadku odbicia wirująca tarcza i narzędzie zostanie skierowane w stronę operatora.
Jeżeli tarcza została złapana, zablokowana lub w przypadku przerwy w cięciu z dowolnej przyczyny, należy wyłączyć narzędzie i przytrzymać je w bezruchu do czasu aż do całkowitego zatrzymania tarczy. Nigdy nie podejmować próby uwolnienia tarczy tnącej z rzazu jeżeli tarcza jest w ruchu, w przeciwnym wypadku może dojść do odbicia. Zbadać przyczyny i przedsięwziąć prawidłowe kroki aby wyeliminować przyczynę blokowania tarczy.
Nie wznawiać cięcia w obrabianym materiale. Pozwolić tarczy osiągnąć pełną prędkość, a następnie ostrożnie wznowić cięcie. Tarcza może zablokować się, wydostać się z materiału lub odbić jeżeli elektronarzędzie jest uruchamiane w obrabianym materiale.
W celu uniknięcia zaciśnięcia lub odbicie tarczy, należy podpierać panele oraz inne ponadwymiarowe obrabiane materiały. Duże materiały mają tendencję do uginania się pod własnym ciężarem. Podpórki muszą zostać umieszczone pod obrabianym materiałem w pobliżu linii cięcia oraz w pobliżu krawędzi materiału, po obu stronach linii cięcia.
Zachować szczególną ostrożność podczas wycinania wnęk w ścianach lub innych powierzchniach. Tarcza może przeciąć przewody gazowe, wodne lub elektryczne, a także obiekty, które spowodują odbicie.

Ostrzeżenia związane z pracą szczotką drucianą
Zachowaj ostrożność, ponieważ odłamki drutów są wyrzucane ze szczotki także podczas normalnej pracy. Nie przeciążać drutów przez przykładanie zbyt dużej siły do szczotki. Druty z łatwością mogą przebić lekkie ubranie i/ lub skórę.
Przed użyciem, na przynajmniej jedną minutę pozwolić szczotkom osiągnąć prędkość pracy. Podczas tego nikt nie może stać przed lub w linii szczotki. Luźne odłamki drutów lub druty wylecą ze szczotki podczas tej operacji.
Skierować urobek spod wirującej szczotki z dala od siebie. Podczas pracy, małe odłamki oraz małe fragmenty drutów mogą zostać wyrzucone z dużą prędkością i wbić się w skórę.

OBSŁUGA AKUMULATORA

Instrukcje bezpieczeństwa ładowania akumulatora
Uwaga! Przed rozpoczęciem ładowania upewnić się, czy korpus zasilacza, przewód i wtyczka nie są popękane i uszkodzone. Zabrania się używania niesprawnej lub uszkodzonej stacji ładującej i zasilacza! Do ładowania akumulatorów wolno używać jedynie stacji ładującej i zasilacza dostarczonych w zestawie. Używanie innego zasilacza może spowodować powstanie pożaru lub zniszczenie narzędzia. Ładowanie akumulatora może odbywać się jedynie w pomieszczeniu zamkniętym, suchym i zabezpieczonym przed dostępem osób niepowołanych, a zwłaszcza dzieci. Nie wolno używać stacji ładującej i zasilacza bez stałego dozoru osoby dorosłej! W razie konieczności opuszczenia pomieszczenia, w której odbywa się ładowanie, należy odłączyć ładowarkę od sieci elektrycznej przez wyjęcie zasilacza z gniazda sieci elektrycznej. W przypadku wydobywania się z ładowarki dymu, podejrzanego zapachu itp. należy natychmiast wyjąć wtyczkę ładowarki z gniazda sieci elektrycznej!
Narzędzie dostarczane jest z akumulatorem nie naładowanym, dlatego przed rozpoczęciem pracy należy go ładować zgodnie z procedura opisaną poniżej za pomocą znajdujących się w zestawie zasilacza i stacji ładującej. Akumulatory typu Li-Ion (litowo – jonowe) nie wykazują tzw. "efekt pamięciowego", co pozwala je doładowywać w dowolnym momencie. Zalecane jest jednak rozładowanie akumulatora podczas normalnej pracy, a następnie naładowanie do pełnej pojemności. Jeżeli ze względu na charakter pracy nie jest możliwe za każdym razem takie potraktowanie akumulatora, to należy to zrobić przynajmniej co kilka, kilkanaście cykli pracy. W żadnym wypadku nie wolno rozładowywać akumulatorów zwierając elektrody, gdyż powoduje to nieodwracalne uszkodzenia! Nie wolno także sprawdzać stanu naładowania akumulatora, przez zwieranie elektrod i sprawdzanie iskrzenia.
Przechowywanie akumulatora
Aby wydłużyć czas życia akumulatora należy zapewnić właściwe warunki przechowywania. Akumulator wytrzymuje około 500 cykli „ładowanie - rozładowanie". Akumulator należy przechowywać w zakresie temperatur od 0 do 30 stopni Celsjusza, przy względnej wilgotności powietrza 50%. Aby przechowywać akumulator przez dłuższy czas, należy go naładować do ok 70% pojemności. W przypadku dłuższego przechowywania należy okresowo, raz w roku naładować akumulator. Nie należy doprowadzać do nad-

miernego rozładowania akumulatora, gdyż skraca to jego żywotność i może spowodować nieodwracalne uszkodzenie. W trakcie przechowywania akumulator będzie się stopniowo rozładowywał, ze względu na upływność. Proces samoistnego rozładowania zależy od temperatury przechowywania, im wyższa temperatura, tym szybszy proces rozładowania. W przypadku niewłaściwego przechowywania akumulatorów może dojść do wycieku elektrolitu. W przypadku wycieku należy zabezpieczyć wyciek za pomocą środka neutralizującego, w przypadku kontaktu elektrolitu z oczami, należy obficie przemyć oczy wodą, a następnie niezwłocznie skorzystać z pomocy lekarskiej. **Zabronione jest korzystanie z narzędzia z uszkodzonym akumulatorem.** W przypadku całkowitego zużycia akumulatora należy go oddać do specjalistycznego punktu zajmującego się utylizacją tego typu odpadów.

Transport akumulatorów
Akumulatory litowo – jonowe wg przepisów prawnych są traktowane jak materiały niebezpieczne. Użytkownik narzędzia może transportować narzędzie z akumulatorem oraz same akumulatory drogą lądową. Nie muszą być wtedy spełnione dodatkowe warunki. W przypadku zlecenia transportu osobom trzecim (na przykład wysyłka za pomocą firmy kurierskiej) należy postępować zgodnie z przepisami dotyczącymi transportu materiałów niebezpiecznych. Przed wysyłką należy skontaktować się w tej sprawie z osobą o odpowiednich kwalifikacjach.
Zabronione jest transportowanie uszkodzonych akumulatorów. Na czas transportu demontowane akumulatory należy usunąć z narzędzia, odsłonięte styki zabezpieczyć, np. zakleić taśmą izolacyjną. Akumulatory zabezpieczyć w opakowaniu w taki sposób, aby nie przemieszczały się wewnątrz opakowania w trakcie transportu. Należy także przestrzegać przepisów krajowych dotyczących transportu materiałów niebezpiecznych.

Akumulator zasilający
Do zasilania można użyć tylko jednego z wymienionych akumulatorów Li-Ion YATO 18 V: YT-82842, YT-82843, YT-82844, YT-82845, które można ładować tylko za pomocą ładowarek YATO YT-82848 lub YT-82849. Zabronione jest użytkowanie innych akumulatorów o innym napięciu znamionowym i nie pasujących do gniazda akumulatora urządzenia. Zabronione jest przerabianie gniazda i/lub akumulatora, aby je dopasować do siebie.
Akumulator wsunąć w gniazdo zasilania stykami skierowanymi do wnętrza narzędzia, aż do momentu zdziałania zatrzasku akumulatora. Upewnić się, że akumulator nie wysunie się podczas pracy. Odłączyć akumulator należy przez naciśnięcie i przytrzymanie zatrzasku, a następnie wysunięcie akumulatora z obudowy narzędzia.

Ładowanie akumulatora
Uwaga! Przed ładowaniem należy odłączyć zasilacz stacji ładującej od sieci elektrycznej przez wyciągnięcie wtyczki zasilacza z gniazda sieci elektrycznej. Ponadto należy oczyścić akumulator i jego zaciski z brudu i pyłu za pomocą miękkiej, suchej szmatki.
Akumulator posiada wbudowany wskaźnik naładowania. Naciskając przycisk zaświecą się diody (II), im więcej, tym bardziej naładowany akumulator. Jeżeli po naciśnięciu przycisku diody się nie świecą oznacza to rozładowany akumulator.
Odłączyć akumulator od narzędzia.
Wsunąć akumulator w gniazdo ładowarki (V).
Podłączyć ładowarkę do gniazda sieci elektrycznej.
Zaświeci się czerwona dioda, co oznacza proces ładowania.
Po zakończeniu ładowania zgaśnie dioda czerwona, a zaświeci się dioda zielona, oznaczająca pełne naładowanie akumulatora.
Należy wyciągnąć wtyczkę zasilacza z gniazda sieci elektrycznej.
Wysunąć akumulator ze stacji ładującej, naciskając przycisk zatrzasku akumulatora.

Uwaga! Jeżeli po podłączeniu ładowarki do sieci elektrycznej zaświeci się zielona dioda oznacza to w pełni naładowany akumulator. W takim wypadku ładowarka nie rozpocznie procesu ładowania.

MONTAŻ ELEMENTÓW WYPOSAŻENIA SZLIFIERKI KĄTOWEJ

Montaż osłony tarczy ściernej
W tym celu należy nałożyć osłonę tarczy na cylindryczną część korpusu wokół wrzeciona i przy pomocy śruby lub zacisku obejmy osłony, unieruchomić tak, aby osłona była zamocowana prosto, mocno i pewnie. Tak ustawić osłonę tarczy ściernej, by nie osłonięta część tarczy była możliwie jak najdalej od dłoni użytkownika szlifierki. Nigdy nie pracować szlifierką bez prawidłowo zamontowanej osłony tarczy!
Wraz ze szlifierką jest dostarczana osłona zapewniająca właściwą ochronę tylko podczas szlifowania za pomocą tarcz ściernych i tarcz wykorzystujących papier ścierny oraz niektórych szczotek drucianych. Tarcza po zamontowaniu na wrzecionie nie może wystawać poza boczną krawędź osłony. W przypadku wykonywania innego rodzaju dozwolonej pracy należy skontaktować się z producentem w celu nabycia osłony przeznaczonej do tego rodzaju pracy.
W przypadku użycia osłony Typu A (do cięcia) do szlifowania powierzchnią boczną, osłona może kolidować z obrabianym przedmiotem powodując słabą kontrolę nad narzędziem. W przypadku użycia osłony Typu B (do szlifowania) do przecinania za pomocą ściernicy wzrasta ryzyko ekspozycji na iskry oraz cząstek oraz także na części tarczy w przypadku pęknięcia jej. Podczas użycia osłony Typu A (do cięcia), Typu B (do szlifowania) lub Typu C (kombinowanej) do cięcia lub szlifowania powierzchnią boczną betonu lub kamienia, wzrasta ryzyko ekspozycji na pył oraz utratę kontroli na skutek odbicia w stronę operatora. Podczas użycia osłony Typu A (do cięcia), Typu B (do szlifowania) lub Typu C (kombinowanej) z tarczową szczotką drucianą o grubości, która

spowoduje, że szczotka będzie wystawała poza kołnierz osłony może spowodować, że druty mogą pochwycić osłonę co doprowadzi do pękania drutów.

Montaż rękojeści dodatkowej
Zamontować rękojeść przez jej pewne przykręcenie do głowicy narzędzia.

OBSŁUGA TARCZ ŚCIERNYCH SZLIFIERKI KĄTOWEJ

UWAGA! Montaż tarcz ściernych może być dokonywany tylko przy odłączonym napięciu zasilającym. Zdemontować akumulator z gniazda narzędzia!

Usytuowanie kołnierzy mocujących
Należy zwrócić uwagę, że tarcze w miejscu mocowania do wrzeciona mogą mieć różną grubość.
W zależności od używanych tarcz ściernych cienkich (grubość do 3,2 mm), bądź grubych (grubość powyżej 3,2 mm) inne jest usytuowanie kołnierzy mocujących (III). Maksymalna grubość tarczy ściernej, którą można zamocować do szlifierki wynosi 6 mm.

Montaż tarcz ściernych
Odłączyć napięcie zasilające od narzędzia. Zdemontować akumulator z gniazda narzędzia!
Podczas montażu należy zwrócić uwagę, by krawędzie A (IV) na dole trzpienia wrzeciona i kołnierzy mocujących dokładnie się nakładały.
Osadzić górny kołnierz mocujący na wrzecionie.
Osadzić tarczę ścierną na wrzecionie i górnym kołnierzu mocującym
Nakręcić dolny kołnierz mocujący na wrzeciono.
Wcisnąć blokadę wrzeciona i dokręcić dolny kołnierz mocujący za pomocą klucza, a następnie zwolnić nacisk na przycisk blokady.
Zamontować akumulator, włączyć szlifierkę i obserwować jej pracę bez żadnego obciążenia przez czas około 1 minuty.
Zdemontować akumulator i sprawdzić zamocowanie tarcz.

Demontaż tarcz ściernych
Wyłączyć szlifierkę i zdemontować akumulator z gniazda narzędzia.
Wcisnąć blokadę wrzeciona i odkręcić dolny kołnierz mocujących przy pomocy klucza do mocowania, a następnie zdjąć tarczę ścierną z wrzeciona. Oczyścić wrzeciono oraz kołnierze mocujące z pyłu oraz innych zanieczyszczeń powstałych w trakcie pracy.

Rodzaje tarcz ściernych
Do pracy szlifierką można stosować każdą ściernicę wzmocnioną oplotem, przeznaczoną do stosowania ze szlifierkami kątowymi o dopuszczalnej prędkości obwodowej co najmniej 80 m/s oraz średnicach mocowania i zewnętrznych określonych w tabeli z danymi technicznymi.
Jeżeli tarcza ścierna jest wyposażona w otwór niegwintowany do jej montażu należy użyć kołnierzy mocujących.
Możliwy jest także montaż tarcz o średnicy zewnętrznej określonej w tabeli z danymi technicznymi, wyposażonych w otwór gwintowany M14. W takim wypadku nie należy stosować kołnierzy mocujących, a tarczę przykręcić bezpośrednio do wrzeciona, blokując go przyciskiem, a tarczę dokręcając mocno i pewnie za pomocą klucza płaskiego (nie będącego na wyposażeniu szlifierki).
W przypadku tarcz umożliwiających montaż krążka papieru ściernego za pomocą rzepu, należy stosować tylko krążki papieru ściernego o średnicy określonej w tabeli z danymi technicznymi. Krążki należy umieszczać koncentrycznie na tarczy. Krawędź krążka nie może wystawać poza krawędź tarczy.
Możliwe jest także stosowanie ściernych tarcz diamentowych o wymiarach określonych w tabeli z danymi technicznymi, przeznaczonych do cięcia i szlifowania na sucho. Montaż należy przeprowadzić tak samo jak w przypadku tarcz ściernych. Jeżeli wykorzystywane są diamentowe tarcze segmentowe, odstęp między segmentami nie może przekraczać 10 mm, mierzony na obwodzie tarczy, a segmenty muszą mieć ujemny kąt natarcia.
Do obróbki metali zaleca się stosować tarcze ścierne wykonane z materiałów przeznaczonych do obróbki danego rodzaju metalu. Należy zapoznać się z dokumentacją dołączoną do tarczy ściernej.
Do obróbki materiałów ceramicznych można stosować tarcze ścierne przeznaczone do obróbki kamienia lub tarcze diamentowe, przeznaczone do pracy na sucho.
Szczotki druciane i tarcze z papierem ściernym zaleca się wykorzystywać do usuwania starych powłok lakierniczych z elementów metalowych.
Zabronione jest przerabianie otworu mocującego, wrzeciona lub stosowanie pierścieni redukcyjnych w celu dostosowania średnicy otworu mocującego do średnicy wrzeciona. Zabronione jest stosowanie tarcz ściernych o średnicy mocowania innej niż określona w tabeli z danymi technicznymi. Zabronione jest stosowanie tarcz z łańcuchem tnącym lub pił tarczowych, ze względu na to, że zwiększają ryzyko wystąpienia odbicia narzędzia w stronę operatora.
Uwaga! Zabronione jest stosowanie innych tarcz niż dopuszczone do użytku w tej instrukcji. Nawet jeżeli da się je zamontować do wrzeciona szlifierki. Niewłaściwe tarcze mogą nie wytrzymać obciążeń generowanych w trakcie pracy szlifierka kątową. Uszkodzone, rozpadające się tarcze ścierne stanowią zagrożenie poważnymi urazami ciała lub śmierci.

UWAGA! Wszystkie czynności wymienione w niniejszym rozdziale należy wykonywać przy odłączonym napięciu zasilającym -

akumulator musi zostać odłączony od narzędzia!

UŻYTKOWANIE SZLIFIERKI KĄTOWEJ

Zdemontować akumulator z gniazda narzędzia!
Przed przystąpieniem do pracy narzędziem należy sprawdzić czy korpus obudowy i akumulatora nie są uszkodzone.
Jeżeli widoczne są jakiekolwiek uszkodzenia zabrania się podłączania akumulatora do narzędzia!
Zamocować osłonę tarczy ściernej i rękojeść.
Nigdy nie pracować szlifierką bez zamontowanej osłony tarczy ściernej!
Dobrać odpowiedni do rodzaju pracy typ tarczy ściernej i zamontować tarczę na wrzecionie szlifierki.
Obrabiany materiał zamontować w odpowiedni sposób tak, aby nie przemieszczał się w trakcie obróbki, na przykład za pomocą imadeł lub zacisków. Tarcza szlifierki wiruje z wysoką prędkością i niewłaściwe zamocowanie obrabianego materiału może spowodować jego niekontrolowane przemieszczenie się w trakcie pracy, co zwiększa ryzyko odniesienia poważnych obrażeń.
W przypadku cięcia należy podpierać przecinany materiał po obu stronach linii cięcia, ale w taki sposób, aby w trakcie przecinania nie spowodował zakleszczenia tarczy tnącej. Podpory należy umiejscowić w pobliżu krawędzi przecinanego materiału oraz w pobliżu linii cięcia.
Założyć ochronę oczu, ochronniki słuchu i rękawice ochronne.
Sprawdzić, czy włącznik znajduje się w pozycji „wyłączony - 0”. Następnie podłączyć akumulator do narzędzia.
Przyjąć odpowiednią pozycję gwarantującą zachowanie równowagi i uruchomić szlifierkę włącznikiem.
Jeżeli włącznik jest umiejscowiony w górnej lub bocznej ścianie korpusu szlifierki, to w celu włączenia, należy nacisnąć włącznik w tylnej jego części, a następnie, nie zwalniając nacisku przesunąć go do przodu w kierunku oznaczonym symbolem „I”. Włącznik może posiadać zaczep, który pozwala na zablokowanie go w tej pozycji, co ułatwia długotrwałą pracę. Aby wyłączyć szlifierkę należy nacisnąć włącznik w jego tylnej części i pozwolić mu się wycofać. W przypadku utraty zasilania w trakcie pracy z zablokowanym włącznikiem, podjęcie pracy po przywróceniu zasilania będzie możliwe dopiero po odblokowaniu i ponownym załączeniu włącznika.
Jeżeli szlifierka jest wyposażona we włącznik umieszczony w dolnej części rękojeści, należy nacisnąć i przytrzymać przycisk blokady, a następnie wcisnąć włącznik. Wciśnięty włącznik należy trzymać podczas wykonywania pracy, ale nie jest konieczne przytrzymywanie przycisku blokady. Zwolnienie nacisku na włącznik spowoduje wyłączenie szlifierki. Taki włącznik nie posiada możliwości zablokowania go na czas pracy.
Przystąpić do pracy przykładając właściwą powierzchnię tarczy do obrabianego materiału:
- w przypadku tarcz ściernych do szlifowania należy szlifować powierzchnią boczną i / lub czołową,
- w przypadku ściernic listkowych należy szlifować powierzchnia boczną tak, aby listki papieru ściernego poruszały się równolegle do obrabianego materiału,
- w przypadku tarcz z rzepem umożliwiającym zamocowanie papieru ściernego, szlifowanie należy przeprowadzić powierzchnią boczną,
- w przypadku szczotek drucianych należy dokonywać obróbki zakończeniem drutów, a nie ich powierzchnią boczną,
- w przypadku tarcz do cięcia, należy ciąć powierzchnią czołową, nie szlifować powierzchnią czołową tarcz przeznaczonych do cięcia.

Regulacja prędkości obrotowej (VI)
Regulacja prędkości obrotowej jest możliwa tylko przy podłączonym akumulatorze zasilającym.
Naciskać przycisk, zostaną kolejno podświetlone kontrolki znajdujące się przy numerze biegu. Im większa liczba biegu tym wyższa prędkość obrotowa. Po osiągnięciu najwyższej prędkości, kolejne naciśnięcie przycisku spowoduje przejście do biegu o najniższej prędkości. Niższe biegi posiadają kontrolki podświetlane na zielono, a wyższe biegi posiadają kontrolki podświetlane na czerwono.
Niższe obroty należy stosować do szczotek i ściernic z papieru ściernego. Wysokie obroty należy stosować do tarcz ściernych.

Podczas szlifowania powierzchnią boczną utrzymywać szlifierkę pod kątem nie większym niż 30 stopni względem obrabianej powierzchni (VII). Przesuwać szlifierkę płynnymi ruchami do siebie i od siebie.
Podczas cięcia, tarcza tnąca powinna się znajdować pod kątem prostym względem ciętej powierzchni. Nie należy dokonywać cięcia pod innym kątem. Zabronione jest zmienianie kąta tarczy tnącej względem obrabianego materiału w trakcie samego cięcia. Należy dokonywać cięcia tylko w linii prostej. Nie zastosowanie się do powyższych zaleceń zwiększa ryzyko zakleszczenia tarczy tnącej w obrabianym materiale, co może spowodować zjawisko odbicia narzędzia w stronę operatora, pęknięcie tarczy lub jej rozpadnięcie się.
Podczas cięcia należy prowadzić szlifierkę w kierunku obrotów tarczy (VIII).
W czasie pracy szlifierką nie wywierać zbyt dużego nacisku na obrabiany materiał i nie wykonywać gwałtownych ruchów, aby nie spowodować zakleszczenia lub pęknięcia i rozerwania tarczy ściernej.
Nie wolno dopuścić do przeciążenia szlifierki, temperatura powierzchni zewnętrznych nigdy nie może przekroczyć 60°C.
Po zakończonej pracy wyłączyć szlifierkę, zdemontować akumulator i dokonać przeglądu.
Uwaga! Tarcza może wirować jeszcze przez jakiś czas po wyłączeniu szlifierki. Przed przystąpieniem do przeglądu należy odczekać do ostygnięcia tarczy. Podczas pracy zarówno tarcza jak i obrabiany materiał mogą się nagrzać do wysokiej temperatury.

Pamiętaj! Przy pracy szlifierką kątową:
Zawsze stosować osłonę oczu.
Nie stosować tarcz ściernych o maksymalnej dopuszczalnej prędkości obwodowej mniejszej niż 80 m/s.
Nie stosować tarcz ściernych o maksymalnej dopuszczalnej prędkości obrotowej mniejszej niż prędkość obrotowa szlifierki.

MONTAŻ WYPOSAŻENIA SZLIFIERKI PROSTEJ

UWAGA! Wszystkie czynności wymienione w niniejszym rozdziale należy wykonywać przy odłączonym napięciu zasilającym - akumulator musi zostać odłączony od narzędzia!

Montaż wyposażenia w uchwycie narzędziowym (II)
Przed umieszczeniem narzędzia wstawianego w uchwycie może być konieczne poluzowanie nakrętki mocującej. W tym celu jednym z kluczy należy przytrzymać wrzeciono, a drugim odkręcić nakrętkę. Nakrętki nie należy całkowicie demontować z uchwytu. Umieścić trzpień narzędzia wstawianego w uchwycie. Pomiędzy częścią roboczą narzędzia wstawianego i uchwytem narzędziowym nie może być większy odstęp niż 8 mm. Ponadto należy się upewnić, że przynajmniej połowa trzpienia narzędzi wstawianego znajduje się wewnątrz uchwytu narzędziowego.

Demontaż wyposażenia jest możliwy po poluzowaniu nakrętki mocującej.
Ostrzeżenie! Bezpośrednio po zakończeniu pracy narzędzie wstawiane może być gorące. Należy odczekać do jego samoistnego ostudzenia przed demontażem.

OBSŁUGA SZLIFIERKI PROSTEJ

Uruchamianie i zatrzymywanie szlifierki
Przed uruchomieniem szlifierki należy ją chwycić oburącz za uchwyty lub za izolowane części obudowy, a następnie upewnić się, że narzędzie wstawiane nie ma kontaktu z żadnym przedmiotem. Kierunek obrotu wrzeciona jest zaznaczony za pomocą strzałki na obudowie narzędzia w pobliżu uchwytu narzędziowego.
Narzędzie uruchomić naciskając i przytrzymując tylną część przycisku włącznika, a następnie przesuwając do przodu (III). Włącznik można zablokować w przedniej pozycji co może być pomocne podczas długotrwałej pracy.
Uruchomione narzędzie przytrzymać w takiej pozycji przez ok. 30 sekund obserwując w tym czasie czy nie dochodzą z niego podejrzane dźwięki, czy nadmiernie nie hałasuje lub wpada w nadmierne drgania.
Jeżeli nie zostaną zaobserwowane żadne oznaki nieprawidłowej pracy należy narzędzie wyłączyć zwalniając nacisk na włącznik lub, jeżeli był zablokowany, naciskając tylną część przycisku włącznika. Przycisk wycofa się samoczynnie, narzędzia wstawiane może poruszać się jeszcze przez jakiś czas po zwolnieniu włącznika.
Narzędzie można odłożyć dopiero po całkowitym zatrzymaniu ruchu narzędzia wstawianego.

Regulacja prędkości obrotowej (IV)
Regulacja prędkości obrotowej jest możliwa tylko przy podłączonym akumulatorze zasilającym.
Naciskać przycisk, zostaną kolejno podświetlone kontrolki znajdujące się przy numerze biegu. Im większa liczba biegu tym wyższa prędkość obrotowa. Po osiągnięciu najwyższej prędkości, kolejne naciśnięcie przycisku spowoduje przejście do biegu o najniższej prędkości. Niższe biegi posiadają kontrolki podświetlane na zielono, a wyższe biegi posiadają kontrolki podświetlane na czerwono.

UŻYTKOWANIE SZLIFIERKI PROSTEJ

Przy użytkowaniu ściernic należy zachować podstawowe środki ostrożności. Przed każdym użyciem należy dokonać oględzin ściernic pod kątem uszkodzeń i deformacji. Zabronione jest stosowanie ściernic w których zaobserwowano jakiekolwiek uszkodzenia. Ściernic nie należy rzucać, uderzać i gwałtownie przykładać do obrabianego materiału. Może to doprowadzić do rozpadnięcia się ściernicy, a tym samym spowodować ciężkie obrażenia.
Trzpień wyposażenie nie może wystawać więcej niż 8 mm z uchwytu narzędziowego.
Akcesoria stosować zgodnie z ich przeznaczeniem. Na przykład, nie szlifować tarczami przeznaczonymi do cięcia, nie wykorzystywać wierteł do frezowania bocznego.
Przed montażem akcesoriów należy ustawić właściwą dla danego typu wyposażenia prędkość roboczą. Po dokonaniu montażu należy pozwolić osiągnąć pełną prędkość roboczą. Do obrabianego materiału przykładać tylko obracające się z pełną prędkością akcesoria. Nie stosować nadmiernej siły, a tylko taką, jaka jest potrzebna do prawidłowej pracy. Tarcze do szlifowania przykładać pod niewielkim kątem do obrabianego materiału. Tarcze do cięcia przykładać prostopadle do zamierzonego rzazu. Szczotki przykładać tak, aby obróbki dokonywały końce drutów nie ich powierzchnie boczne.
Po zakończeniu obróbki odsunąć bezpiecznie akcesoria od obrabianego materiału, a następnie wyłączyć elektronarzędzie i odczekać do całkowitego zatrzymania akcesoria wstawianego. Odłączyć akumulator od elektronarzędzia i przystąpić do demontażu lub regulacji.
Obrabiany materiał należy zamocować lub podeprzeć w taki sposób żeby zapobiec jego oraz jego fragmentom niekontrolowane-

mu ruchowi w trakcie obróbki. Można do tego wykorzystać, podpórki, uchwyty, zaciski, imadła itp. Mocowania należy dokonać w taki sposób, aby zapewnić swobodny dostęp do obrabianej powierzchni.
Narzędzie zawsze trzymać oburącz za izolowane chwyty (V). Uczyni to prace bezpieczniejszą i pozwoli łatwiej kontrolować narzędzie, także w trakcie niespodziewanych sytuacji.
Narzędzie należy trzymać z siłą wystarczającą do bezpiecznej pracy. Nadmiernie mocny uchwyt może spowodować zmęczenie. Należy unikać trzymania narzędzia tylko za pomocą samych palców.
W przypadku stosowania akcesoriów nakręcanych na gwintowany trzpień, należy tak dobierać akcesoria, aby gwint mocujący nie był dłuższy od otworu w który zostanie wkręcony. Zapobiegnie to pękaniu akcesoriów. Należy stosować trzpienie z kołnierzem oporowym, który jest płaski, bez podcięć i wgłębień. Zwiększy to powierzchnie styku trzpienia z akcesorium i zapobiegnie jego pękaniu.
Nie wolno stosować akcesoriów o średnicy większej niż podana w tej instrukcji.

Przystąpić do pracy. Przy pracy ciągłej należy kontrolować nagrzewanie się szlifierki i narzędzia, i w miarę wzrostu temperatury robić przerwy w czasie pracy. Aby nie dopuścić do przegrzania silnika zaleca się stosować częste przerwy w pracy szlifierki i dbać o drożność szczelin wentylacyjnych.
W czasie pracy szlifierką nie wywierać zbyt dużego nacisku na obrabiany materiał i nie wykonywać gwałtownych ruchów, aby nie spowodować uszkodzenia zamocowanego wyposażenia lub samej szlifierki.
Wiercąc lub frezując w stali lub aluminium można chłodzić narzędzia olejem emulgującym lub cieczą chłodzącą zalecaną dla określonego materiału, natomiast nie zaleca się stosowania chłodziwa przy pracach w mosiądzu. W końcowej fazie wiercenia otworów przelotowych należy zmniejszyć nacisk na wiertło, celem uniknięcia jego złamania lub zakleszczenia. Po zakleszczeniu wiertła natychmiast należy wyłączyć narzędzie. Wywieranie dużych nacisków na narzędzia, lub niewłaściwy dobór obrotów do danego rodzaju prac powodują przeciążenie narzędzia, co można rozpoznać po znacznym nagrzewaniu się powierzchni zewnętrznych korpusu.
Nie wolno dopuścić do przeciążenia narzędzia, temperatura powierzchni zewnętrznych nigdy nie może przekroczyć 60 °C.
Po zakończonej pracy wyłączyć narzędzie, odłączyć akumulator i dokonać konserwacji i oględzin.

KONSERWACJA I PRZEGLĄDY

UWAGA! Przed przystąpieniem do regulacji, obsługi technicznej lub konserwacji wyciągnij wtyczkę narzędzia z gniazdka sieci elektrycznej lub odłącz akumulator od narzędzia. Po zakończonej pracy należy sprawdzić stan techniczny elektronarzędzia poprzez oględziny zewnętrzne i ocenę: korpusu i rękojeści, przewodu elektrycznego z wtyczką i odgiętką lub obudowy akumulatora, działania włącznika elektrycznego, drożności szczelin wentylacyjnych, iskrzenia szczotek, głośności pracy łożysk i przekładni, rozruchu i równomierności pracy. W okresie gwarancji użytkownik nie może domontować elektronarzędzi, ani wymieniać żadnych podzespołów lub części składowych, gdyż powoduje to utratę praw gwarancyjnych. Wszelkie nieprawidłowości obserwowane przy przeglądzie, lub w czasie pracy, są sygnałem do przeprowadzenia naprawy w punkcie serwisowym. Po zakończeniu pracy, obudowę, szczeliny wentylacyjne, przełączniki, rękojeść dodatkową i osłony należy oczyścić np. strumieniem powietrza (o ciśnieniu nie większym niż 0,3 MPa), pędzlem lub suchą szmatką bez użycia środków chemicznych i płynów czyszczących. Narzędzia i uchwyty oczyścić suchą czystą szmatką.

TOOL DESCRIPTION

The angle grinder is a power tool designed for grinding and cutting metals and mineral building materials such as brick, natural and artificial stone, concrete, glazing, etc. using abrasive discs and grinding wheels selected for a given material. Under no circumstances must the tool be used for processing materials other than those mentioned above, e.g. for grinding and cutting wood or polishing. The correct, reliable and safe operation of the grinder requires its proper use, so before using the grinder:

Read the entire instructions manual before the first use of the tool and keep it for future reference.
Always use an eye guard!
Do not use grinding discs with a maximum permissible perimeter speed of less than 80 m/s!
Do not use grinding wheels with a maximum permissible rotational speed lower than the grinder's speed.
Caution! Produced during the sanding of certain surfaces, the resulting dust can be harmful to health or toxic.

The supplier is not liable for any damage resulting from failure to observe the safety instructions and recommendations contained in this manual.

EQUIPMENT

The tool is delivered complete but requires preparation before starting work. The product is supplied with a battery pack, a charging station (charger), an abrasive disc guard, a wrench for fixing the grinding disc and an additional handle.

TECHNICAL DATA

Parameter	Unit	Value
Part no.		YT-828293
Mains voltage	[V]	18 DC
Rated rpm	[min^{-1}]	3000 – 8500
Diameter of the abrasive disc	[mm]	125
Diameter of the abrasive disc hole	[mm]	22.2
Spindle taper		M14
Weight	[kg]	1.26
Noise level		
- sound pressure $L_{pA} \pm K_{pA}$	[dB (A)]	89.0 ± 3.0
- power $L_{wA} \pm K_{wA}$	[dB (A)]	97.0 ± 3.0
Vibration level $_{ah,AG}$ ± K (main/additional handle)	[m/s^2]	7.28 ± 1.5
Insulation class		III
Protection rating		IPX0
Battery type		Li-Ion
Battery capacity	[Ah]	4
Charger*		
Input voltage	[V]	220 – 240
Mains frequency	[Hz]	50/60
Output voltage	[V]	21 DC
Output current	[A]	2.4
Rated power	[W]	60
Charging time**	[h]	2

Parameter	Unit	Value
Catalogue No.		YT-82824
Rated voltage	[V]	18 DC
Tool chuck diameter	[mm]	6
Max.diameter of accessories	[mm]	25
Thread size of the fixing nut		M15
Rated rpm	[min^{-1}]	8,000 – 26000
Noise level		
- sound pressure	[dB(A)]	78.0 ± 3.0
- power	[dB(A)]	89.0 ± 3.0
Vibration level	[m/s^2]	2.47 ± 1.5
Protection rating		IPX0
Weight	[kg]	1.37
Battery type		Li-Ion

* only for models equipped with a battery and charger
** the specified charging time applies only to the battery with the capacity listed in the table

The declared noise emission value has been measured using the standard test method and can be used to compare one tool to another. The declared noise emission value can be used in the preliminary exposure assessment.
The declared total vibration value has been measured using the standard test method and can be used to compare one tool to another. The declared total vibration value can be used in the initial exposure assessment.
Caution! The vibration emission during tool operation may differ from the declared value, depending on the manner the tool is used.
Caution! Safety measures to protect the operator, which are based on an assessment of exposure under actual conditions of use (including all parts of the work cycle, such as the time when the tool is switched off or idle and the activation time), must be specified.

GENERAL SAFETY CONDITIONS

NOTE! Get acquainted with all the instructions below. Failure to observe them may lead to an electric shock, fire or injuries. The notion of electric tool used in the instructions applies to all the tools which are powered with electric current, both wire tools and wireless ones.

OBSERVE THE FOLLOWING INSTRUCTIONS

Place of work
The place of work must be properly illuminated and clean. Disorder and poor illumination may be a cause of accidents.
Do not work with electric tools in explosive environments, or those which contain inflammable liquids, gases or vapours. Electric tools generate sparks, which may cause a fire in case of contact with inflammable gases or vapours.
Do not allow children and outsiders to the place of work. A lack of concentration may result in a loss of control over the tool.

Electric safety
The plug of the power supply cable must fit the mains socket. Do not modify the plug. Do not use any adapters whatsoever in order to adapt the plug to the socket. Unmodified plug which fits the socket reduces the risk of an electric shock.
Avoid contact with grounded surfaces, such as pipes, heaters and refrigerators. Grounding of the body increases the risk of an electric shock.
Do not expose electric tools to precipitation or humidity. Water and humidity which gets into the electric tool increases the risk of an electric shock.
Do not overload the power supply cable. Do not use the power supply cable in order to carry the tool or to connect and disconnect the plug from the mains socket. Avoid contact of the power supply cable with heat, oils, sharp tools and moving elements. Damage to the power supply cable increases the risk of an electric shock.
In case work is realised outside closed areas, it is necessary to use extension cords designed for applications outside closed areas. Using a correct extension cord permits to reduce the risk of an electric shock.
If operating a power tool in a damp location is unavoidable, use a residual current device (RDC) protected supply. Use of an RCD reduces the risk of electric shock.

Personal safety
Commence work in good physical and psychological conditions. Pay attention to what you do. Do not work if you are tired or under effects of medicines or alcohol. Even a moment's inattention during work may lead to serious injuries.
Always use individual means of protection. Always wear goggles. Using individual means of protection, such as dust-masks, protective shoes, helmets and hearing protections permits to reduce the risk of serious injuries.
Avoid accidental activation of the tool. Make sure the switch is in the OFF position, before you connect the tool to the mains. Holding the tool with a finger on the switch or connecting an electric tool when the switch is in the ON position may lead to serious injuries.
Before you turn an electric tool on remove all the spanners and other tools, which have been used for adjustments. A spanner left on rotating elements of the tool may lead to serious injuries.
Keep your balance. Maintain an appropriate position. It will permit to control the electric tool in case of unpredicted situations during its operation.
Use protective clothes. Do not wear loose clothes or jewellery. Keep your hair, clothes and gloves away from moving elements of the electric tool. Loose clothes, jewellery or long hair may get caught on moving elements of the tool.
Use dust extractors or dust containers, if the tool is equipped with any. Make sure they are properly connected. Using of dust extractors permits to reduce the risk of serious injuries.

Safety precautions while using the electric tool
Before the battery is installed, make sure the switch is off. Installation of the battery when the switch is on may lead to accidents. Use solely the charger recommended by the manufacturer. Using a charger designed for another type of battery may be a cause of fire.

The electric tool must be operated exclusively with the battery indicated by the manufacturer. Using another battery may be a cause of fire or injuries.
When the battery is not used, it must be stored away from such metal objects as paper clips, coins, nails, screws or other small metal elements, which might short-circuit the terminals**.** Short-circuited terminals of the battery may cause burns or fire.
Under adverse circumstances liquid may leak from the battery; avoid any contact. In case of accidental contact with the liquid, rinse it with water. In case of eye contact, seek medical. The liquid leaking from the battery may cause irritation or burns.
During work when the tool may touch a hidden live conductor, the electric tool must be held by insulated handles. The installed bit in case of contact with a live conductor may conduct electricity to the metal elements of the tool, which may cause electric shock to the operator.

Repairs
The tool may be repaired only by authorised service centres, which must use solely original spare parts. It will guarantee a proper level of safety of operation of the electric tool.

ADDITIONAL SAFETY GUIDELINES FOR DISC GRINDERS AND POLISHING MACHINES

The tool is intended only for grinding, grinding with sandpaper, grinding with wire brushes and cutting. Read and view all warnings, instructions, figures, and specifications supplied with the power tool. Failure to follow all of the instructions provided below may result in electrocution, fire, or serious injury.
Do not convert this tool to make it fit for a job for which it has not been designed and specified by the manufacturer. Such conversion will result in loss of control and cause serious injuries.
It is prohibited to use the tool as a polishing machine or in any other manner which is non-compliant with the manual. Performing other works for which the tool is not intended may pose a risk and result in injuries.
Do not use accessories that have not been designed or intended for the work with the tool by the manufacturer. The fact that the accessories can be installed on the tool does not ensure safe operation.
The maximum rotational speed of the accessories must be equal to or greater than the maximum rotational speed of the tool. Accessories with a lower rotational speed than the tool speed can disintegrate into fragments during operation.
The outer diameter and thickness of accessories must be within the size range specified for the tool. It is not possible to properly guard or operate improperly sized accessories.
The size of the hole used for fixing wheels, discs, flanges, and other accessories must match the size of the tool spindle. Accessories with a fixing hole size not suitable for the tool spindle size will start to vibrate during operation, which may result in the loss of control of the tool.
Do not use damaged accessories. Before each use, examine the condition of the accessories for possible splinters, cracks, abrasions and excessive wear. If any accessories are dropped, check them for damages or install new and undamaged accessories. After checking and installing the accessories, make sure you and all bystanders stand outside the rotation plane of the accessories, then run the tool for one minute at a maximum rotational speed. Damaged accessories will disintegrate during the test.
Wear personal protective equipment. Use face shields, goggles, or safety goggles, depending on the application. If required, use dust masks, hearing protection, safety gloves, and aprons to protect against small pieces of accessories or materials generated during work. The eye protection must allow for stopping any flying debris generated during work. The dust mask must be capable of filtering out dust generated during work. Exposure to noise for too long can result in hearing loss.
Ensure all bystanders keep a safe distance from the work area. Persons entering the work area must wear personal protective equipment. Debris or pieces of damaged accessories which are generated during work can be thrown out of the immediate vicinity of the work area.
When carrying out work during which the disc may come into contact with a live concealed electrical cable or power cord, hold the sander by the insulated handles only. When the disc is in contact with a live wire, it may cause the metal parts of the tool to become live, which may lead to electrocution of the tool operator.
Keep the power cord away from rotating tool parts. If you lose control of the tool, the cord can be cut or caught, and your hand or arm can be drawn into the rotating parts of the machine.
Never put down the tool until the rotating parts have come to a complete standstill. The rotating parts can “catch” the ground and pull the tool out of your control.
Do not turn on the tool while carrying it around. Inadvertent contact with rotating parts can cause your clothes to be caught and pulled in by the tool, which can result in contact with the operator’s body.
Clean the tool’s ventilation openings regularly. The motor fan draws dust generated during operation inside the tool. Excessive accumulation of metal particles contained in the dust increases the risk of electrocution.
Do not use the tool near flammable materials. Sparks generated during operation may cause a fire.
Do not use accessories that require liquid cooling. Water or coolant may lead to electrocution.
The thread size of the accessories must match the thread of the sander spindle. For flange-mounted accessories, the fixing hole for the accessories must match the size of the fixing flange. Accessories which do not fit into the power tool mount will cause imbalance, excessive vibration and may result in loss of control.

Warnings related to tool kickback towards the operator
The kickback of the tool towards the operator is a sudden reaction to a blocked or clamped: rotating disc, polishing belt, brush or other accessory. Blocking or jamming causes a rotating accessory to stop suddenly, which results in the power tool rotating in the opposite direction to the accessory rotation.
For example, if the grinding wheel is blocked or clamped by the workpiece, the edge of the disc that enters the clamping point may sink into the surface of the material causing the disc to come out or be ejected.
The disc can also be ejected towards or away from the operator, depending on the direction of the grinding wheel movement at the jamming point. Abrasive discs may also break in these conditions.
The tool kickback towards the operator is a result of misuse or failure to follow the guidelines in the manual. This phenomenon can be avoided by following the instructions below.
Use a firm grip on the tool and the correct body posture and hands position to withstand the forces generated by the kickback. Always use an additional handle, if supplied with the tool, to ensure maximum control during the kickback or any unexpected rotation during the tool start. The operator will be able to control the tool rotation or the kickback if appropriate precautions are taken.
Keep your hands away from rotating tool parts. The rotating parts can come into contact with your hands during kickback.
Do not stand in the area where the tool may move during the kickback. The kickback will direct the tool in the opposite direction to the direction of the abrasive disc rotation at the jamming point.
Pay special attention when working near corners, sharp edges, etc. Prevent the abrasive disc from runout and being jammed. When machining corners or edges, there is an increased risk of the grinding wheel jam, leading to a loss of control or tool kickback.
Do not use discs with a cutting chain for wood processing, segmented diamond discs with circumferential spacing between segments greater than 10 mm or discs with teeth. Such discs cause frequent kickbacks and loss of control of the tool.

Warnings related to grinding and cutting
Use only discs intended for work with a chosen tool and guards designed for a given type of disc. The discs for which the tool is not designed cannot be properly guarded and are not safe.
The convex disc must be mounted in such a way that the grinding surface does not protrude beyond the plane of the protective flange of the guard. An incorrectly mounted disc that protrudes above the guard poses a risk to safety during operation.
The guard must be securely attached to the tool and positioned for maximum safety so that the smallest possible area of the disc is exposed towards the operator. This guard helps to protect the operator from broken disc fragments and prevents accidental contact with the disc.
The disc must be used as intended. For example, do not grind with a cutting disc. Abrasive discs for cutting are designed for circumferential load, lateral forces applied to such a disc may cause it to disintegrate.
Always use undamaged fixing discs, which are of the correct size adapted to the abrasive disc. The correct fixing discs for the abrasive discs reduce the possibility of damage to the abrasive discs. The fixing discs for cutting discs can be different from the fixing discs for abrasive discs.
Do not use worn abrasive discs from larger tools. A larger diameter grinding wheel is not suited for a higher rotational speed of smaller tools and may break.
If you use dual-purpose discs, always use a guard appropriate for the type of work. The use of the wrong guard may lead to the failure to provide the desired degree of protection, which can lead to serious injury.

Warnings related to cutting
Do not "jam" the disc or apply too much pressure. Do not try to cut too deep. Excessive stress of the grinding wheel increases load and susceptibility for twisting or catching the disc in the cut groove, which increases the risk of kickback towards the operator or disc damage.
Do not place your body in the cutting line or behind the rotating grinding wheel. If during operation, the grinding wheel rotates in the direction away from the operator's body, the kickback towards the operator can direct the rotating disc and tool towards the operator.
If the disc is caught or the cut is interrupted for any reason, turn off the tool then keep it at a standstill until the disc rotation stops completely. Never attempt to get the rotating cutting disc out of the groove as it may result in kickback towards the operator. It is recommended to find causes and take appropriate steps to prevent the disc from being caught.
Do not resume cutting in the material. Allow the disc to achieve its nominal rotational speed and only then carefully insert it into the cut groove. The disc may be clamped, pulled out, or kicked back towards the operator if the cut is resumed in the material.
Support panels and other oversized materials to minimise the risk of clamping and kickback towards the operator. Oversized materials tend to bend under their own weight. The supports must be placed under the material close to the cutting line and close to the edge of the material on both sides of the cutting line.
Take special care when performing deep cuts in the walls or other unknown surfaces. A protruding disc may cut through

gas pipes, electric cables, or other objects that may cause a kickback towards the operator.
Do not attempt to cut following the shape of an arc. Overloading the disc increases its load and susceptibility to twisting or jamming in the cut groove and the likelihood of kickback towards the operator or disc damage, which can lead to serious injury.

Warnings related to grinding with sandpaper
Use the correct size sandpaper. When selecting a grinding wheel, follow the manufacturer's recommendations. Sandpaper that protrudes well beyond the disc may cause injury, and also increase the risk of jamming, tearing or kickback towards the operator.

Warnings related to the work with the wire brush
Be careful, as wire fragments are also ejected from the brush during normal operation. Do not overload the wires by applying too much pressure to the brush. The wires can easily pierce thin clothing or skin.
If the use of guards is recommended during the work with the wire brush, prevent any contact of the brush with the guard. The wire brush can increase its diameter under load and centrifugal force.

Safety warnings related to polishing
Do not allow any loose part of the polishing disc or fastening cord to rotate freely. Loose and rotating cords can entangle in the fingers or be caught in the workpiece.

ADDITIONAL SAFETY INSTRUCTIONS FOR STRAIGHT GRINDERS

The tool is designed only for grinding, polishing, work with wire brush, carving and cutting. Read all the warnings, instructions, illustrations and specifications supplied along with this power tool. Failure to observe all instructions presented below may lead to electric shock, fire and/or serious injuries.
Do not use any accessories that have not been designed and are not recommended by the manufacturer. The fact that any accessory may be installed does not mean that it guarantees safe operation.
Maximum rotational speed of accessories must be higher or equal to maximum rotational speed of the tool. Accessories of smaller rotational speed than the speed of the tool may disintegrate during operation.
Outer diameter and thickness of accessories must stay within the range defined for the tool.
Accessories of wrong dimensions may not be properly controlled.
Size of mounting hole of wheels, discs, flanges and other accessories must fit the size of tool's spindle. Accessories with mounting hole not filling the size of tool's spindle will start vibrating after the start and this may result in loss of control of the tool.
Shafts of: discs, polishing wheels, cutting discs must be inserted in full into hand grip or tool chuck. If the shaft is not sufficiently held down and/or it protrudes too far, the tool inserted may be loosened and ejected at a high speed.
Do not use damaged accessories. Before each use check the condition of such accessories as abrasive wheels for the presence of cracks and abrasion, polishing wheels for the presence of cracks, abrasion and excessive use, wire brushes for the presence of loosened or cracked wires. In case of dropping of accessories they must be examined for damages or new, undamaged accessories should be installed. Once the accessories are examined and installed, you and other third parties should stay out of the plane of rotation of accessories, and then start the tool for one minute at the maximum rotational speed. Damaged accessories shall be destroyed during the test.
Use personal safety equipment. Depending on application, use protection of faces, goggles or safety glasses. If it is required, use anti-dust masks, hearing protections, gloves or aprons protecting from small parts of accessories or materials produced during operation of the tool. Eye protection must be able to stop flying chips produced during operation of the tool. Anti-dust mask must be able to filtrate the dust produced during operation of the tool. Too long exposure to noise may result in loss of hearing.
Maintain safe distance between the workplace and outsiders. Persons accessing the workplace must use personal safety equipment. Chips produced during the work or chips of damaged accessories may fly out of immediate vicinity of the workplace. While working, where the inserted tool may come into contact with hidden live wire, hold the power tool using insulated handles. Inserted accessory when coming into contact with a live wire may cause metal components of the tool to become energized, which could result in electric shock to the tool operator.
Firmly hold the tool in your hand (hands) during the start. The torque of the engine accelerating to full speed can cause the rotation of the tool.
When possible, use the clamps to hold down the workpiece. Never hold the small workpiece in one hand and the tool in the other hand during the work. Using clamps for fastening small workpiece will allow controlling the tool with your hands. Round materials such as spindles and pipes tend to rotate during cutting and may cause a jam or sudden movement towards the operator.
Place the power cable out of rotating tool components. In case the control of tool is lost, the cable may be cut or seized, and the operator's hand or arm may be drawn into rotating tool's components.
Never put aside the tool until all rotating elements are stopped completely. Rotating elements may "seize" the substrate and get the tool out of control.
After the replacement of inserted accessory or any adjustment, always make sure that the nut of the spindle, tool chuck

or any adjustment tool has been firmly tightened. Loosened adjustment tool may unexpectedly displace and cause the loss of control, loosened and rotating elements will be ejected at high speed.
Do not start the tool while carrying it. Accidental contact with rotating elements may cause the clothes being seized and drawn in and contact of tool with operator's body.
It is required to clean the ventilation slots of the tool on regular basis. Motor's fan sucks up the dirt and dust produced during operation of the tool to the interior of the tool. Excessive accumulation of metals particles contained in dust increases the threat of electric shock.
Do not operate the tool close to flammable materials. Sparks produced during the work may cause a fire.
Do not use accessories that require cooling liquid. Water or cooling liquid may cause electric shock.

Warning associated with a risk of rebound of tool in direction of operator.
Rebound of tool in direction of an operator is a result of sudden reaction to locked or clamped: rotating disc, polishing belt, brush or other accessories. Locking or clamping causes sudden stoppage of the rotating accessory which results in rotation of power tool in a direction opposite to rotation of an accessory.

For example, if the abrasive wheel is locked or clamped by the workpiece, the edge of wheel entering the point of clamping may penetrate the surface of material, causing the wheel getting out or being ejected. The wheel may also get out in direction of an operator or in opposite direction, depending on direction of motion of abrasive wheel at clamping point. Abrasive wheels may also crack under such conditions.

Rebound of tool in direction of an operator is a result of improper use and/or failure to comply with instructions contained in this manual. This phenomenon may be avoided by adhering to recommendations.

Apply the secure grip of the tool and proper posture of the body and hands, this will allow counteracting the rebound forces. An operator is able to control the rotation or rebound of tool if proper precautions are taken.
Special precautions should be taken during the work close to corners, sharp edges etc. Avoid bumping and binding of grinding wheel. When processing corners or edges, there is an increased risk of binding of grinding wheel which leads to loss of control of tool or rebound of tool.
Do not use circular saws with teeth. Blades cause repeated rebounds and loss of control of tool.
Always insert the tool into the material in the same direction in which the edge of cutting exits the material (direction of ejection of chips). Inserting the tool in wrong direction will make the cutting edge of the tool inserted exits the material and pulls the tool in this direction.
When using rotating files, cutting wheels, high-speed cutters made of self-bonded carbide, always fasten the workpiece safely. These accessories may be seized if they are slightly tilted in saw cut and cause the rebound. If a cutting wheel is seized, it usually breaks. If a rotating file or cutter made of self-bonded carbide is seized, it may get out of the saw cut and cause loss of control of tool.

Warnings related to grinding and cutting by means of abrasive wheels
Use only discs designed to work with the tool and guards designed for the particular type of job. For example, do not grind using the edge of cutting wheels. Abrasive wheels for cutting are designed for peripheral load; lateral forces applied to such wheel can make it fall to pieces.
In case of threaded abrasive cones and studs, use only undamaged shafts of plates with flat flange of the right size and length. The use of correct shaft will reduce the risk of cracking.
Do not "jam" the cutting wheels or apply too much pressure to them. Do not try to increase the cutting depth. Excessive pressure on wheel increases the load, torsion and abrasion resistance during cutting, and the likelihood of a rebound or damage to wheel.
Do not place your hands in the line and behind the spinning wheel. If in the course of work the disc moves away from your hands, then in the case of rebound the rotating wheel and tool will be directed towards the operator.
If the wheel has been seized, locked, or in the event of discontinued cutting for any reason, turn off the tool and hold it idle until the wheel stops completely. Never attempt to release a cutting wheel from a saw cut if the wheel is in motion, otherwise it may cause a rebound. Investigate the causes and take the correct steps to eliminate the cause of locking the wheel.
Do not resume cutting in the workpiece. Let the wheel reach full rotational speed, and then carefully resume cutting. The wheel may be locked, get out of the material or bounce if the power tool is started while in the workpiece.
In order to avoid wheel clamping or bouncing, you have to support panels and other oversized materials. Large-size materials tend to bend under their own weight. Supports must be placed under the workpiece near the line of cutting and near the edge of the material on both sides of the cutting line.
Special caution must be taken when cutting cavities in walls or other surfaces. The wheel can cut gas and water pipes or electric cables, as well as objects that will cause a rebound.

Warnings related to work with wire brush
Caution must be taken, because the wire splinters are ejected out of the brush also during normal operation. Do not overload the wires by applying excessive force to the brush. Wires can easily puncture light clothing and/or skin.

Before the use, for at least one minute let brushes reach the operating speed. Then, no one can stand in front of or in line of the brush. Loose splinters of wires or wires will be thrown out of the brush during this operation.
Direct the material from the spinning brush away from you. While working, small splinters and small pieces of wire can be thrown out at high speed and stick into the skin.

BATTERY MAINTENANCE

Safety instructions for battery charging
Caution! Before starting charging, make sure that the power unit body, cable and plug are not cracked or damaged. It is forbidden to use a defective or damaged charging station and power unit! Use only the supplied charging station and power unit to charge the batteries. The use of another power unit may result in fire or damage to the tool. The battery should only be charged in a closed, dry room, protected against unauthorised access, especially by children. Do not use the charging station and power unit without the constant supervision of an adult! If you need to leave the room where the product is being charged, disconnect the charger from the mains by removing the power unit's plug from the mains socket. If smoke, suspicious odours, etc. are escaping from the charger, remove the charger plug from the mains socket immediately!
The tool is supplied with an uncharged battery and should therefore be charged according to the procedure described below with the included power unit and charging station before use. Li-ion (lithium-ion) batteries do not have the so-called "memory effect", which means they can be recharged at any time. However, it is recommended to discharge the battery during normal operation and then charge it to full capacity. If, due to the nature of work, it is not possible to use the battery in such a manner every time, it should be done at least every several work cycles. Never discharge any batteries by short-circuiting the battery plates, as this will cause irreparable damage! In addition, do not check the battery charge status by short-circuiting the electrodes and checking their sparking.
Storing the battery
Ensure the proper storage conditions to extend the battery's life. The battery can withstand approximately 500 charge-discharge cycles. Store the battery at a temperature ranging from 0ºC to 30ºC at a relative air humidity of 50%. Charge the battery to approx. 70% of its total capacity to store it for a longer period of time. In case of prolonged storage, the battery should be periodically charged once a year. Do not over-discharge the battery as this will shorten its life and may cause irreparable damage. During storage, the battery will gradually discharge due to leakage. The self-discharge process depends on the storage temperature – the higher the temperature is, the faster the discharge process is. If the batteries are stored incorrectly, the electrolyte may leak. In case of leakage, secure the leak with a neutralising agent. In the case of electrolyte contact with eyes, rinse eyes thoroughly with water, and immediately seek medical attention. **It is not allowed to use the tool with a damaged battery.** If the battery is completely worn, return it to a specialist waste disposal centre.

Transporting the batteries
Lithium-ion batteries are treated as hazardous goods according to legal regulations. The user of the tool can transport the product together with the battery and the batteries alone by land. In that case, no additional conditions have to be met. If you entrust transport to third parties (e.g. a courier company), follow the regulations regarding the transport of hazardous goods. Before shipping, please contact a properly qualified person.
It is not allowed to transport damaged batteries. For the duration of transport, remove the demountable batteries from the product and secure the exposed contacts, e.g. by covering them with insulation tape. Protect the batteries in the packaging in such a way that they do not move inside the packaging during transport. National regulations for the transport of hazardous materials must also be observed.

Rechargeable battery
Only one of the following YATO Li-Ion 18 V batteries can be used to power the tool: YT-82842, YT-82843, YT-82844, YT-82845, which can only be charged with YATO YT-82848 or YT-82849 chargers. It is forbidden to use other batteries with a different rated voltage and not matching the device battery socket. It is forbidden to modify the socket or battery to make them match.
Slide the battery into the socket with the contacts facing inside the tool until the battery latch engages. Make sure that the battery will not slide out on its own during operation. Disconnect the battery by pressing and holding the latch and then pulling the battery out of the tool housing.

Charging the battery
Caution! Before charging, disconnect the charging station power unit from the mains by removing the plug from the mains socket. In addition, clean the battery and battery clamps of dirt and dust with a soft, dry cloth.
The battery has a built-in charge indicator. The LEDs will light up by pressing the button (II), the more of them come on, the more charged the battery is. If the LEDs do not light up when the button is pressed, the battery is discharged.
Disconnect the battery from the tool.
Slide the battery into the charger socket (V).
Plug the charger into a mains socket.
The red LED will light up, which indicates the charging process.
When charging is complete, the red LED will turn off and the green LED will light up to indicate that the battery is fully charged.

Pull the power unit plug out of the mains socket.
Pull the battery out of the charging station by pressing the battery latch button.

Caution! If the green LED lights up when the charger is connected to the mains, the battery is fully charged. In this case, the charger will not start the charging process.

ASSEMBLY OF ANGLE GRINDER ACCESSORIES

Installation of the abrasive disc guard
To do this, place the disc guard on the cylindrical part of the body around the spindle and use a screw or clamp to fix the guard so that it is attached straight, firmly and securely. Place the abrasive disc guard so that the covered part of the disc is as far away from the hand of the grinder as possible. Never operate the grinder without the disc guard installed correctly!
The grinder is supplied with a guard to ensure proper protection only when sanding with abrasive discs and discs using sandpaper and some wire brushes. The disc must not protrude beyond the side edge of the guard when mounted on the spindle. If any other type of authorised work is carried out, contact the manufacturer for a guard intended for this type of work.
When using a Type A guard (for cutting) for grinding with a lateral surface, the guard may interfere with the workpiece causing poor control of the tool. When a Type B guard (for grinding) is used for cutting with a grinding wheel, the risk of exposure to sparks and particles increases, as well as to parts of the wheel in the event of a breakage. When using a Type A (for cutting), Type B (for grinding) or Type C (combined) guard for cutting or grinding of concrete or stone with side surface, the risk of exposure to dust and loss of control due to kickback towards the operator increases. When using a Type A (for cutting), Type B (for grinding) or Type C (combined) guard with a disc wire brush of a thickness that will cause the brush to protrude beyond the guard flange, it may cause the wires to catch the guard, which will cause the wires to break.

Installing the additional handle
Install the handle by screwing it securely to the tool head.

ANGLE GRINDER ABRASIVE WHEEL HANDLING

CAUTION! Install the abrasive discs when the supply voltage is disconnected. Remove the battery from the tool socket!

Positioning of the fixing flanges
Note that the discs at the place of fixing to the spindle may be of different thickness.
Depending on the thin abrasive discs used (thickness up to 3.2 mm) or thick ones (thickness over 3.2 mm), the location of the fixing flanges (III) is different. The maximum thickness of the abrasive disc that can be attached to the grinder is 6 mm.

Grinding wheel assembly
Disconnect the supply voltage from the tool. Remove the battery from the tool socket!
During installation, make sure that the edges A (IV) at the bottom of the spindle tip and the fixing flanges overlap thoroughly.
Place the upper fixing flange on the spindle.
Place the abrasive disc on the spindle and the upper fixing flange
Screw the lower fixing flange on the spindle.
Press the spindle lock and tighten the lower fastening flange with a wrench and then release the pressure on the lock button.
Install the battery, turn the grinder on and observe its operation without any load for about 1 minute.
Remove the battery and check the disc for proper installation.

Removing the abrasive discs
Turn off the grinder and remove the battery from the tool socket.
Press the spindle lock and unscrew the lower fixing flange with the fixing wrench and then remove the abrasive disc from the spindle. Clean the spindle and the fixing flanges of dust and other contaminants generated during operation.

Types of grinding wheels
Any grinding wheel reinforced with a plait intended for use with angle grinders with a permissible circumferential speed of at least 80 m/s and fixing and external diameters specified in the technical data table may be used with the grinder.
If the grinding wheel is provided with a non-threaded hole for its assembly, use the fixing flanges.
It is also possible to assemble wheels with an external diameter specified in the technical data table, equipped with a M14 threaded hole. In this case, do not use fixing flanges and screw the wheel directly to the spindle, locking it with a button, and tightening the wheel firmly and securely using a flat wrench (not included with the grinder).
In the case of wheels enabling the installation of the sandpaper disc with Velcro, only sandpaper discs with the diameter specified in the technical data table should be used. The disc should be placed concentrically on the wheel. The edge of the disc must not project beyond the edge of the wheel.
It is also possible to use diamond grinding wheels with the dimensions specified in the technical data table intended for dry cutting

and grinding. Perform the assembly in the same manner as in the case of grinding wheels. When using diamond segmented discs, the gap between the segments must not exceed 10 mm, measured at the perimeter of the disc, and the segments must have a negative angle of attack.
It is recommended to use grinding wheels made of materials intended for machining a given type of metal. Refer to the documentation provided with the grinding wheel.
Grinding wheels intended for machining stone or diamond grinding wheels for dry working can be used for the machining of ceramic materials.
It is recommended to use wire brushes and sandpaper discs to remove old paint coats from metal parts.
It is forbidden to modify the fixing hole, spindle or use reduction rings to adjust the diameter of the fixing hole to the spindle diameter. It is forbidden to use grinding wheels with a fixing hole diameter other than specified in the technical data table. It is forbidden to use grinding wheels with a cutting chain or cutting discs because they increase the risk of tool kickback towards the operator.
Caution! It is forbidden to use discs other than those allowed for use in this manual, even if they can be assembled on the grinder spindle. Improper discs may not withstand the loads generated during the operation of the angle grinder. Damaged or decaying grinding wheels present a risk of serious injury or death.

CAUTION! All operations mentioned in this chapter must be carried out with the power supply disconnected – the battery must be disconnected from the tool!

USING THE ANGLE GRINDER

Remove the battery from the tool socket!
Before using the tool, check that the housing and battery body are not damaged.
If any damage is visible, it is forbidden to connect the battery to the tool!
Fix the abrasive disc cover and handle.
Never work with the grinder without the abrasive disc guard installed!
Select the type of abrasive disc suitable for the type of operation and install the disc on the grinder spindle.
The workpiece must be secured, e.g. with vices or clamps, in such a manner that it cannot move during work. The grinder disc rotates at a high speed and, if not properly secured, the material may move uncontrollably during work, which would increase the risk of serious injury.
In the case of cutting, support the material being cut on both sides of the cutting line, but in such a way that it does not cause the cutting disc to jam during cutting. Place the supports near the edge of the material being cut and near the cutting line.
Wear eye protection, hearing protectors and protective gloves.
Check that the power switch is in the off position “O”. Then connect the battery to the tool.
Keep an appropriate body position to ensure balance and turn the tool on with the switch.
If the power switch is located in the upper or side wall of the grinder body, press the power switch in the rear part of it to turn it on, and then, without releasing the pressure, move it forward in the direction marked with the symbol “I.” The power switch may have a hitch that allows it to be locked in this position easier prolonged use. To turn the grinder off, press the power switch on the back of the grinder and allow it to retract. If the power supply is lost while working with the locked power switch, it will only be possible to start work after the power switch has been restored after unlocking and restarting the power switch.
If the grinder is equipped with a power switch located in the lower part of the handle, press and hold the lock button and then press the power switch. Hold the power switch pressed while performing work, but it is not necessary to hold the lock button. Releasing the pressure on the power switch will turn the grinder off. Such a power switch cannot be locked for operation.
Start work by applying the correct surface of the disc to the workpiece:
- when using abrasive discs grind with the side and/or front surfaces,
- in the case of leaf grinding wheels, grind with the side surface so that the sandpaper leaves move parallel to the workpiece,
- in the case of velcro discs enabling the attachment of sandpaper, sanding should be carried out with the side surface,
- in the case of wire brushes, the surface should be worked on with ends of the wires and not with their side surface,
- in the case of cutting discs, cut with the front surface, do not grind with the front surface of the cutting discs.

Speed control (VI)
Speed control is only possible when the supply battery is connected.
Press the button and the lights next to the gear number are illuminated one after another. The higher the number of gears, the higher the speed. Once the highest speed is reached, the next press of the button will shift to the lowest speed gear. Lower gears have lights illuminated in green and higher gears have lights illuminated in red.
The lower speed should be used for brushes and grinding discs made of sandpaper. The high speed should be used for abrasive discs.

When grinding with the side surface, keep the grinder at an angle of not more than 30 degrees from the surface to be worked on (VII). Move the grinder smoothly to and from yourself.
When cutting, the disc should be at a right angle to the cut surface. Do not cut at a different angle. It is forbidden to change the

angle of the cutting disc to the workpiece while cutting. Cut only in a straight line. Failure to follow the above recommendations increases the risk of jamming the cutting disc in the workpiece, which can cause the tool to bounce towards the operator, break the disc or fall apart.
When cutting, guide the grinder towards the rotation of the disc (VIII).
When working with the grinder, do not exert too much pressure on the workpiece and do not make sudden movements in order not to cause jamming or cracking and tearing of the abrasive disc.
Do not overload the tool, the temperature of the external surface must never exceed 60°C.
After finishing work, turn off the grinder, remove the battery and inspect it.
Caution! The disc may be still spinning for some time after turning the grinder off. Wait for the disc to cool down before starting the inspection. During operation, both the disc and the material to be processed can become heated to high temperatures.

Remember! When operating with an angle grinder:
Always use an eye guard.
Do not use abrasive discs with a maximum permissible circumferential speed of less than 80 m/s.
Do not use abrasive discs with a maximum permissible rotational speed of less than the grinder's rotational speed.

ASSEMBLY OF THE ACCESSORIES OF THE STRAIGHT GRINDER

CAUTION! All operations mentioned in this chapter must be carried out with the power supply disconnected – the battery must be disconnected from the tool!

Installation of tooling in the tool chuck (II)
It may be necessary to loosen the fixing nut before inserting a tool into the chuck. To do this, hold the spindle with one spanner and unscrew the nut with the other. The nut should not be completely taken off the chuck.
Place the shank of the tool in the chuck. There must be a gap of no more than 8 mm between the working part of the tool and the chuck. Moreover, make sure that at least half of the tool shank is inside the chuck.

Remove the tooling by by loosening the fixing nut.
Warning! The tooling might be hot immediately after finishing work. Allow it to cool down itself before removing.

STRAIGHT GRINDER OPERATION

Starting and stopping the grinder
Before starting the grinder, hold it with both hands on the handles or isolated housing elements and make sure that the tool does not come into contact with any objects. The direction of rotation of the spindle is indicated by an arrow on the tool housing near the tool chuck.
Start the tool by pressing and holding the back of the on/off button and then sliding it forward (III). The on/off switch can be locked in the front position which can be helpful during prolonged work.
When the tool is started up, hold it in this position for about 30 seconds, watching for any suspicious noises, excessive noise or excessive vibration.
If no signs of malfunction are found, the tool should be switched off by releasing pressure on the switch or, if it was locked, by pressing the back of the switch button. The button retracts automatically, but the tool can still move for some time after the switch is released.
The tool can be put away only after the inserted tool has come to a complete standstill.

Speed control (IV)
Speed control is only possible when the supply battery is connected.
Press the button and the lights next to the gear number are illuminated one after another. The higher the number of gears, the higher the speed. Once the highest speed is reached, the next press of the button will shift to the lowest speed gear. Lower gears have lights illuminated in green and higher gears have lights illuminated in red.

USING THE STRAIGHT GRINDER

Basic precautions must be taken when using grinding stones. Before each use, the grinding stones should be visually inspected for damage and deformation. It is forbidden to use grinding stones in which any damage has been found. Grinding stones should not be thrown, struck or violently applied to the workpiece. This can cause the grinding stone to disintegrate, resulting in serious injury.
The shank of the tooling must not protrude more than 8 mm from the chuck.
Use accessories according to their intended use. For example, do not grind with discs designed for cutting, do not use drill bits for side milling.
Before fitting the tooling, set the correct operating speed for the type of equipment. After installation, allow the too to reach its full

working speed. Apply only full-speed rotating accessories to the workpiece. Do not apply excessive force, but only as much force as is needed for proper operation. Apply sanding discs at a slight angle to the workpiece. Place the cutting discs perpendicular to the intended cut. Brushes should be applied in such a way that the ends of the wires, not their lateral surfaces, abrade the workpiece.
When finished working, move the accessory safely away from the workpiece, then switch off the power tool and wait for the inserted tool to come to a complete stop. Disconnect the battery from the power tool and proceed with disassembly or adjustment.
The workpiece must be clamped or supported in such a way as to prevent uncontrolled movement of the material and its parts while being worked on. This can be done using supports, brackets, clamps, vices, etc. Clamping should be done in such a way as to ensure free access to the work surface.
Always hold the tool with both hands by the insulated handles (V). This will make the work safer and allow easier control of the tool, also during unexpected situations.
Hold the tool with sufficient force to work safely. An overly firm grip can cause fatigue. Avoid holding the tool with your fingers alone.
When using tools screwed onto a threaded shank, they should be selected so that the fixing thread is no longer than the hole into which it will be screwed. This will prevent the accessories from breaking. Stems with flat flanges and without undercuts or recesses should be used. This will increase the contact area between the stem and the accessory and prevent breakage.
Accessories with a diameter larger than that specified in this manual must not be used.

Get to work. In continuous operation, the heat build-up of the grinder and tool should be monitored and breaks should be taken during operation as the temperature rises. To prevent the motor from overheating, it is advisable to take frequent breaks from the grinder and keep the ventilation slots clear.
When working with the grinder, do not exert too much pressure on the workpiece and do not make sudden movements in order not to damage the tool fitted or the grinder itself.
When drilling or milling in steel or aluminium, tools can be cooled with emulsifying oil or coolant recommended for the specific material, while the use of coolant is not recommended when working in brass. In the final phase of drilling through holes, the pressure on the drill bit should be reduced to avoid breaking or jamming. Once the drill is jammed, switch off the tool immediately.
Exerting high pressures on the tools, or a wrong choice of speed for the type of work involved, will result in overloading of the tool, which can be recognised by significant heating of the outer surfaces of the tool body.
Do not overload the tool, the temperature of the external surface must never exceed 60°C.
After finishing work, switch off the tool, disconnect the battery and perform maintenance and inspection.

MAINTENANCE AND INSPECTIONS

CAUTION! Before starting adjustment, maintenance or servicing, pull the tool plug out of the mains socket or disconnect the battery from the tool. Having finished working, inspect the power tool for damage by visually checking the exterior and the body and the handles. Check the power cord with plug and its rubber gland or the battery housing, the action of the electric power switch, the ventilation openings for clogging, the motor brushes for sparking, the noise of the bearings and the drive transmission, and how the power tool starts and runs. During the warranty period, the user is not allowed to install any power tools or replace any components or parts, as this will void the warranty rights. Any irregularities found during the inspection or the operation signal the need for repair to be done at the service centre. After finishing work, the housing, ventilation openings, switches, auxiliary handle and covers should be cleaned e.g. with an air jet (with a pressure not exceeding 0.3 MPa), paintbrush or dry cloth without the use of chemicals and cleaning agents. Clean the tools and the handles with a clean dry cloth.

GERÄTEBESCHREIBUNG

Der Winkelschleifer ist ein Elektrowerkzeug zum Schleifen und Trennen von metallischen und mineralischen Baumaterialien wie Ziegel, Natur- und Kunststein, Beton, Fliesen usw. unter Verwendung von Schleifscheiben und Schleifkörpern, die auf das jeweilige Material abgestimmt sind. Das Werkzeug darf auf keinen Fall zur Bearbeitung anderer als der oben genannten Materialien verwendet werden, z. B. zum Schleifen und Schneiden von Holz oder zum Polieren. Ein korrekter, zuverlässiger und sicherer Betrieb des Schleifers hängt von der korrekten Bedienung ab, daher müssen die folgenden Schritte vor der Verwendung des Schleifers durchgeführt werden:

Lesen Sie daher vor dem Betrieb die gesamte Bedienungsanleitung durch und bewahren Sie sie auf.
Verwenden Sie immer Augenschutz!
Verwenden Sie keine Schleifscheiben mit einer maximal zulässigen Umfangsgeschwindigkeit von weniger als 80 m/s!
Verwenden Sie keine Schleifscheiben, deren maximal zulässige Drehzahl niedriger ist als die Drehzahl der Schleifmaschine.
Achtung! Der beim Schleifen bestimmter Oberflächen entstehende Staub kann gesundheitsschädlich oder giftig sein.

Der Lieferant haftet nicht für Schäden infolge der Nichtbeachtung der Sicherheitsvorschriften und der Bestimmungen dieser Bedienungsanleitung.

ZUBEHÖR

Das Produkt wird komplett geliefert, muss aber vor der Inbetriebnahme zusammengebaut werden. Im Lieferumfang enthalten sind: Akku, Ladestation (Ladegerät), Schleifscheibenabdeckung, Schleifscheibenschlüssel und Zusatzhandgriff.

TECHNISCHE DATEN

Parameter	Maßeinheit	Wert
Artikel-Nr.		YT-828293
Netzspannung	[V]	18 DC
Nenndrehzahl	[min^{-1}]	3000 - 8500
Durchmesser der Schleifscheibe	[mm]	125
Lochdurchmesser der Schleifscheibe	[mm]	22,2
Spindel-Endung		M14
Gewicht	[kg]	1,26
Lärmpegel		
- Schalldruck $L_{pA} \pm K_{pA}$	[dB (A)]	89,0 ± 3,0
- Leistung $L_{wA} \pm K_{wA}$	[dB (A)]	97,0 ± 3,0
Schwingungspegel $_{ah,AG}$ ± K (Haupt-/Zusatzgriff)	[m/s^2]	7,28 ± 1,5
Schutzklasse		III
Schutzart		IPX0
Akkutyp		Li-Ion
Akkukapazität	[Ah]	4
Ladegerät*		
Eingangsspannung	[V]	220 - 240
Netzfrequenz	[Hz]	50 / 60
Ausgangsspannung	[V]	21 DC
Ausgangsstrom	[A]	2,4
Nennleistung	[W]	60
Ladezeit**	[h]	2

Parameter	Maßeinheit	Wert
Art. Nr.		YT-82824
Nennspannung	[V]	18 DC
Durchmesser des Werkzeughalters	[mm]	6
Maximaler Durchmesser der Zubehörteile	[mm]	25
Gewindegröße der Haltemutter		M15
Nenndrehzahl	[min^{-1}]	8.000 – 26.000
Lärmpegel		
- Schalldruck	[dB(A)]	78,0 ± 3,0
- Leistung	[dB(A)]	89,0 ± 3,0
Schwingungsemission	[m/s^2]	2,47 ± 1,5

Parameter	Maßeinheit	Wert
Schutzart		IPX0
Gewicht	[kg]	1,37
Akkutyp		Li-Ion

* nur bei Modellen mit Akku und Ladegerät
** Die angegebene Ladezeit gilt nur für den Akku mit der in der Tabelle angegebenen Kapazität

Der angegebene Geräuschemissionswert wurde nach einem Standardprüfverfahren gemessen und kann zum Vergleich eines Geräts mit einem anderen verwendet werden. Der angegebene Geräuschemissionswert kann für eine vorläufige Expositionsbewertung verwendet werden.
Der angegebene Gesamtschwingungswert wurde mit dem Standardprüfverfahren gemessen und kann zum Vergleich des Werkzeugs mit einem anderen verwendet werden. Der angegebene Gesamtschwingungswert kann für die erste Expositionsbewertung verwendet werden.
Achtung! Die Schwingungsemission während des Werkzeugbetriebs kann je nach Einsatz des Werkzeugs vom angegebenen Wert abweichen.
Achtung! Zum Schutz des Bedieners sind Sicherheitsmaßnahmen festzulegen, die auf einer Bewertung der Exposition unter tatsächlichen Einsatzbedingungen (einschließlich aller Teile des Arbeitszyklus, wie z. B. der Zeit, in der das Werkzeug ausgeschaltet ist oder im Leerlauf anläuft, sowie der Aktivierungszeit) beruhen.

ALLGEMEINE SICHERHEITSBEDINGUNGEN

ACHTUNG! Die nachstehenden Anweisungen durchlesen. Die Nichteinhaltung der nachstehenden Anweisungen kann einen elektrischen Schlag, Brand oder Körperverletzungen führen. Der Begriff „Elektrowerkzeug" bezieht sich auf alle mit dem elektrischen Strom angetriebenen Werkzeuge sowohl mit der Netzleitung als auch ohne Netzleitung.

DIE NACHSTEHENDEN ANWEISUNGEN EINHALTEN!

Arbeitsplatz

Der Arbeitsplatz soll gut beleuchtet sein und In der Sauberkeit gehalten werden. Das Durcheinander und nicht ausreichende Beleuchtung können Arbeitsunfälle verursachen.
Die Elektrowerkzeuge dürfen in der Umgebung mit erhöhter Explosionsgefahr, oder brennbaren Flüssigkeiten Gasen oder Dunste nicht verwendet werden. Die Elektrowerkzeuge erzeugen Funken, die in Berührung mit brennbaren Gasen oder Dunsten Brand verursachen können**.**
Kindern und unbefugte Personen fern von dem Arbeitsplatz halten. Die Konzentrationsschwäche kann zum Verlieren des Beherrschens über dem Werkzeug führen.

Elektrische Sicherheit

Leitungsstecker muss an die Netzsteckdose passen. Der Stecker darf nicht modifiziert werden. Keine Adapter zur Anpassung des Leitungssteckers an die Netzsteckdose verwenden. Der nicht modifizierte Leitungsstecker, der genau an die Netzsteckdose passt vermindert die Gefahr des elektrischen Schlages.
Den Kontakt mit geerdeten Flächen wie Rohre, Heizkörper, Kühlschränke vermeiden. Die Körpererdung erhöht das Risiko des elektrischen Schlages. Die Elektrowerkzeuge dürfen dem Einfluss von atmosphärischen Niederschlägen oder Der Feuchtigkeit nicht ausgesetzt werden. Wasser und Feuchtigkeit, die in das Innere des Elektrowerkzeuges eindringen, erhöhen die Gefahr des elektrischen Schlages**.**
Den Netzkabel nicht überlasten. Die Netzkabel nicht zum Tragen, Abschalten und Einschalten des Leitungssteckers zum Netzsteckdose verwenden. Den Kontakt des Leitungskabels mit der Wärme, Öl, scharfen Kanten und beweglichen Teilen vermeiden. Beschädigung des Leitungskabels erhöht die Gefahr des elektrischen Schlages.
Be idem Einsatz außerhalb der geschlossener Räumen sollen für Außen geeignete Verlängerungsschnüre verwendet werden. Die Verwendung der geeigneten Verlängerungsschnüre vermindert die Gefahr des elektrischen Schlages.
In dem Fall, wenn der Einsatz des Elektrowerkzeuges in einem feuchten Umfeld unvermeidlich ist, dann muss man als Schutz vor der Spannung der Stromversorgung ein Differentialstromgerät (RCD) verwenden. Die Anwendung des RCD verringert das Risiko eines elektrischen Stromschlags.

Personensicherheit

Dei Arbeit soll bei guter körperlicher und geistlicher Verfassung ausgeführt werden. Immer darauf achten was gemacht wird. Die Arbeit darf nicht bei der Ermündung oder unter Einfluss von Alkohol oder Medikamenten ausgeführt werden. Sogar eine momentane Unaufmerksamkeit während der Arbeit kann zu ernsthaften Körperverletzungen führen.
Die persönlichen Schutzmittel verwenden. Immer die Schutzbrille tragen. Die Verwendung von persönlichen Schutzmitteln wie Staubmasken, Schutzschuhe, Helme und Gehörschutz vermindern die Gefahr der ernsthaften Körperverletzungen.
Das zufällige Einschalten des Elektrowerkzeuges vermeiden. Bitte prüfen ob der Schalter in der Stellung „AUS" steht bevor das Elektrowerkzeug an das elektrische Netz angeschlossen wird. Das Halten der Finger auf dem Schalter oder An-

schluss des Elektrowerkzeuges bei dem eingeschalteten Schalter kann zu ernsthaften Körperverletzungen führen.
Vor Einschalten des Elektrowerkzeuges sollen alle Schlüssel und Werkzeuge entfernt werden, die zur Einstellung verwendet worden waren. Der an den beweglichen Teilen des Werkzeuges hintergelassene Schlüssel kann ernsthafte Körperverletzungen herbeiführen.
Gleichgewicht halten. Durch die ganze Zeit entsprechende Arbeitsstellung einnehmen. Dadurch lässt sich das Elektrowerkzeug in den unerwarteten Notfällen bei der Arbeit leichter beherrschen.
Schutzkleidung tragen. Keine lose Kleidung oder Schmuck tragen. Haare, Kleidung und Arbeitshandschuhe fern von den beweglichen Teilen des Elektrowerkzeuges halten. Lose Kleidung, Schmuck oder lange Haare können an die bewegliche Teile des Elektrowerkzeuges anhaken.
Staubabsaugung oder Staubbehälter verwenden falls das Werkzeug damit ausgestattet wird. Bitte sorgen Sie dafür damit sie sachgemäß angeschlossen sind. Verwendung der Staubabsaugung vermindert die Gefahr der ernsthaften Körperverletzungen.

Verwendung des Elektrowerkzeuges
Das Elektrowerkzeug nicht überlasten. Das zur ausführende Aufgabe geeignete Werkzeug verwenden. Entsprechende Auswahl des Werkzeuges gewährleistet eine leistungsfähige und sichere Arbeit.
Das Werkzeug darf nicht verwendet werden, falls der Netzschalter nicht funktioniert. Das Werkzug, welches sich mit dem Schalter nicht kontrollieren lässt, ist gefährlich und soll zur Reparatur geliefert werden.
Den Leitungsstecker von der Netzsteckdose herausziehen wenn das Werkzeug eingestellt oder Zubehör ausgetauscht bzw. das Werkzeug aufbewahrt wird. Dadurch wird das zufällige Einschalten des Elektrowerkzeuges vermieden.
Das Elektrowerkzeug vor den Zutritt von Kindern schützen. Die bei der Bedienung des Werkzeuges nicht eingeschulten Personen dürfen das Werkzeug nicht verwenden. Das Elektrowerkzeug kann in den Händen der nicht geschulten Personen gefährlich sein.
Entsprechende Instandhaltung des Werkzeuges gewährleisten. Das Werkzeug auf nicht eingepasste Teile und Spiele der beweglichen Teile prüfen. Bitte überprüfen, ob irgendein Bestandteil des Werkzeuges nicht beschädigt ist. Die Störungen sollen vor dem Einsatz des Werkzeugen beseitigt werden. Viele Unfälle sind durch nicht sachgemäße Instandhaltung des Werkzeuges verursacht**.**
Schneidewerkzeugen sollten sauber und geschärft sein. Sachgemäß geschärfte Schneidenwerkzeuge lassen sich besser während der Arbeit kontrollieren.
Dei Elektrowerkzeuge und Zubehör gemäß der vorstehenden Anweisungen benutzen. Die Werkzeuge entsprechend der Aufgabe und die Arbeitsbedingungen einsetzen. Die nicht bestimmungsgemäße Verwendung des Werkzeuges kann das Risiko der Gefahren erhöhen**.**

Instandsetzungen
Die Werkzeuge sollen nur in den autorisierten Werkstätten bei der Verwendung der Originalersatzteile repariert werden. Dadurch wird die entsprechende Arbeitssicherheit des Elektrowerkzeuges gewährleistet**.**

ZUSÄTZLICHE SICHERHEITSHINWEISE FÜR SCHLEIFMASCHINEN UND SCHEIBENPOLIERER

Das Werkzeug ist nur zum Schleifen, Schleifen mit Schleifpapier, Bürsten und Schneiden bestimmt. Alle mitgelieferten Warnungen, Anleitungen und Spezifikationen gründlich lesen. Werden folgende Anleitungen missachtet, kann es zum elektrischen Schlag, Brand und/oder ernsthaften Verletzungen führen.
Wandeln Sie dieses Werkzeug nicht für Arbeiten um, für die es nicht vom Hersteller konzipiert und spezifiziert wurde. Ein solcher Umbau führt zum Verlust der Kontrolle und zu schweren Verletzungen.
Die Verwendung des Geräts als Poliermaschine oder in einer anderen, nicht in diesem Handbuch beschriebenen Weise ist verboten. Bei bestimmungsfremdem Einsatz kann das Werkzeug eine Gefahr mit möglichen Körperverletzungen herbeiführen.
Zubehörteile nicht verwenden, die vom Hersteller nicht entwickelt und bestimmt wurden. Kann ein Zubehörteil am Werkzeug montiert werden, bedeutet es nicht, dass eine sichere Arbeit gewährleistet wird.
Die maximale Drehzahl der Zubehörteile muss gleich oder höher der maximalen Drehzahl des Werkzeugs sein. Die Zubehörteile mit einer kleineren Drehzahl können beim Einsatz auseinander brechen.
Der Außendurchmesser und die Dicke der Zubehörteile müssen den für das Werkzeug festgelegten Werten entsprechen. Sonst ist es nicht möglich, sie ordnungsgemäß abzuschirmen und zu bedienen.
Der Bohrungsdurchmesser der Schleifteller und -scheiben, der Befestigungsflanschen usw. muss dem Durchmesser der Arbeitsspindel entsprechen. Sonst können die Zubehörteile beim Gerätestart in Schwingungen geraten und zum Verlust der Werkzeugbeherrschung führen.
Beschädigte Zubehörteile nicht einsetzen. Vor jedem Gebrauch den Zustand des Zubehörs auf das Vorhandensein von Absplitterungen, Rissen, Abrieb und übermäßigem Verschleiß prüfen. Nach dem Sturz sollen die Zubehörteile auf mögliche Beschädigungen geprüft oder neuwertige, intakte eingebaut werden. Nachdem das Zubehörelement visuell geprüft wurde und montiert ist, sichere Körperlage außerhalb seiner Drehebene einnehmen, Unbefugte fernhalten und das Werkzeug für eine Minute mit maximaler Drehzahl laufen lassen. Bei diesem Test werden beschädigte Zubehörteile zerstört.
Persönliche Schutzausrüstung benutzen. Je nach Anwendung Gesichtsschutz, Korbbrille oder Schutzbrille verwenden.

Wenn erforderlich, Staubschutzmasken, Gehörschutz, Schutzhandschuhe sowie Schutzkittel gegen kleine, betriebsbedingte Zubehörteil- oder Materialsplitter tragen. Der Augenschutz muss in der Lage sein, die während des Betriebs anfallenden Splitter abzuhalten. Die Staubschutzmaske muss den bei der Arbeit entstehenden Staub zurückhalten können. Eine anhaltende Lärmexposition kann zum Gehörverlust führen.
Unbefugte fern vom Arbeitsplatz halten. Personen, die den Arbeitsplatz betreten, müssen persönliche Schutzausrüstung tragen. Betriebsbedingte Materialpartikel oder Zubehörteilsplitter können weit herumfliegen.
Kann die Schleifscheibe bei der Arbeit eine versteckte, unter Spannung stehende elektrische Leitung berühren, ist das Werkzeug nur an isolierten Haltegriffen zu halten. Bei der Berührung einer unter Spannung stehenden Leitung können die Metallelemente des Werkzeugs unter Spannung stehen und den elektrischen Schlag des Bedieners herbeiführen.
Stromkabel fern von rotierenden Zubehörteilen halten. Bei Verlust der Werkzeugbeherrschung kann das Stromkabel geschnitten oder erfasst werden, die Hand oder der Arm des Bedieners kann durch rotierende Maschinenkomponenten mitgerissen werden.
Gerät mit rotierenden Komponenten niemals zur Seite legen und vor dem Ablegen immer auf ihren Stillstand warten. Rotierende Komponenten können den Untergrund erfassen und das Werkzeug außer Kontrolle bringen.
Werkzeug beim Transport nicht starten. Durch eine zufällige Berührung der rotierenden Elemente kann es zum Mitnehmen und Einziehen der Kleidungsstücke und dem Kontakt des Werkzeugs mit dem Körper des Bedieners kommen.
Lüftungsschlitze des Werkzeugs regelmäßig reinigen. Der bei der Arbeit entstehende Staub wird durch den Ventilator in den Werkzeuginnenraum gesaugt. Bei übermäßigem Metallpartikelgehalt im Staub kann es zu einem elektrischen Schlag kommen.
Mit dem Werkzeug nicht in der Nähe von brennbaren Stoffen arbeiten. Die entstehenden Funken können einen Brand entfachen.
Flüssigkeitsgekühlte Zubehörteile nicht verwenden. Das Wasser oder die Kühlflüssigkeit können elektrischen Schlag verursachen.
Die Gewindegröße des Zubehörs muss mit dem Gewinde der Schleifspindel übereinstimmen. Bei flanschmontiertem Zubehör muss die Montagebohrung für das Zubehör mit der Montagegröße des Flansches übereinstimmen. Zubehör, das nicht in die Halterung des Elektrowerkzeugs passt, führt zu Unwucht, übermäßigen Vibrationen und kann zum Verlust der Kontrolle über das Gerät führen.

Warnhinweise zum Rückschlagen des Werkzeugs
Das Rückschlagen des Werkzeugs zum Bediener hin ist eine unerwartete Reaktion auf das Blockieren oder Verklemmen der Schleifscheibe, Bürste oder des Polierbands bzw. eines anderen Zubehörteils. Dann wird das rotierende Zubehörteil sofort zum Stillstand gebracht, folglich dreht sich das Elektrowerkzeug entgegen der Drehrichtung des Zubehörteils.
Beispiel: wird die Schleifscheibe im bearbeiteten Gegenstand verklemmt, kann die Schleifscheibenkante, die bis zum Verklemmungspunkt eingeführt wird, tief ins Material eingeführt werden, sodass sie herausgeführt oder weggeschleudert werden kann. Die Scheibe kann sich je nach ihrer Drehrichtung an der Verklemmungsstelle zum Bediener hin oder vom Bediener weg bewegen. Schleifscheiben können unter diesen Bedingungen brechen.
Das Rückschlagen des Werkzeugs zum Bediener hin ist Folge eines fehlerhaften Gebrauchs und/oder der Nichtbeachtung der Hinweise in der Bedienungsanleitung. Durch das Beachten folgender Hinweise kann es verhindert werden.
Schleifmaschine immer sicher fassen und entsprechende Körper- und Handposition halten, um maximale Werkzeugkontrolle beim Zurückschlagen zu gewährleisten. Gegebenenfalls mitgelieferten Zusatzhaltegriff verwenden, um maximale Werkzeugkontrolle beim Zurückschlagen oder der unerwarteten Drehung beim Werkzeugstart zu gewährleisten. Der Bediener kann die Drehung oder das Zurückschlagen des Werkzeugs kontrollieren, wenn er entsprechende Vorsichtsmaßnahmen beachtet.
Mit den Händen niemals in die Nähe rotierender Werkzeugkomponenten greifen. Sie können sich beim Zurückschlagen des Werkzeugs die Hand verletzen.
Nicht in den Bereich, in welchen das Werkzeug beim Rückschlag sich bewegen kann, treten. Durch den Rückschlag wird das Werkzeug an der Verklemmungsstelle entgegen der Drehrichtung der Schleifscheibe bewegt.
Seien Sie besonders vorsichtig bei Arbeiten in der Nähe von Ecken, scharfen Kanten usw. Vermeiden Sie Stampfen und Verklemmen der Schleifscheibe. Bei der Bearbeitung von Eckbereichen oder scharfen Kanten besteht eine größere Verklemmungsgefahr der Schleifscheibe, sodass das Werkzeug außer Kontrolle geraten und zum Bediener hin zurückschlagen kann.
Keine Sägekettenscheiben für die Holzbearbeitung, segmentierte Diamantscheiben mit einem Umfangsspalt zwischen den Segmenten von mehr als 10 mm oder Zahnsägen einsetzen. Diese Bauteile führen zu einem Versagen der Maschinenkupplung und einem Verlust der Kontrolle über die Maschine.

Warnhinweise zum Schleifen und Schneiden mit Schleifscheiben
Verwenden Sie nur Scheiben, die für die Verwendung mit dem Werkzeug geeignet sind, und Verkleidungen, die für den jeweiligen Scheiben-Typ ausgelegt sind. Scheiben, für die das Werkzeug nicht ausgelegt ist, können nicht ordnungsgemäß abgeschirmt werden und sind nicht sicher.
Eine konvexe Scheibe muss so montiert werden, dass die Schleiffläche nicht über die Ebene des Schutzflansches der Schutzeinrichtung hinausragt. Falsch montierte Scheiben, die über die Schutzeinrichtung hinausragen, stellen ein Risiko für die Sicherheit während des Betriebs dar.
Die Schutzvorrichtung muss sicher am Werkzeug befestigt und in eine Position gebracht werden, die maximale Sicher-

heit bietet, so dass der kleinste Bereich der Scheibe in Richtung des Bedieners freigelegt wird. Die Abdeckung schützt den Bediener vor Bruchstücken der Scheibe und verhindert den versehentlichen Kontakt mit der Scheibe.
Die Scheibe muss bestimmungsgemäß verwendet werden. Zum Beispiel: Schleifen Sie nicht mit einer Trennscheibe. Trennschleifscheiben sind für die Randbelastung ausgelegt, die Querkräfte, die auf die Trennscheibe wirken, können sie zum Zerfall bringen.
Verwenden Sie immer unbeschädigte Befestigungsscheiben, die in der für die Schleifscheibe richtigen Größe sind. Die richtige Befestigung der Schleifscheibe reduziert die Möglichkeit einer Beschädigung der Schleifscheibe. Die Spannscheiben für Trennscheiben können sich von den für Schleifscheiben unterscheiden.
Verwenden Sie keine abgenutzten Schleifscheiben von größeren Werkzeugen. Eine Schleifscheibe mit größerem Durchmesser ist nicht für die höhere Geschwindigkeit kleinerer Werkzeuge ausgelegt und kann brechen.
Wenn Sie Scheiben mit zwei Bestimmungszwecken verwenden, sollten Sie immer den richtigen Schutz für die jeweilige Aufgabe benutzen. Die Verwendung einer falschen Schutzvorrichtung kann dazu führen, dass der gewünschte Schutz nicht gegeben ist, was zu schweren Verletzungen führen kann.

Warnungen bezüglich des Schneidens
Schneiden Sie die Scheibe nicht an und üben Sie nicht zu viel Druck aus. Versuchen Sie nicht, zu tief zu schneiden. Eine übermäßige Spannung der Schleifscheibe erhöht die Belastung und die Anfälligkeit für ein Verdrehen oder Greifen der Scheibe im Schneidebereich, was das Risiko eines Rückschlags für den Bediener oder einer Beschädigung der Scheibe erhöht.
Positionieren Sie Ihren Körper nicht in der Schnittlinie oder hinter einer rotierenden Schleifscheibe. Wenn sich die Schleifscheibe während des Betriebs vom Körper des Bedieners wegbewegt, kann der Rückschlag zum Bediener die rotierende Scheibe und das Werkzeug auf den Bediener richten.
Wenn die Scheibe eingeklemmt wird oder das Schneiden aus irgendeinem Grund unterbrochen wird, schalten Sie das Werkzeug aus und halten Sie es still bis die Drehung der Scheibe vollständig zum Stillstand kommt. Versuchen Sie niemals, eine rotierende Trennscheibe aus dem Schlitz zu nehmen, da dies zu einem Rückschlag auf den Bediener führen kann. Die Gründe müssen gefunden und geeignete Schritte unternommen werden, um die Scheibe von der Erfassung zu bewahren.
Nehmen Sie das Schneiden im Material nicht wieder auf. Lassen Sie die Scheibe ihre Nenndrehzahl erreichen und führen Sie sie nur vorsichtig in den Schneidschlitz ein. Die Scheibe kann geklemmt, herausgezogen oder zum Bediener zurückgeschlagen werden, wenn der Schnitt im Material wieder aufgenommen wird.
Platten und andere übergroße Materialien stützen, um das Risiko des Einklemmens und des Rückschlags zum Bediener hin zu minimieren. Übergroße Materialien neigen dazu, sich unter ihrem eigenen Gewicht zu verbiegen. Die Stützen müssen unter dem Material nahe der Schnittlinie und nahe der Materialkante, auf beiden Seiten der Schnittlinie, angebracht werden.
Seien Sie besonders vorsichtig, wenn Sie Einschnitte in Wände und andere unbekannte Oberflächen vornehmen. Eine hervorstehende Scheibe kann Gas- bzw. Stromkabel oder andere Gegenstände durchschneiden, die einen Rückschlag in Richtung des Bedieners verursachen können.
Versuchen Sie nicht, in einem Bogen zu schneiden. Eine Überlastung des Messers erhöht die Belastung des Messers und macht es anfälliger für ein Verdrehen oder Verklemmen im Schnittspalt und erhöht die Wahrscheinlichkeit, dass es auf den Bediener zurückprallt oder das Messer bricht, was zu schweren Verletzungen führen kann.

Warnhinweise zum Schleifpapiereinsatz
Verwenden Sie Schleifpapier in der richtigen Größe. Herstellerhinweise bei der Schleifscheibenwahl beachten. Ist das Schleifpapier wesentlich größer als der Schleifteller, kann es Verletzungen verursachen sowie eine erhöhte Gefahr von Verklemmung, Aufreißen, oder Rückschlag zum Bediener hin herbeiführen.

Warnungen im Zusammenhang mit dem Betrieb von Drahtbürsten
Seien Sie vorsichtig, da im normalen Betrieb auch Drahtsplitter aus der Bürste herausgeschleudert werden. Überlasten Sie die Drähte nicht, indem Sie zu viel Kraft auf die Bürste ausüben. Die Drähte können problemlos Kleidung und/oder Haut leicht durchstechen.
Wenn während des Betriebs einer Drahtbürste die Verwendung von Abdeckungen empfohlen wird, muss jeglicher Kontakt zwischen der Bürste und der Abdeckung verhindert werden. Eine Drahtbürste kann unter Belastung und infolge der Zentrifugalkraft ihren Durchmesser vergrößern.

Warnungen bezüglich des Polierens
Achten Sie darauf, dass sich kein loses Teil der Polierscheibe oder der Befestigungsschnur frei drehen kann. Lose und sich drehende Schnüre können sich in den Fingern verfangen oder im Werkstück hängen bleiben.

ZUSÄTZLICHE SICHERHEITSHINWEISE FÜR GERADSCHLEIFER

Das Werkzeug ist nur zum Schleifen, Polieren, den Drahtbürsteneinsatz, Schnitzen sowie Trennen bestimmt. Alle mit dem Elektrowerkzeug gelieferten Warnungen, Anleitungen, Abbildungen sowie Spezifikationen gründlich lesen. Das Nichtbeachten der folgenden Anleitungen kann zum elektrischen Schlag, Brand und/oder ernsthaften Verletzungen führen.

Keine Zubehörelemente verwenden, die nicht vom Hersteller entwickelt wurden und nicht empfohlen werden. Die Möglichkeit, ein solches Element zu montieren, bedeutet bei weitem keine sichere Arbeit.
Die Nenndrehzahl der Zubehörelemente muss mindestens der maximalen Drehzahl des Werkzeuges entsprechen. Die Zubehörelemente mit einer zu kleineren Drehzahl können bei der Arbeit auseinanderfallen.
Der Außendurchmesser und die Dicke der Zubehörelemente müssen den für das Werkzeug festgelegten Werten entsprechen. Die Zubehörelemente mit falschen Maßen können nicht richtig kontrolliert werden.
Der Durchmesser der Befestigungsbohrung für Teller, Scheiben, Flansche und sonstige Zubehörelemente muss der Werkzeugspindel entsprechen. Die Zubehörelemente mit einem anderen Bohrungsdurchmesser als derjenige der Werkzeugspindel können beim Start stark vibrieren und die Werkzeugkontrolle verhindern.
Die Bolzen der Teller, Polier- oder Trennscheiben müssen im Futter oder Werkzeughalter genau befestigt werden. Wird der Bolzen nicht fest genug gehalten und/oder ist er nicht tief genug eingeführt, kann sich das Element lösen und mit einer hohen Geschwindigkeit weggeschleudert werden.
Beschädigte Zubehörelemente nicht verwenden. Zubehörelemente, wie Trennscheiben - auf Risse und Scheuerstellen, wie Polierscheiben - auf Risse, Scheuerstellen und übermäßigen Verschleiß, wie Drahtbürsten - auf lose oder gebrochene Drahtstücke, vor jedem Einsatz gründlich prüfen. Auf den Boden gefallene Zubehörelemente sind auf Beschädigungen zu prüfen, oder es sind neue zu verwenden. Nach der Besichtigung und Installation der Zubehörelemente sind der Bediener und alle Fremdpersonen von der Drehungsreichweite des Werkzeuges fernzuhalten. Jetzt kann das Werkzeug für ca. eine Minute mit maximaler Drehzahl gestartet werden. Bei diesem Test werden beschädigte Zubehörelemente zerstört.
PSA verwenden. Je nach der vorgesehen Arbeit können es Gesichtsschutz, dichtschließende Brille oder eine Schutzbrille sein. Wenn erforderlich, Staubschutzmasken, Gehörschutz, Schutzhandschuhe oder -kleidung tragen, um sich gegen bei der Arbeit bildende, kleine Zubehör- oder Materialpartikel zu schützen. Der Augenschutz muss bei der Arbeit entstehende Splitter zurückhalten können. Die Staubschutzmaske muss bei der Arbeit entstehenden Staub zurückhalten können. Eine zu lange Lärmexposition kann mit einer Gehörbeeinträchtigung resultieren.
Fremde vom Arbeitsbereich fernhalten. Personen, die den Arbeitsbereich betreten, müssen PSA tragen. Bei der Arbeit entstehende Splitter oder Partikel der Zubehörelemente können aus dem Direkten Arbeitsbereich hinaus fliegen.
Ist es bei der Arbeit damit zu rechnen, dass das Werkzeug eine verdeckte Leitung unter Spannung berührt, ist es mit isolierten Mitteln festzuhalten. Bei der Berührung einer unter Spannung stehenden Leitung können die Metallteile des Werkzeuges auch unter Spannung sein, was mit dem elektrischen Schlag des Bedieners resultieren kann.
Werkzeug bei der Inbetriebnahme kräftig festhalten. Der Drehmoment des auf Hochtouren gehenden Motors kann sonst die Rotation des Werkzeuges in den Händen verursachen.
Wenn möglich, Zwingen zum Festhalten des Werkstückes verwenden. Kleines Werkstück bei der Arbeit niemals in einer Hand und das Werkzeug in der anderen halten. Werden Klemmen / Zwingen zum Werkstückfesthalten verwendet, kann das Werkzeug mit beiden Händen kontrolliert werden. Runde Werkstücke, wie Rohre oder Bolzen, neigen beim Trennen zum Rotieren und können dadurch Verklemmen oder eine heftige Bewegung zum Bediener hin verursachen.
Stromkabel fern von rotierenden Werkzeugteilen halten. Gerät das Werkzeug außer Kontrolle, kann das Kabel geschnitten oder mitgenommen werden, rotierende Werkzeugteile können die Hand oder das Arm des Bedieners erfassen.
Werkzeug ausschließlich nach vollständigem Stillstand seiner Komponenten zur Seite legen. Rotierende Elemente können den Untergrund „erfassen“, das Werkzeug kann dadurch außer Kontrolle geraten.
Nach dem Wechsel einer Einbauelementes oder nach jeder Einstellung ist sicherzustellen, dass die Spindelmutter, der Werkzeughalter oder irgendeine Einstellvorrichtung sicher festgezogen wurde. Eine gelöste Einstellvorrichtung kann sich unerwartet bewegen und zum Verlust der Kontrolle führen. Gelöste, rotierende Elemente können heftig weggeschleudert werden.
Werkzeug nicht beim Tragen in Gang setzen. Eine zufällige Berührung mit den rotierenden Elementen kann zur Mitnahme und dem Einziehen der Kleidungsstücke, sowie zum Kontakt mit dem Körper des Bedieners führen.
Lüftungsschlitze des Werkzeuges regelmäßig reinigen. Der Ventilator nimmt den bei der Arbeit entstehenden Staub auf. Durch übermäßige Metallpartikel im Staub wird die Gefahr des elektrischen Schlages erhöht.
Werkzeug nicht in einer zündfähigen Umgebung einsetzen. Fliegende Funken können einen Brand entfachen.
Wassergekühlte Zubehörelemente nicht verwenden. Das Wasser oder die Kühlflüssigkeit kann zum elektrischen Schlag führen.

Warnhinweise betreffend eventuellen Werkzeugrückschlag in Bedienerrichtung
Der Werkzeugrückschlag ist eine unerwartete Reaktion auf das Blockieren oder Verklemmen der Schleifscheibe, des Polierpads, der Drahtbürste oder eines anderen Zubehörelementes. Dadurch kann das Zubehörelement plötzlich gestoppt werden, sodass das Werkzeug sich in der entgegen gesetzten Richtung dreht.

Beispiel: wird die Schleifscheibe durch das Werkstück verklemmt, kann die eingedrungene Schleifscheibenkante tiefer ins Material greifen, sodass die Schleifscheibe zurückgeschlagen werden oder herausspringen kann. Je nach der Drehrichtung der Schleifscheibe an der Verklemmungsstelle kann die Schleifscheibe zum Bediener hin oder vom Bediener weg springen. Die Schleifscheiben können auch dabei brechen.

Das Zurückschlagen des Werkzeuges zum Bediener hin ist Folge eines falschen Gebrauches und/oder der Nichtbeachtung der Hinweise in der Bedienungsanleitung. Es kann durch das Beachten folgender Hinweise verhindert werden.

Werkzeug sicher fassen sowie Körper und Hände entsprechend positionieren, um den Rückschlagkräften entgegenzuwirken. Bei Beachten entsprechender Vorsichtsmaßnahmen kann der Bediener die Werkzeugdrehung oder den -rückschlag unter Kontrolle halten.
In der Nähe von Eckbereichen, scharfen Kanten usw. besonders vorsichtig arbeiten. Rückschlagen und Verklemmen der Schleifscheibe verhindern. Bei der Bearbeitung von Ecken oder scharfen Kanten besteht eine erhöhte Verklemmungsgefahr der Schleifscheibe, dadurch kann das Werkzeug außer Kontrolle geraten und zurückschlagen.
Gezinkte Kreissägen nicht einsetzen. Sie können oftmals zum Rückschlag und Verlust der Werkzeugkontrolle führen.
Zubehörelement immer in der gleichen Richtung ins Material einführen, in welcher die Schneidkante das Material verlässt (Ausschlagrichtung der Späne). Sonst kann die Schneidkante des Zubehörelementes aus dem Material springen und das Werkzeug in die Führungsrichtung mitnehmen.
Werkstück beim Einsatz von Drehfeilen, Trenn-, Schnelltrenn- oder Hartmetallscheiben immer sicher befestigen. In etwas geneigter Stellung im Material können diese Elemente mitgenommen werden und zum Rückschlag des Werkzeuges führen. Eine mitgenommene Trennscheibe kommt normalerweise zum Bruch. Eine mitgenommene Drehfeile oder Hartmetalltrennscheibe kann aus dem Sägeschnitt springen und zum Verlust der Werkzeugkontrolle führen.

Warnhinweise betreffend den Schleif- und Trennscheibeneinsatz
Nur für das Werkzeug ausgelegte Schleif- / Trennscheiben sowie für jeweilige Arbeiten bestimmte Schutzverkleidungen verwenden. Beispiel: nicht mit der Trennscheibenkante schleifen. Die Trennscheiben sind zum Schneiden mit ihrem Umfang bestimmt, die auf die Trennscheibe wirkenden Seitenkräfte können zu ihrem Bruch führen.
Bei Schleifkegeln und -bolzen mit Gewinde nur intakte Flachbundscheibenbolzen mit richtigen Abmessungen und Längen verwenden. Sonst steigt die Bolzenbruchgefahr.
Verklemmen der Schneidscheiben vermeiden und keinen übermäßigen Druck darauf ausüben. Schneidtiefe nicht übermäßig stark erhöhen. Durch die Trennscheibenüberlastung wird das Element bei der Arbeit verdreht und schneller abgenutzt, es kann zum Rückschlag und der Zerstörung der Trennscheibe kommen.
Hände nicht in der Trennscheibenebene sowie hinter der rotierenden Trennscheibe halten. Geht die Trennscheibe bei der Arbeit von den Händen weg, bewegen sich die rotierende Trennscheibe und das Werkzeug zum Bediener hin.
Bei einer mitgenommenen oder verklemmten Trennscheibe bzw. bei jeglichen Arbeitsunterbrechungen ist das Werkzeug auszuschalten und bis zum Stillstand der Trennscheibe sicher zu halten. Niemals versuchen, die rotierende Trennscheibe aus der Schnittstelle herauszuführen, sonst kann es zum Werkzeugrückschlag kommen. Ursachen prüfen und entsprechende Maßnahmen treffen, um das Verklemmen der Trennscheibe zu verhindern.
Trennen des Werkstückes bei angehaltener Trennscheibe nicht wiederholen. Trennscheibe auf Hochtouren gehen lassen und anschließend Material erneut trennen. Wird das Werkzeug im Werkstück in Gang gesetzt, kann die Trennscheibe verklemmen, aus dem Material herausspringen oder zurückschlagen.
Materialpaneele oder andere Werkstücke mit großen Abmessungen sicher abstützen, um das Verklemmen oder den Rücksprung der Trennscheibe zu verhindern. Große Werkstücke neigen zum Durchbiegen unter eigener Last. Die Abstützungen sind in der Schnittstellen- sowie der Materialkantennähe an beiden Schnittlinienenden aufzustellen.
Beim Herstellen von Aussparungen in den Wänden oder anderen Flächen besonders vorsichtig vorgehen. Mit der Trennscheibe können Gas-, Wasserrohre oder Elektroleitungen, wie auch Objekte beschädigt werden, die auch zum Werkzeugrückschlag führen können.

Warnungen betreffend den Drahtbürsteneinsatz
Vorsicht ist geboten, weil die Drahtstücke bei der normalen Arbeit herumfliegen können. Rotierende Drahtbürste nicht überlasten. Die Drahtstücke können eine dünne Kleidung und/oder die Haut leicht verletzen.
Drahtbürste vor dem Einsatz mindestens eine Minute auf Hochtouren laufen lassen. Aufenthalt von Personen vor in der Achse der Drahtbürste verhindern. Lose Drahtstücke können dabei herumfliegen.
Abgetragenes Material von sich selbstfern halten. Kleine Material- oder Drahtstücke können kräftig geschleudert werden und die Haut verletzen.

BATTERIEWARTUNG

Sicherheitshinweise zum Laden des Akkus
Achtung! Vergewissern Sie sich vor dem Aufladen, dass das Gehäuse des Netzteils, das Kabel und der Stecker keine Risse oder Schäden aufweisen. Es ist verboten, eine defekte oder beschädigte Ladestation und Stromversorgung zu verwenden! Zum Laden der Akkus dürfen nur die mitgelieferte Ladestation und das Netzteil verwendet werden. Die Verwendung eines anderen Netzteils kann zu einem Brand oder einer Beschädigung des Geräts führen. Der Akku darf nur in einem geschlossenen, trockenen und vor unbefugtem Zugriff, insbesondere von Kindern, geschützten Raum geladen werden. Benutzen Sie die Ladestation und das Netzteil nicht ohne ständige Aufsicht von Erwachsenen! Wenn es notwendig ist, den Laderaum zu verlassen, trennen Sie das Ladegerät vom Netz, indem Sie den Netzstecker aus der Steckdose ziehen. Wenn Rauch, Gerüche usw. aus dem Ladegerät austreten, ziehen Sie sofort den Ladestecker aus der Steckdose!
Das Gerät wird mit einem ungeladenen Akku geliefert, der vor Beginn der Arbeit mit Hilfe des mitgelieferten Netzteils und der Ladestation wie unten beschrieben geladen werden muss. Lithium-Ionen-Akkus haben keinen sog. „Memory-Effekt“, der es ermög-

licht, sie jederzeit wieder aufzuladen. Es wird jedoch empfohlen, den Akku während des normalen Betriebs zu entladen und dann auf volle Kapazität aufzuladen. Wenn es aufgrund der Art der Arbeit nicht möglich ist, den Akku jedes Mal so zu behandeln, sollte dies mindestens alle Paar bis Dutzend Arbeitsgänge erfolgen. Akkus dürfen auf keinen Fall durch Kurzschließen der Elektroden entladen werden, da dies zu irreparablen Schäden führt! Es ist auch nicht erlaubt, den Ladezustand des Akkus durch Kurzschließen der Elektroden und Prüfen auf Funkenbildung zu kontrollieren.

Lagerung des Akkus
Es müssen richtige Lagerbedingungen geschaffen werden, um die Lebensdauer der Akkus zu verlängern. Der Akku reicht für ca. 500 Lade- und Entladezyklen. Lagern Sie den Akku in einem Temperaturbereich von 0 bis 30 Grad Celsius bei einer relativen Luftfeuchtigkeit von 50 %. Um den Akku über einen längeren Zeitraum zu lagern, sollte sie er ca. 70 % seiner Kapazität aufgeladen werden. Bei längerer Lagerung sollte der Akkus regelmäßig, einmal im Jahr geladen werden. Entladen Sie den Akku nicht zu stark, da dies seine Lebensdauer verkürzt und zu irreparablen Schäden führen kann. Während der Lagerung wird sich der Akku aufgrund von Ableitung allmählich entladen. Der Prozess der Selbstentladung hängt von der Lagerungstemperatur ab, je höher die Temperatur, desto schneller der Entladevorgang. Bei falscher Lagerung des Akkus kann der Elektrolyt auslaufen. Bei einem Auslauf sichern Sie das Leck mit einem Neutralisationsmittel, beim Elektrolytkontakt mit den Augen, spülen Sie die Augen gründlich mit Wasser ab und suchen Sie dann sofort einen Arzt auf. **Der Gebrauch des Geräts mit einem beschädigten Akku ist verboten.** Wenn der Akku vollständig verbraucht ist, geben Sie ihn an eine spezialisierte Entsorgungsstelle zurück.

Transport von Akkus
Lithium-Ionen-Akkus werden nach den gesetzlichen Bestimmungen als Gefahrgut behandelt. Der Benutzer des Werkzeugs kann das Produkt mit dem Akku und den Akku selbst auf dem Landweg transportieren. Zusätzliche Bedingungen müssen dabei nicht erfüllt sein. Wenn Sie den Transport an Dritte (z. B. Spediteur) auslagern, beachten Sie die Vorschriften für den Transport von Gefahrgut. Vor dem Versand kontaktieren Sie diesbezüglich bitte eine qualifizierte Person.
Es ist verboten, beschädigte Akkus zu transportieren. Während des Transports sollten zerlegte Akkus aus dem Gerät entfernt werden, freiliegende Kontakte sollten gesichert werden, z. B. mit Isolierband versiegelt werden. Schützen Sie die Akkus in der Verpackung so, dass sie sich während des Transports nicht in der Verpackung bewegen. Die nationalen Vorschriften für den Transport von Gefahrstoffen sind ebenfalls zu beachten.

Wiederaufladbarer Akku
Zur Stromversorgung kann nur einer der aufgeführten YATO 18-Volt-Li-Ion-Akkus verwendet werden: YT-82842, YT-82843, YT-82844 und YT-82845, die nur mit Ladegeräten YATO YT-82848 oder YT-82849 geladen werden können. Es ist verboten, andere Akkus mit einer anderen Nennspannung zu verwenden, die nicht mit dem Akkufach des Gerätes übereinstimmen. Es ist verboten, das Akkufach und/oder den Akku umzubauen, um sie anzupassen.
Stecken Sie den Akku mit den Kontakten zum Inneren des Geräts in die Steckdose, bis die Akkuverriegelung einrastet. Stellen Sie sicher, dass der Akku während des Betriebs nicht herausrutscht. Trennen Sie den Akku durch Drücken und Halten der Verriegelung und anschließendes Herausziehen des Akkus aus dem Gehäuse des Werkzeugs.

Aufladen des Akkus
Achtung! Ziehen Sie vor dem Aufladen den Netzstecker der Ladestation aus der Steckdose, indem Sie den Netzstecker aus der Steckdose ziehen. Reinigen Sie außerdem den Akku und die Klemmen mit einem weichen, trockenen Tuch von Schmutz und Staub.
Der Akku hat eine eingebaute Ladeanzeige. Wenn Sie die Taste drücken, leuchten die LEDs (II) auf, je mehr, desto besser ist der Akku geladen. Wenn die LEDs beim Drücken der Taste nicht leuchten, ist der Akku entladen.
Trennen Sie den Akku vom Werkzeug.
Stecken Sie den Akku in die Ladebuchse (V).
Schließen Sie das Ladegerät an eine Steckdose an.
Die rote LED leuchtet auf, was den Ladevorgang anzeigt.
Wenn der Ladevorgang abgeschlossen ist, erlischt die rote LED und die grüne LED leuchtet auf, um anzuzeigen, dass der Akku vollständig geladen ist.
Ziehen Sie den Netzstecker aus der Netzsteckdose.
Ziehen Sie den Akku aus der Ladestation, indem Sie die Verriegelungstaste drücken.

Achtung! Wenn nach dem Anschließen des Akkuladegerätes die grüne LED leuchtet, ist der Akku vollständig geladen. In diesem Fall startet das Ladegerät den Ladevorgang nicht.

WINKELSCHLEIFER SCHLEIFSCHEIBE HANDHABUNG

Montage der Schleifscheibenabdeckung
Legen Sie dazu die Schleifscheibenabdeckung auf den zylindrischen Teil des Gehäuses um die Spindel und befestigen Sie ihn mit einer Schraube oder Klemme am Schutzbügel, so dass die Schleifscheibenabdeckung gerade, fest und sicher befestigt ist. Stellen Sie die Schleifscheibenabdeckung so ein, dass der ungeschützte Teil der Schleifscheibe so weit wie möglich von der Hand des Schleifers entfernt ist. Betreiben Sie den Schleifer niemals ohne korrekt montierte Schleifscheibenabdeckung!

Zusammen mit dem Schleifer wird eine Schleifscheibenabdeckung geliefert, die nur beim Schleifen mit Schleifscheiben und Schleifpapier und einigen Drahtbürsten den richtigen Schutz bietet. Die auf der Spindel montierte Scheibe darf nicht über die Seitenkante der Abdeckung herausragen. Für andere zulässige Arbeiten wenden Sie sich bitte an den Hersteller, um eine für diese Art von Arbeiten geeignete Abdeckung zu erhalten.
Bei der Verwendung eines Schutzes vom Typ A (Schneiden) für das seitliche Schleifen kann der Schutz das Werkstück behindern und eine schlechte Werkzeugkontrolle verursachen. Bei der Verwendung eines Schutzes vom Typ B (Schleifen) zum Trennen mit einer Schleifscheibe besteht ein erhöhtes Risiko der Exposition gegenüber Funken und Partikeln sowie gegenüber Teilen der Scheibe im Falle eines Scheibenbruchs. Bei der Verwendung eines Schutzes vom Typ A (Schneiden), Typ B (Schleifen) oder Typ C (Kombination) zum Schneiden oder Schleifen mit einer Seitenfläche aus Beton oder Stein besteht ein erhöhtes Risiko der Staubbelastung und des Kontrollverlusts aufgrund der eines Rückschlags zum Bediener. Bei Verwendung eines Schutzes vom Typ A (Schneiden), Typ B (Schleifen) oder Typ C (Kombination) mit einer Tellerdrahtbürste, die so dick ist, dass die Bürste über den Flansch des Schutzes hinausragt, können die Drähte am Schutz hängen bleiben, was zu Drahtbruch führen kann.

Montage des Zusatzhandgriffs
Montieren Sie den Griff, indem Sie ihn fest auf den Werkzeugkopf schrauben.

VERWENDUNG DES WINKELSCHLEIFERS

ACHTUNG! Die Montage von Schleifscheiben darf nur bei ausgeschalteter Versorgungsspannung erfolgen. Nehmen Sie den Akku aus dem Werkzeugsockel.

Lage der Befestigungsflansche
Es sollte beachtet werden, dass die Scheiben an der Stelle, an der sie an der Spindel befestigt sind, unterschiedliche Dicken haben können.
Je nachdem, ob dünne (Dicke bis 3,2 mm) oder dicke (Dicke über 3,2 mm) Schleifscheiben verwendet werden, ist die Lage der Spannflansche (III) unterschiedlich. Die maximale Dicke der Schleifscheibe, die am Schleifer angebracht werden kann, beträgt 6 mm.

Montage der Schleifscheiben
Trennen Sie die Versorgungsspannung vom Werkzeug. Nehmen Sie den Akku aus dem Werkzeugsockel.
Beim Zusammenbau ist darauf zu achten, dass sich die Kanten A (IV) an der Unterseite der Spindel und die Befestigungsflansche genau überlappen.
Montieren Sie den oberen Befestigungsflansch auf die Spindel.
Befestigen Sie die Schleifscheibe auf der Spindel und dem oberen Spannflansch
Schrauben Sie den unteren Befestigungsflansch auf die Spindel.
Drücken Sie die Spindelarretierung ein und ziehen Sie den unteren Befestigungsflansch mit einem Schraubenschlüssel fest, lassen Sie dann den Druck auf den Arretierungsknopf los.
Legen Sie den Akku ein, schalten Sie den Schleifer ein und beobachten Sie ihn etwa 1 Minute lang ohne Last.
Nehmen Sie den Akku heraus und überprüfen Sie die Befestigung der Scheiben.

Entfernung von Schleifscheiben
Schalten Sie den Schleifer aus und nehmen Sie den Akku aus dem Werkzeugsockel.
Drücken Sie die Spindelarretierung und schrauben Sie den unteren Spannflansch mit einem Spannschlüssel ab und nehmen Sie den Schleifteller von der Spindel. Reinigen Sie die Spindel und die Befestigungsflansche von Staub und anderen Verunreinigungen, die während des Betriebs entstehen.

Schleifscheibentypen
Für Schleifarbeiten kann jede für den Einsatz mit Winkelschleifern konzipierte gewebeverstärkte Schleifscheibe mit einer zulässigen Umfangsgeschwindigkeit von mindestens 80 m/s und den in der Tabelle der technischen Daten angegebenen Spann- und Außendurchmessern verwendet werden.
Wenn die Schleifscheibe mit einer Montagebohrung ohne Gewinde versehen ist, verwenden Sie die Befestigungsflansche.
Es ist auch möglich, die Scheiben mit einem in der Tabelle mit den technischen Daten angegebenen Außendurchmesser zu montieren, die eine M14-Gewindebohrung haben. Verwenden Sie in diesem Fall keine Befestigungsflansche und schrauben Sie die Scheibe direkt auf die Spindel, indem Sie sie mit einem Knopf verriegeln und die Scheibe fest und sicher mit einem Maschinenschlüssel festziehen (nicht im Lieferumfang der Schleifmaschine enthalten).
Bei Scheiben, die die Montage einer Schleifpapierscheibe mit Klette ermöglichen, sollten nur Schleifpapierscheiben mit einem in der Tabelle mit den technischen Daten angegebenen Durchmesser verwendet werden. Die Papierscheiben sollten konzentrisch auf die Scheibe gelegt werden. Ihre Außenkante darf aus der Scheibe nicht ragen.
Es ist auch möglich, Diamantschleifscheiben mit den in der Tabelle mit den technischen Daten angegebenen Abmessungen, die zum Trockenschneiden und Schleifen bestimmt sind, zu verwenden. Die Montage sollte in der gleichen Weise wie bei Schleifscheiben erfolgen. Werden diamantbesetzte Scheiben verwendet, darf der Abstand zwischen den Segmenten, gemessen am Umfang der Scheibe, 10 mm nicht überschreiten, und die Segmente müssen einen negativen Anstellwinkel haben.

Es wird empfohlen, zur Metallbearbeitung Schleifscheiben aus Materialien zu verwenden, die zur Bearbeitung der jeweiligen Metallart bestimmt sind. Lesen Sie die mit der Schleifscheibe gelieferte Dokumentation.
Zur Bearbeitung von keramischen Werkstoffen können Schleifscheiben für die Steinbearbeitung oder Diamantscheiben für den Trockenbetrieb verwendet werden.
Es wird empfohlen, Drahtbürsten und Schleifpapierscheiben zu verwenden, um alte Lackschichten von Metallteilen zu entfernen.
Es ist verboten, das Befestigungsloch, die Spindel zu ändern oder Reduzierringe zu verwenden, um den Durchmesser des Befestigungslochs an den Durchmesser der Spindel anzupassen. Es ist verboten, Schleifscheiben mit anderen als den in der Tabelle der technischen Daten angegebenen Befestigungsdurchmessern zu verwenden. Es ist verboten Scheiben mit Schneidkette oder Kreissägen einzusetzen, da sie das Risiko von Zurückwerfen des Werkzeugs zum Bediener hin erhöhen.
Achtung! Es ist verboten, andere als die in dieser Bedienungsanleitung zugelassene Scheiben zu verwenden. Auch wenn sie auf der Schleifspindel montiert werden kann. Falsche Scheiben können den während des Betriebs des Winkelschleifers auftretenden Belastungen nicht standhalten. Beschädigte, gebrochene Schleifscheiben können zu schweren Verletzungen oder zum Tod führen.
ACHTUNG! Alle in diesem Kapitel erwähnten Arbeiten müssen bei abgeschalteter Stromversorgung durchgeführt werden - der Akku muss vom Gerät abgeklemmt werden!

MONTAGE DES ZUBEHÖRS DES GERADSCHLEIFERS

Nehmen Sie den Akku aus dem Werkzeugsockel.
Überprüfen Sie vor der Arbeit mit dem Gerät, dass das Gehäuse und der Akku nicht beschädigt sind.
Bei sichtbaren Schäden ist es verboten, den Akku an das Gerät anzuschließen!
Befestigen Sie die Schleifscheibenabdeckung und den Griff.
Betreiben Sie die Schleifmaschine niemals ohne montierte Schleifscheibenabdeckung!
Wählen Sie den für die Betriebsart geeigneten Schleifscheibentyp und montieren Sie die Schleifscheibe auf der Schleifspindel.
Wenn erforderlich ist das bearbeitete Material so zu befestigen, dass es sich bei der Bearbeitung nicht verschieben kann. Dazu dienen bspw. Schraubstöcke oder Klemmzangen. Die Schleifscheibe rotiert mit einer hohen Drehzahl und falsch befestigtes Material kann sich bei der Arbeit unkontrolliert bewegen, dadurch entsteht eine erhöhte ernsthafte Verletzungsgefahr.
Beim Schneiden das geschnittene Werkstück beidseitig der Schneidlinie abstützen, jedoch so, dass die Trennscheibe beim Schneiden nicht klemmt. Die Stützen sollten nahe der Schnittkante des Werkstückes und nahe der Schnittlinie lokalisiert werden.
Tragen Sie Augen- und Gehörschutz sowie Arbeitshandschuhe.
Prüfen Sie, ob der Schalter in der Stellung „Aus - 0“ steht. Schließen Sie dann den Akku an das Gerät an.
Halten Sie richtigen Stand, der das Gleichgewicht garantiert, und starten Sie die Schleifmaschine mit dem Schalter.
Wenn sich der Schalter auf der Oberseite oder an der Seite des Schleifmaschinengehäuses befindet, drücken Sie zum Einschalten den Schalter auf der Rückseite der Schleifmaschine und schieben Sie ihn dann, ohne den Druck zu lösen, nach vorne in die mit „I“ markierte Richtung. Der Ein/Aus-Schalter kann mit einer Arretierung versehen werden, die es ermöglicht, ihn in dieser Position zu verriegeln, damit er auch langfristig problemlos funktioniert. Um den Schleifer auszuschalten, drücken Sie den Schalter auf der Rückseite des Schleifers und lassen Sie ihn einfahren. Wenn die Stromversorgung während des Betriebs bei verriegeltem Schalter unterbrochen wird, kann die Arbeit erst wieder aufgenommen werden, wenn die Stromversorgung wiederhergestellt ist und der Schalter entriegelt und wieder eingeschaltet wurde.
Wenn der Schleifer mit einem Ein/Aus-Schalter an der Unterseite des Griffs ausgestattet ist, halten Sie die Sperrtaste gedrückt und drücken Sie dann den Schalter. Halten Sie den Schalter während der Arbeit gedrückt, aber es ist nicht notwendig, den Arretierungsknopf gedrückt zu halten. Wenn Sie den Druck auf den Schalter loslassen, schaltet sich der Schleifer aus. Ein solcher Schalter hat nicht die Möglichkeit, ihn für den Betrieb zu sperren.
Beginnen Sie mit der Arbeit, indem Sie die richtige Oberfläche der Scheibe auf das Werkstück ansetzen:
- bei Schleifscheiben mit der Seiten- und/oder Stirnfläche schleifen,
- bei Lamellenschleifscheiben ist mit der Seitenfläche so zu schleifen, dass sich die Schleifpapierlamellen parallel zum Werkstück bewegen;
- Bei Scheiben mit Klette, die die Befestigung von Schleifpapier ermöglichen, sollte das Schleifen mit einer Seitenfläche durchgeführt werden.
- Bei Drahtbürsten sollte die Bearbeitung mit den Drahtenden und nicht mit ihrer Seitenfläche geführt werden.
- bei Trennscheiben mit der Stirnfläche schneiden, nicht mit der Stirnfläche der Trennscheiben schleifen.

Drehzahlregelung (VI)
Die Drehzahlregelung ist nur möglich, wenn der Versorgungsakku angeschlossen ist.
Drücken Sie die Taste, dann werden die Kontrollleuchten an der Gangnummer hervorgehoben. Je größer der Gang ist, desto höher ist die Drehzahl. Sobald die höchste Geschwindigkeit erreicht ist, führt ein weiteres Drücken der Taste zum Laufen mit der niedrigsten Geschwindigkeit. Die niedrigeren Gänge verfügen über grün beleuchtete Kontrollleuchten und die höheren Gänge verfügen über rot beleuchtete Kontrollleuchten.
Niedrigere Umdrehungen sollten für Schleifpapierbürsten und Schleifscheiben verwendet werden. Hohe Umdrehungen sollten für Schleifscheiben verwendet werden.

Halten Sie die Schleifmaschine beim Schleifen mit der Seitenfläche unter einem Winkel von nicht mehr als 30 Grad zur bearbeiteten Oberfläche (VII). Bewegen Sie das Werkzeug sanft hin und her.
Beim Schneiden sollte die Trennscheibe senkrecht zur geschnittenen Fläche stehen. Nicht unter anderem Winkel schneiden. Es ist verboten, den Winkel der Trennscheibe gegenüber dem Werkstück während des Schneidens selbst zu ändern. Nur in einer geraden Linie schneiden. Die Nichtbeachtung der obigen Empfehlungen erhöht die Gefahr der Klemmung der Trennscheibe im Werkstück, was dazu führen kann, dass das Werkzeug zum Bediener hin zurückgeworfen wird, die Scheibe bricht oder zerfällt.
Führen Sie den Schleifer beim Schneiden in der Drehrichtung der Scheibe (VIII).
Üben Sie beim Arbeiten nicht zu viel Druck auf das Werkstück aus und machen Sie keine ruckartigen Bewegungen, um eine Klemmung oder einen Bruch der Schleifscheibe zu vermeiden.
Die Schleifscheibe darf nicht überlastet werden und die Außenflächentemperatur darf 60°C nicht überschreiten.
Nach der Arbeit schalten Sie die Schleifmaschine aus, demontieren Sie den Akku und führen Sie eine Inspektion durch.
Achtung! Die Scheibe kann nach dem Ausschalten der Maschine noch einige Zeit nachlaufen. Lassen Sie die Scheibe abkühlen, bevor Sie die Inspektion durchführen. Während des Betriebs können sich sowohl die Scheibe als auch das Werkstück auf eine hohe Temperatur erwärmen.

Wichtig! Bei Arbeiten mit dem Winkelschleifer:
Verwenden Sie immer Augenschutz.
Verwenden Sie keine Schleifscheiben, deren maximal zulässige Umfangsgeschwindigkeit weniger als 80 m/s beträgt.
Es ist verboten, Schleifscheiben zu verwenden, deren maximal zulässige Drehzahl niedriger als die der Schleifmaschine ist.

MONTAGE DES ZUBEHÖRS DES GERADSCHLEIFERS

ACHTUNG! Alle in diesem Kapitel erwähnten Arbeiten müssen bei abgeschalteter Stromversorgung durchgeführt werden - der Akku muss vom Gerät abgeklemmt werden!

Einbau von Zubehör in den Werkzeughalter (II)
Es kann notwendig sein, die Haltemutter zu lösen, bevor Sie das Einsatzwerkzeug in den Werkzeughalter einsetzen. Halten Sie dazu die Spindel mit einem Schraubenschlüssel fest und schrauben Sie die Mutter mit dem anderen ab. Die Mutter sollte nicht vollständig vom Werkzeughalter entfernt werden.
Setzen Sie den Schaft des Einsatzwerkzeugs in den Werkzeughalter ein. Zwischen dem Arbeitsteil des Einsatzwerkzeugs und dem Werkzeughalter darf ein Spalt von höchstens 8 mm vorhanden sein. Achten Sie außerdem darauf, dass sich der Schaft des Einsatzwerkzeugs mindestens zur Hälfte im Werkzeughalter befindet.

Die Demontage des Geräts ist durch Lösen der Haltemutter möglich.
Warnung! Unmittelbar nach der Fertigstellung kann das Einsatzwerkzeug heiß sein. Lassen Sie es vor der Demontage spontan abkühlen.

GERADSCHLEIFBETRIEB

Starten und Stoppen des Schleifers
Fassen Sie den Schleifer vor der Inbetriebnahme mit beiden Händen an den Griffen oder an den isolierten Gehäuseteilen an und achten Sie darauf, dass das Einsatzwerkzeug nicht mit einem Gegenstand in Berührung kommt. Die Drehrichtung der Spindel ist durch einen Pfeil auf dem Werkzeuggehäuse in der Nähe des Werkzeughalters gekennzeichnet.
Starten Sie das Werkzeug, indem Sie die Rückseite der Ein/Aus-Taste gedrückt halten und dann nach vorne schieben (III). Der Ein/Aus-Schalter kann in der vorderen Position arretiert werden, was bei längerem Arbeiten hilfreich sein kann.
Halten Sie das Werkzeug nach dem Einschalten etwa 30 Sekunden lang in dieser Position und achten Sie auf verdächtige Geräusche, übermäßigen Lärm oder übermäßige Vibrationen.
Wenn keine Anzeichen für eine Fehlfunktion festgestellt werden, sollte das Werkzeug durch Nachlassen des Drucks auf den Schalter oder, falls er verriegelt war, durch Drücken der Rückseite des Schalterknopfes ausgeschaltet werden. Der Knopf zieht sich automatisch zurück, die Einsatzwerkzeuge können sich noch einige Zeit bewegen, nachdem der Schalter losgelassen wurde. Das Werkzeug kann erst abgesetzt werden, wenn die Bewegung des Einsatzwerkzeugs zum Stillstand gekommen ist.

Drehzahlregelung (IV)
Die Drehzahlregelung ist nur möglich, wenn der Akku angeschlossen ist.
Drücken Sie den Knopf, die Leuchtdioden neben der Gangnummer leuchten nacheinander auf. Je höher die Anzahl der Gänge, desto höher die Geschwindigkeit. Sobald die höchste Geschwindigkeit erreicht ist, wird beim nächsten Drücken des Knopfes der niedrigste Gang eingelegt. In den unteren Gängen leuchten die Leuchtdioden grün, in den oberen Gängen rot.

VERWENDUNG DES GERADSCHLEIFERS

Bei der Verwendung von Schleifscheiben müssen grundlegende Vorsichtsmaßnahmen beachtet werden. Vor jedem Gebrauch

sollten die Schleifscheiben einer Sichtprüfung auf Beschädigungen und Verformungen unterzogen werden. Es ist verboten, Schleifscheiben zu verwenden, bei denen Beschädigungen festgestellt wurden. Schleifscheiben dürfen nicht geworfen, geschlagen oder gewaltsam auf das Werkstück aufgesetzt werden. Dies kann dazu führen, dass sich die Schleifscheibe löst, was zu schweren Verletzungen führen kann.
Der Werkzeugschaft darf nicht mehr als 8 mm aus dem Werkzeughalter herausragen.
Verwenden Sie das Zubehör entsprechend seinem Verwendungszweck. Schleifen Sie zum Beispiel nicht mit Trennscheiben, verwenden Sie keine Bohrer zum Seitenfräsen.
Stellen Sie vor der Montage von Zubehörteilen die richtige Betriebsgeschwindigkeit für den jeweiligen Gerätetyp ein. Nach dem Zusammenbau die volle Arbeitsgeschwindigkeit erreichen lassen. Wenden Sie nur mit voller Drehzahl rotierendes Zubehör auf das Werkstück an. Wenden Sie keine übermäßige Kraft an, sondern nur so viel, wie für den ordnungsgemäßen Betrieb erforderlich ist. Setzen Sie die Schleifscheiben in einem leichten Winkel zum Werkstück an. Legen Sie die Trennscheiben rechtwinklig zum vorgesehenen Schnitt an. Die Bürsten sollten so angebracht werden, dass die Enden der Drähte behandelt werden, nicht ihre Seitenflächen.
Wenn Sie mit der Bearbeitung fertig sind, entfernen Sie das Zubehörteil sicher vom Werkstück, schalten Sie das Elektrowerkzeug aus und warten Sie, bis das Einsatzzubehör vollständig zum Stillstand gekommen ist. Trennen Sie den Akku vom Elektrowerkzeug und fahren Sie mit der Demontage oder Einstellung fort.
Das zu bearbeitende Material muss so eingespannt oder unterstützt werden, dass eine unkontrollierte Bewegung des Materials und seiner Teile während der Bearbeitung verhindert wird. Dies kann mit Hilfe von Stützen, Klammern, Klemmen, Schraubstöcken usw. geschehen. Das Einspannen sollte so erfolgen, dass ein freier Zugang zur zu bearbeitenden Fläche gewährleistet ist.
Halten Sie das Werkzeug immer mit beiden Händen an den isolierten Griffen (V). Das macht die Arbeit sicherer und erleichtert die Kontrolle über das Werkzeug, auch in unerwarteten Situationen.
Halten Sie das Werkzeug mit ausreichender Kraft, um sicher zu arbeiten. Übermäßiges Halten kann zu Ermüdung führen. Vermeiden Sie es, das Werkzeug nur mit den Fingern zu halten.
Bei der Verwendung von Zubehör, das auf einen Gewindeschaft geschraubt wird, sollte das Zubehör so gewählt werden, dass das Befestigungsgewinde nicht länger ist als die Öffnung, in die es geschraubt werden soll. Dadurch wird verhindert, dass das Zubehör zerbricht. Verwenden Sie einen Schaft mit einem Druckring, der flach ist und keine Hinterschneidungen oder Vertiefungen aufweist. Dadurch wird die Kontaktfläche zwischen dem Schaft und dem Zubehörteil vergrößert und ein Bruch verhindert.
Zubehör mit einem größeren Durchmesser als dem in dieser Anleitung angegebenen darf nicht verwendet werden.

Dann können Sie mit der Arbeit beginnen. Bei Dauerbetrieb sollte die Erwärmung der Schleifmaschine und des Werkzeugs überwacht werden, und es sollten während des Betriebs Pausen eingelegt werden, wenn die Temperatur ansteigt. Um eine Überhitzung des Motors zu vermeiden, ist es ratsam, häufige Pausen einzulegen und die Lüftungsschlitze frei zu halten.
Üben Sie bei der Verwendung des Schleifers nicht zu viel Druck auf das Werkstück aus und machen Sie keine ruckartigen Bewegungen, um die angeschlossenen Geräte oder den Schleifer selbst nicht zu beschädigen.
Beim Bohren oder Fräsen in Stahl oder Aluminium können die Werkzeuge mit emulgierendem Öl oder einem für den jeweiligen Werkstoff empfohlenen Kühlmittel gekühlt werden, während die Verwendung von Kühlmitteln bei Arbeiten in Messing nicht empfohlen wird. In der letzten Phase des Durchbohrens sollte der Druck auf den Bohrer verringert werden, um ein Abbrechen oder Verklemmen zu vermeiden. Wenn der Bohrer klemmt, schalten Sie das Gerät sofort aus. Ein zu hoher Druck auf die Werkzeuge oder die falsche Wahl der Drehzahl für die jeweilige Arbeit führt zu einer Überlastung des Werkzeugs, die sich durch eine starke Erwärmung der Außenflächen des Werkzeugkörpers bemerkbar macht.
Das Werkzeug darf nicht überlastet werden – die Außenflächentemperatur darf 60 °C niemals überschreiten.
Nach Abschluss der Arbeiten schalten Sie das Gerät aus, trennen Sie den Akku und führen Sie Wartungs- und Inspektionsarbeiten durch.

WARTUNG UND INSPEKTIONEN

ACHTUNG! Ziehen Sie den Netzstecker des Geräts aus der Steckdose oder trennen Sie den Akku vom Gerät, bevor Sie Einstellungen, Wartungs- oder Instandhaltungsarbeiten vornehmen. Nach Beendigung der Arbeit ist der Zustand des Elektrowerkzeugs durch eine Sichtprüfung zu überprüfen und zu beurteilen: Gehäuse und Griff, Elektrokabel mit Stecker und Zugentlastung bzw. Akkugehäuse, Funktion des Elektroschalters, Durchgängigkeit der Lüftungsschlitze, Funkenbildung der Bürsten, Lautstärke der Lager und Getriebe, Anlaufen und Gleichmäßigkeit des Betriebs. Es ist während der Garantiedauer für den Betreiber verboten, Elektrowerkzeuge oder sonstige Komponenten anzubauen, da es sonst zum Verlust der Garantieansprüche führt. Unregelmäßigkeiten, die bei der Inspektion oder im Betrieb festgestellt werden, sind ein Signal für die Reparatur in der Servicestelle. Gehäuse, Lüftungsschlitze, Schalter, Zusatzhandgriff und Schutzverkleidungen nach beendeter Arbeit bspw. mit Druckluft (bei maximal 0,3 MPa), mit einem Pinsel oder einem trockenen Lappen ohne Chemie- und Reinigungsmittel reinigen. Werkzeuge und Griffe mit einem trockenen sauberen Tuch reinigen.

ХАРАКТЕРИСТИКИ МАШИНЫ

Угловая шлифовальная машина - это электроинструмент, предназначенный для шлифования и резки металлических и минеральных строительных материалов, таких как кирпич, природный и искусственный камень, бетон, плитка и т.д., с помощью абразивных дисков и шлифовальных кругов, подобранных в соответствии с материалом. Ни в коем случае не используйте инструмент для обработки других материалов, кроме вышеуказанных, например, шлифовки и резки дерева или полировки. Правильная, надежная и безопасная работа шлифовальной машины зависит от правильной эксплуатации, поэтому перед использованием шлифовальной машины:

Прежде чем приступить к работе с инструментом, необходимо прочитать руководство и хранить его вблизи места проведения работ.
Всегда используйте средства защиты глаз!
Не используйте абразивные диски с максимальной допустимой окружной скоростью меньше чем 80 м/с!
Запрещается использовать абразивные диски с максимальной допустимой скоростью вращения меньшей, чем номинальная скорость вращения шлифовальной машины.
Внимание! Образующаяся при шлифовке некоторых поверхностей пыль может быть вредной для здоровья или токсичной.

Поставщик не несет ответственности за ущерб, возникший в результате несоблюдения правил техники безопасности и рекомендаций настоящего руководства.

АКСЕССУАРЫ

Устройство поставляется в комплектном состоянии, но требует проведения монтажных действий перед началом использования. В комплект поставки изделия входят: аккумулятор, зарядная станция (зарядное устройство), кожух шлифовального круга, ключ для шлифовального круга и вспомогательная рукоятка.

ТЕХНИЧЕСКИЕ ХАРАКТЕРИСТИКИ

Параметр	Единица измерения	Значение
Номер по каталогу		YT-828293
Напряжение сети	[В]	18 DC
Номинальная скорость вращения	[мин$^{-1}$]	3000 - 8500
Диаметр абразивного диска	[мм]	125
Диаметр отверстия абразивного диска	[мм]	22,2
Наконечник шпинделя		M14
Вес	[кг]	1,26
Уровень шума		
- звуковое давление $L_{pA} \pm K_{pA}$	[дБ (A)]	89,0 ± 3,0
- мощность $L_{wA} \pm K_{wA}$	[дБ (A)]	97,0 ± 3,0
Уровень вибрации $_{ah\,AG}$ ± K (основная / дополнительная рукоятка)	[м/с^2]	7,28 ± 1,5
Класс изоляции		III
Степень защиты		IPX0
Тип аккумулятора		Li-Ion
Емкость аккумулятора	[Ач]	4
Зарядное устройство*		
Напряжение на входе	[В]	220 - 240
Частота тока	[Гц]	50 / 60
Напряжение на выходе	[В]	21 DC
Выходной ток	[А]	2,4
Номинальная мощность	[Вт]	60
Время зарядки**	[ч]	2

Параметр	Единица измерения	Значение
№ по каталогу		YT-82824
Номинальное напряжение	[В]	18 DC
Диаметр рукоятки инструмента	[мм]	6
Максимальный диаметр оснастки	[мм]	25
Размер резьбы крепежной гайки		M15
Номинальная скорость вращения	[мин$^{-1}$]	8 000 - 26 000

Параметр	Единица измерения	Значение
Уровень шума		
- звуковое давление	[дБ(А)]	78,0 ± 3,0
- мощность	[дБ(А)]	89,0 ± 3,0
Уровень вибрации	[м/с²]	2,47 ± 1,5
Степень защиты		IPX0
Вес	[кг]	1,37
Тип аккумулятора		Li-Ion

* только для моделей, оснащенных аккумулятором и зарядным устройством
** указанное время зарядки относится только к аккумулятору с емкостью, указанной в таблице

Заявленное значение эмиссии шума было измерено с использованием стандартного метода испытаний и может использоваться для сравнения одного инструмента с другим. Заявленное значение эмиссии шума может быть использовано при первоначальной оценке воздействия.
Заявленное общее значение вибрации было измерено с использованием стандартного метода испытаний и может использоваться для сравнения одного инструмента с другим. Заявленное общее значение вибрации может быть использовано при первоначальной оценке воздействия.
Внимание! Значение вибрации во время работы с инструментом может отличаться от заявленного значения в зависимости от способа использования инструмента.
Внимание! Необходимо определить меры безопасности для защиты пользователя, которые основаны на оценке воздействия в реальных условиях использования (включая все части рабочего цикла, например, когда инструмент выключен или работает на холостом ходу и время активации).

ОБЩИЕ ПРАВИЛА БЕЗОПАСНОСТИ

ВНИМАНИЕ! Детально ознакомиться с указанными инструкциями. Их несоблюдение может стать причиной удара электрическим током, пожара или телесных повреждений. Понятие „электроустройство", применяемое в инструкциях, касается всех устройств с электроприводом, как проводных, так и беспроводных.

СОБЛЮДАТЬ УКАЗАННЫЕ ИНСТРУКЦИИ

Рабочее место
Необходимо обеспечить надлежащее осветление рабочего места и содержать его в чистоте. Беспорядок и недостаточное осветление могут стать причиной несчастного случая.
Не рекомендуется работа с электроустройствами в местах с высоким риском взрыва, где обнаружены горючие жидкости, газы или испарения. Во время работы электроустройств образуются искры, которые могут вызвать пожар в результате реакции с горючими газами или испарениями.
Детям и посторонним лицам запрещается пребывать на рабочем месте. Недостаточная сосредоточенность может вызвать потерю контроля над устройством.
Электрическая безопасность
Штепсель электрустройства должен совпадать с сетевым гнездом. Запрещается модифицировать штепсель. Запрещается пользоваться адаптерами с целью соединения штепселя с гнездом. Не модифицированный штепсель, совпадающий с гнездом, уменьшает риск поражения электричсеким током.
Необходимо избегать контакта с заземленными поверхностями, такими, как трубы, батареи и холодильники. Заземление тела повышает риск удара электрическим током.
Не подвергать электроустройства влиянию атмосферных осадков или влаги. Вода и влага, проникая внутрь электроустройства, повышают риск поломки устройства и телесных повреждений.
Не перегружать провода питания. Не пользоваться проводом питания с целью передвижения, подключения и отключения штепселя от гнезда сети питания. Избегать контакта провода питания с теплыми предметами, маслом, острыми краями и подвижными элементами. Повреждение провода питания повышает риск поражения электрическим.
В случае работы вне закрытых помещений следует пользоваться удлинителями, предназначенными для работы вне закрытых помещений. Пользование соответстсвенными удлинителями уменьшает риск поражения электрическим током.
Если использование электроинструмента во влажной среде является неизбежным, тогда в качестве защиты от напряжения необходимо использовать устройство защитного отключения (УЗО). Применение УЗО снижает риск поражения электрическим током.

Личная безопасность
Необходимо приступать к работе в хорошем физическом и психическом состоянии. Внимательно следить за ходом проводимой операции. Не работать усталым, после приема медикаментов или упореблении спиртного. Не забывать о том, что потеря концентрации на долю секунды может вызвать серьезные телесные повреждения.

Пользоваться средствами личной безопасности. Обязательно одеть защитные очки. Пользование средствами личной защиты, такими, как противопыльные маски, каски и ушные вкладыши, уменьшает риск серьезных телесных повреждений.
Избегать случайного пуска устройства. Перед подключением устройства к электросети питания убедиться в том, что выключатель находится в позиции «выкл.». Не держать палец на выключателе и не подключать электроустройство к сети питания, если выключатель находится в позиции «вкл.», поскольку это может вызвать серьезные телесные повреждения.
Перед пуском электроустройства необходимо убрать все ключи и другие инструменты, которые использовались во время его регулировки. Ключ, оставшийся на вращательных элементах устройства, может стать причиной серьезных телесных повреждений.
Соблюдать равновесие. Постоянно работать в соответственной позе. Это облегчит контроль над пневматическим устройством в случае непредвиденных происшествий во время работы.
Одеть защитную одежду. Не носить простроную одежду и украшения. Волосы, одежду и перчатки держать вдали от подвижных частей устройства. Просторная одежда, украшения или длинные волосы могут зацепиться за подвижные части устройства.
Пользоваться отсосом пыли или мешками для пыли, если устройство оснащено ними. Позаботиться о том, чтобы правильно подключить их. Использование отсоса пыли уменьшает риск серьезных телесных повреждений.

Пользование электроустройством
Не перегружать электроустройство. Пользоваться устройством, отвечающим данному виду работы. Выбор устройства, соответствующего данному виду работы, обеспечивает повышение производительности и трудовой безопасности.
Запрещается пользоваться электроустройством, если не работает сетевой выключатель. Устройство, которое невозможно контролировать с помощью сетевого выключателя, опасное; следует отдать его в ремонт.
Необходимо отключить штепсель от гнезда сети питания перед регулировкой, заменой аксессуаров или хранением устройства. Благодаря этому удастся избежать случайного пуска электроустройства.
Хранить устройства в месте, недоступном для детей. Не разрешать работать с устройством лицам, не обученным обслуживать его. Электроустройство может быть опасным в руках необученного оператора.
Обеспечить соответственную консервацию устройства. Проверять, нет ли в нем несоответствий и зазоров в подвижных частях. Проверять, не повредились ли какие-то элементы устройства. Если обнаружены повреждения, то следует устранить их перед пуском электроустройства. Много несчастных случаев вызывает неправильная консервация устройства.
Режущие инструменты должны быть чистыми и отточенными. Благодаря правильной консервации режущие инструменты легче контролировать во время работы.
Пользоваться электроустройствами и аксессуарами согласно вышеуказанным инструкциям. Пользоваться инструментами в соответствии с их предназначением, учитывая вид работы и условия на рабочем месте. Пользование инструментами для проведения других операций, чем те, для которых они были разработаны, повышает риск опасных моментов во время работы.

Ремонты
Ремонтировать устройство исключительно в уполномоченных предприятиях, пользующихся только оригинальными запасными частями. Это обеспечивает требуемую трудовую безопасность во время работы с электроустройством.

ДОПОЛНИТЕЛЬНЫЕ ИНСТРУКЦИИ ПО БЕЗОПАСНОСТИ ДЛЯ ШЛИФОВАЛЬНЫХ МАШИН И ДИСКОВЫХ ПОЛИРОВАЛЬНЫХ МАШИН

Инструмент предназначен только для шлифования, шлифования с помощью шлифовальной бумаги, шлифования проволочной щеткой и резки. Пользователь обязан ознакомиться со всеми предупреждениями, инструкциями, изображениями и спецификациями, поставленными в комплекте с электрическим инструментом. Несоблюдение всех нижеприведенных инструкций может привести к поражению электрическим током, возникновению пожара и/или серьезным травмам.
Не модифицируйте этот инструмент для работы, для которой он не был разработан и не был указан производителем. Такая модификация приведет к потере контроля и серьезным травмам.
Запрещается использовать данный инструмент в качестве полировальной машины или другим способом, отличным от описанного в настоящем руководстве. Работа с инструментом не по назначению может создать угрозу и привести к травмам.
Не используйте аксессуары, которые не были разработаны и предвидены производителем. Тот факт, что аксессуары могут быть закреплены на инструмент, не означает, что они гарантируют безопасную работу.
Максимальная скорость вращения аксессуаров должна быть равна или превышать максимальную скорость вращения инструмента. Аксессуары, которые работают с меньшей скоростью вращения, чем скорость инструмента, могут во время работы разлететься на куски.
Внешний диаметр и толщина аксессуаров должны находиться в диапазоне размеров, указанном для инструмента. Аксессуары несоответствующих размеров не могут быть должным образом защищены и использоваться.

Размер монтажного отверстия для крепления дисков, кругов, фланцев и других аксессуаров, должен соответствовать размеру шпинделя, закрепленного на инструмент. Аксессуары, размер монтажного отверстия которых не соответствует размеру шпинделя, закрепленного на инструмент, при включении подвергнутся воздействию вибрации, что может привести к потере контроля над инструментом.

Не допускать использования поврежденных элементов оснащения. Перед каждым использованием элементов оснащения необходимо проверить их техническое состояние на предмет отсутствия сколов, трещин, потертостей и чрезмерного износа. При падении элементов оснащения следует убедиться в отсутствии их повреждений, а при необходимости установить новые. После осмотра и установки требуемого оснащения, следует убедиться, что оператор машины и другие люди находятся за пределами рабочей зоны инструмента, а затем включить его на одну минуту с максимальной скоростью вращения. Во время пробного включения поврежденные элементы оснащения будут сломаны.

При работе с инструментом следует использовать средства индивидуальной защиты. В зависимости от применения, использовать защиту лица и защитные очки. При необходимости использовать также противопылевую маску, противошумные наушники, защитные перчатки и одежду для защиты от мелких фрагментов элементов оснащения или частиц материалов во время работы. Защита глаз должна быть способна остановить летящие фрагменты, возникающие в процессе работы. Респиратор должен быть способен фильтровать пыль, образующуюся в процессе работы. Длительное воздействие шума может привести к потере слуха.

Сохраняйте безопасное расстояние между рабочим местом и посторонними лицами. Лица, которые приходят на рабочее место, должны использовать средства индивидуальной защиты. Во время работы машины, частицы обрабатываемого материала или фрагменты поврежденных элементов оснащения могут быть выброшены за пределы рабочей зоны.

При выполнении работы, при которой круг может соприкоснуться со скрытым электрическим проводом под напряжением или с шнуром питания, держите шлифовальную машину только за изолированные рукоятки. Круг, при контакте с проводом под напряжением, может привести к тому, что металлические элементы инструмента могут найтись под напряжением, что может привести к поражению электрическим током оператора инструмента.

Шнур питания помещайте вдали от вращающихся элементов инструмента. При потере контроля над инструментом, шнур может быть разрезан или захвачен, и ладонь или предплечье оператора могут быть втянуты во вращающиеся компоненты машины.

Не откладывайте инструмент до момента полной остановки вращающихся элементов. Вращающиеся элементы могут повредить находящиеся поблизости предметы и привести к потере контроля над инструментом.

Не включайте инструмент при его перемещении. Случайный контакт с вращающимися элементами может привести к защемлению одежды оператора и его травмированию.

Регулярно очищайте вентиляционные отверстия инструмента. Вентилятор двигателя втягивает пыль, образующуюся во время работы, внутрь инструмента. Чрезмерное скопление частиц металла в пыли увеличивает риск поражения электрическим током.

Не работать с инструментом вблизи легковоспламеняющихся материалов. Искры от соприкосновения инструмента с обрабатываемым материалом могут привести к возникновению пожара.

Не допускать использования элементов оснащения, требующих жидкостного охлаждения. Вода или охлаждающая жидкость может привести к поражению электрическим током.

Размер резьбы аксессуаров должен подходить к резьбе шпинделя шлифовальной машины. В случае аксессуаров, устанавливаемых с помощью фланцев, монтажное отверстие аксессуаров должно соответствовать размерам монтажного фланца. Аксессуары, которые не подходят к креплению электроинструмента, могут вызывать отсутствие равновесия, чрезмерную вибрацию и привести к потере контроля над ним.

Предупреждения, связанные с обратным ударом в сторону оператора

Обратный удар – это отброс инструмента в сторону оператора в результате внезапной реакции на защемление или заклинивание вращающегося диска, полировальной ленты, щетки или другой насадки. Блокировка или зажим может стать причиной резкой остановки вращающегося аксессуара, что приводит к вращению электроинструмента, в сторону противоположную вращению аксессуара.

Например, если абразивный диск заблокировался или застрял в обрабатываемом материале, защемленный край диска в момент может углубиться в поверхность материала, в результате чего происходит диск может высвободиться или быть отброшен.

Диск может также высвободиться в направлении оператора или от него, в зависимости от направления движения шлифовального круга в зоне зажатия. При этом абразивный круг может также сломаться.

Причиной обратного удара инструмента в сторону оператора является несоответствующее использование и/или несоблюдение указаний, приведенных в руководстве по обслуживанию устройства. Такой ситуации можно избежать, соблюдая рекомендации, приведенные ниже.

Работать с инструментом следует в устойчивом положении, крепко удерживая его двумя руками. Использовать дополнительный держатель, если он входит в комплект поставки, что обеспечит максимальный контроль над инструментом при обратном ударе или неожиданном движении инструмента при его включении. Оператор может контролировать вращение или обратный удар инструмента, если предпримет надлежащие меры предосторожности.

Никогда не помещайте руки рядом с вращающимися элементами инструмента. Во время обратного удара вращающиеся элементы могут быть причиной травмирования рук.
Не стойте в зоне, в которую инструмент переместится во время обратного удара. При обратном ударе инструмент будет приведен в движение, противоположное направлению вращения шлифовального круга в зоне его защемления или заклинивания.
Соблюдайте особую осторожность при работе вблизи углов, острых краев и т. п. Избегайте подпрыгивания и заклинивания шлифовального диска. Во время обработки углов или краев увеличивается риск заклинивания шлифовального диска, что может привести к потере контроля над инструментом или силой обратного удара инструмента.
Не используйте диски с режущей цепью для обработки древесины, сегментированные алмазные диски с периферийным зазором между сегментами более 10 мм или зубчатые пилы. Такие диски часто приводят к обратному удару и потере контроля над инструментом.

Предупреждения, связанные с шлифованием и резкой
Используйте только диски, предназначенные для работы с инструментом, и кожухи, предназначенные для данного типа круга. Диски, для которых инструмент не был разработан, могут быть ненадлежащим образом защищены и они небезопасны.
Выпуклый диск должен быть установлен таким образом, чтобы его шлифовальная поверхность не выступала за плоскость защитного фланца кожуха. Неправильно установленный диск, который выступает над кожухом, создает угрозу безопасности во время работы.
Кожух должен быть надежно прикреплен к инструменту и помещен в положении, обеспечивающем максимальную безопасность таким образом, чтобы для оператора была открыта минимальная площадь диска. Кожух помогает защитить оператора от отсоединившихся фрагментов диска и предотвращает случайный контакт с диском.
Диск должен использоваться по назначению. Например: не шлифуйте диском, предназначенным для резки. Режущие шлифовальные диски предназначены для нагрузок по периметру, боковые силы, приложенные к такому диску, могут привести к его распаду.
Всегда используйте неповрежденные крепящие диски, соответствующие размерам шлифовального диска. Соответствующие диски, крепящие шлифовальный диск, уменьшают риск повреждения шлифовального диска. Крепящие диски для режущих дисков могут отличаться от крепящих дисков для шлифовальных дисков.
Не используйте изношенные шлифовальные диски от большего инструмента. Абразивный диск большего диаметра не предназначен для более высокой скорости вращения меньшего инструмента и может сломаться.
Если вы используете диски двойного назначения, всегда используйте кожух, соответствующий типу работы. Использование неправильного кожуха может привести к тому, что не будет обеспечена требуемая степень защиты, что может привести к серьезным травмам.

Предупреждения, связанные с резкой
Не «заклинивайте» диск и не нажимайте слишком сильно на него. Не пытайтесь резать слишком глубоко. Чрезмерное напряжение абразивного диска увеличивает нагрузку и склонность к поворачиванию или заклиниванию диска в выполняемой штробе, что увеличивает риск обратного удара в сторону оператора или повреждения диска.
Не располагайте свое тело вдоль линии резания или за вращающимся абразивным диском. Если во время работы абразивный диск перемещается от тела оператора, обратный удар в сторону оператора может направить вращающийся диск и инструмент в сторону оператора.
Если диск будет захвачен, или по какой-либо причине будет прекращена резка, выключите инструмент и удерживайте его в неподвижном состоянии до полной остановки вращения диска. Никогда не пытайтесь вывести вращающийся режущий диск из штробы, так как это может привести к обратному удару в сторону оператора. Найдите причины и примите меры, чтобы исключить захват диска.
Не возобновляйте резку в материале. Позвольте диску достичь номинальные обороты и только тогда осторожно введите ее в штробу резки. Диск может быть зажат, извлечен или отброшен в сторону оператора, если резка будет возобновлена в материале.
Подпирайте панели и другие крупногабаритные материалы для минимизации риска зажима и отскока в сторону оператора. У крупногабаритных материалов склонность сгибаться под собственным весом. Опоры должны быть расположены под материалом близко к линии разреза и близко к краю материала, с обеих сторон линии разреза.
Будьте особенно осторожны при выполнении резов в стенах и других неизвестных поверхностях. Торчащий диск может прорезать газовые трубы или электрические кабели или другие предметы, которые могут вызвать обратный удар в сторону оператора.
Не пытайтесь резать по дуге. Перегрузка диска увеличивает его нагрузку и восприимчивость к скручиванию или заклиниванию в пазу реза и вероятность отдачи в сторону оператора или трещины диска, что может привести к серьезным травмам.

Предупреждения, связанные с шлифовальной бумагой
Используйте наждачную бумагу правильного размера. При выборе диаметра диска необходимо следовать инструкциям производителя. Абразивный материал, выступающий за пределы шлифовального диска, может привести к

травмированию, а также увеличению риска заклинивания, излома или отброса инструмента в сторону оператора.

Предупреждения, связанные с работой проволочной щетки
Соблюдайте осторожность, потому что фрагменты проволоки выбрасываются из щетки также при нормальной работе. Не перегружайте проволоку, прикладывая слишком большое усилие к щетке. Проволока может легко проколоть легкую одежду и/или кожу.
Если рекомендуется использовать защиту во время работы с помощью проволочной щетки, не допускайте какого-либо контакта щетки с защитой. Проволочная щетка может увеличить диаметр под нагрузкой или под действием центробежной силы.

Предупреждения, связанные с полировкой
Не допускайте, чтобы какая-либо незакрепленная часть полировочного диска или крепежного шнура вращалась свободно. Свободные и вращающиеся шнуры могут запутаться в пальцах или зацепиться за заготовку.

ДОПОЛНИТЕЛЬНЫЕ УКАЗАНИЯ ПО БЕЗОПАСНОСТИ ДЛЯ ПРЯМОШЛИФОВАЛЬНЫХ МАШИН

Инструмент предназначен только для шлифовки, полировки, работы с проволочной щеткой, резьбы и прорезки. Ознакомьтесь со всеми предупреждениями, инструкциями, иллюстрациями и спецификациями, которые поставляются вместе с электроинструментом. Несоблюдение всех приведенных ниже инструкций может привести к поражению электрическим током, пожару и / или серьезным повреждениям.
Не используйте аксессуары, которые не разработаны для данного инструмента и не рекомендуются производителем. Тот факт, что аксессуары можно прикрепить к инструменту, не означает, что они гарантируют безопасную работу.
Номинальная скорость вращения аксессуаров должна быть больше или равна максимальной скорости вращения инструмента. При использовании аксессуаров с более низкой скоростью вращения, чем скорость вращения инструмента, они могут распасться во время работы на части.
Внешний диаметр и толщина аксессуаров должны быть в пределах размеров, указанных для инструмента. Аксессуары с несоответствующими размерами нельзя правильно контролировать.
Размер монтажного отверстия для кругов, дисков, фланцев и других аксессуаров должен соответствовать размеру шпинделя инструмента. Аксессуары, размер которых не соответствуют размеру шпинделя инструмента, после включения инструмента могут вибрировать и это может привести к потере контроля над инструментом.
Стержень: диски, шлифовальные диски, режущие диски должны быть полностью вставлены в зажим или патрон инструмента. Если стержень недостаточно удерживается и / или слишком далеко выступает, вставляемый инструмент может послабляться и выталкиваться с высокой скоростью.
Не используйте поврежденные аксессуары. Каждый раз перед использованием проверяйте состояние аксессуаров: шлифовальные круги проверяйте на наличие трещин и потертостей, полировочные круги проверяйте на наличие трещин, потертостей и чрезмерный износ, проволочные щетки проверяйте на наличие свободных или разорванных проволок. В случае падения аксессуаров следует проверить их на наличие повреждений или установить новые, неповрежденные аксессуары. После осмотра и установки аксессуаров следует находиться вне зоны вращения аксессуаров, затем следует запустить инструмент на одну минуту с максимальной скоростью. Во время тестирования поврежденные аксессуары будут уничтожены.
Используйте средства индивидуальной защиты. В зависимости от применения используйте защиту для лица и защитные очки. Если требуется, используйте пылезащитные маски, средства защиты слуха, перчатки и фартуки для защиты от мелких фрагментов аксессуаров или материалов, которые образовываются при работе. Защита глаз должна защищать от летящих обломков, которые образовываются во время работы. Пылезащитная маска должна фильтровать пыль, которая образовывается во время работы. Слишком долгое воздействие шума может привести к потере слуха.
Соблюдайте безопасное расстояние между рабочим местом и посторонними лицами. Лица, входящие в зону рабочего места, должны использовать средства индивидуальной защиты. Обломки, образующиеся во время работы или фрагменты поврежденных аксессуаров, могут вылететь за зону рабочего места.
Во время работ, когда вставленный инструмент может соприкоснуться со скрытым проводом под напряжением, держите электрический инструмент за изолированные ручки. Вставленный инструмент во время контакта с проводом под напряжением может привести к тому, что металлические элементы инструмента окажутся под напряжением, что может привести к поражению электрическим током.
Во время включения крепко держите инструмент в руке (руках). Крутящий момент ускоряющегося двигателя до полной скорости может привести к вращению инструмента.
По возможности используйте зажимы для удержания заготовки. Никогда не держите маленькую заготовку в одной руке, а инструмент в другой во время работы. Использование зажимов для крепления небольших заготовок позволяет использовать руки для контроля инструмента. Круглые материалы, такие как стержни и трубки, склонны вращаться во время резки и могут привести к заклиниванию или внезапному движению в направлении оператора.
Кабель питания должен находиться вдали от вращающихся элементов инструмента. В случае потери контроля над инструментом, возможно перерезывание или заматывание кабеля, а также возможно, что кисть или руку оператора может

затянуть во вращающиеся элементы машины.
Никогда не кладите инструмент, пока вращающиеся элементы не остановятся полностью. Вращающиеся элементы могут «подхватить» основу и вывести инструмент из-под контроля.
После замены вставляемого аксессуара или любой другой регулировки убедитесь, что гайка шпинделя, рукоятка инструмента или любой другой инструмент регулировки надежно затянуты. Послабленное устройство регулировки может неожиданно перемещаться, что приведет к потере контроля, вращающиеся элементы будут выпадать.
Не запускайте инструмент во время переноски. Случайный контакт с вращающимися элементами может привести к захватыванию и втягиванию одежды и к контакту с телом оператора.
Регулярно очищайте вентиляционные отверстия инструмента. Вентилятор мотора всасывает в себя пыль, которая образуется во время работы. Чрезмерное накопление частиц металла, содержащегося в пыли, увеличивает риск поражения электрическим током.
Не работайте вблизи легковоспламеняющихся материалов. Искры, образующиеся во время работы, могут привести к пожару.
Не используйте аксессуары, требующие охлаждения жидкостью. Вода или охлаждающая жидкость могут привести к поражению электрическим током.

Предупреждения, связанные с отскоком инструмента в сторону оператора
Отскок инструмента в сторону оператора – это внезапная реакция на заблокированный или зажатый: вращающийся диск, полировочную ленту, щетку или другой аксессуар. Блокирование или зажатие приводит к тому, что вращающийся аксессуар резко останавливается, что приводит к тому, что электроинструмент вращается противоположно вращению аксессуара.

Например, если абразивный диск заблокирован или зажат заготовкой, край диска, который входит в точку зажима, может войти в поверхность материала, что приведет к тому, что диск вырвется или будет отброшен. Диск также может вырваться в сторону оператора или от него, в зависимости от направления движения абразивного диска в точке зажима. Абразивные диски также могут треснуть в этих условиях.

Отскок инструмента в сторону оператора является результатом неправильного использования и / или несоблюдения указаний инструкции по эксплуатации. Вы можете избежать этого, следуя приведенным ниже рекомендациям.

Держите инструмент крепко и соблюдайте правильное положение тела и рук, это позволит сопротивляться силам, возникающим во время отскока. Оператор может управлять вращением или отскоком инструмента, если будет выполнять соответствующие меры предосторожности.
Соблюдать особую осторожность при работе вблизи углов, острых краев и т. д. Избегайте подбоя и заклинивания абразивного диска. При работе с углами или краями увеличивается риск заклинивания абразивного диска, что может привести к потере контроля над инструментом или к отскоку инструмента.
Не используйте диски дисковых пил с зубьями. Лезвия приводят к частым отскокам и потере контроля над инструментом.
Всегда вставляйте инструмент, вставляемый в материал, в том же направлении, в котором режущий край выходит из материала (то же направление, в котором выбрасываются стружки). Вставка инструмента в неправильном направлении приведет к тому, что режущий край вставляемого инструмента выйдет из материала и потянет инструмент в направлении проведения.
При использовании вращающихся пилок, режущих дисков, высокоскоростных резаков или твердосплавных резцов заготовка всегда должна быть надежно закреплена. Эти аксессуары могут заклинить в случае перекоса, и это приведет к отскоку. Если режущий диск заклинит, обычно он трескается. Если вращающаяся пилка или твердосплавный резец заклинят, они могут выйти из материала и привести к потере контроля над инструментом.

Предупреждения, касающиеся шлифовки и резки абразивными дисками
Используйте только те диски, которые предназначены для работы с инструментом и защитные приспособления, предназначенные для данного вида работы. Например, не шлифуйте краями отрезного круга. Шлифовальные круги для резки предназначены для периферийной нагрузки, иные силы, приложенные к такому кругу, могут привести к ее разрушению.
В случае резьбовых абразивных конусов и цапф используйте только неповрежденные стержни дисков с плоским фланцем нужного размера и длины. Использование правильного стержня уменьшит вероятность появления трещин.
Не «сжимайте» режущие диски и не надавливайте на них слишком сильно. Не пытайтесь увеличить глубину прорезки. Перегрузка диска увеличивает нагрузку, возможность сворачивания и изнашивание во время резки, а также вероятность отскока или повреждения диска.
Не располагайте руки по линии вращающегося диска и за вращающийся диск. Если в ходе работы диск отдаляется от рук, то в случае отскока вращающийся диск и инструмент будут находиться в направлении оператора.
Если диск заклинило, заблокировался или в случае прерывания процесса резки по какой-либо причине, следует выключить инструмент и подержать его в режиме бездействия, пока диск полностью не остановится. Никогда не

пытайтесь снять режущий диск, если он еще вращается, иначе это может привести к отскоку. Изучите причины и предпримите правильные шаги, чтобы устранить причину блокировки диска.
Не возобновляйте процесс резки на заготовке. Сначала позвольте диску достичь полной скорости, затем осторожно возобновите резку. Диск может заблокироваться, выходить из материала или отскакивать, если электроинструмент запускается в заготовке.
Чтобы избежать зажатия или отскока диска, необходимо подпирать панели и другие негабаритные заготовки. Материалы большого размера склонны к сгибанию под собственным весом. Подпорки должны располагаться под заготовкой рядом с линией резки и рядом с краем материала, по обе стороны линии резки.
Соблюдайте особую осторожность при прорезке ниш в стенах или других поверхностях. Диск может прорезать газовые, водяные трубки или электропровода, а также объекты, которые могут привести к отскоку.

Предупреждения, касающиеся работы с проволочной щеткой
Будьте осторожны, потому что обломки проволоки отскакивают от щетки во время нормального режима работы. Не перегружайте проволоку, прикладывая слишком большую силу к щетке. Проволока легко пробивает легкую одежду и / или кожу.
Перед использованием щетки разгоните ее до скорости работы на мин. одну минуту. Во время этого никто не должен стоять перед или на линии щетки. Во время этой операции из щетки вылетят обломки проволоки или проволока.
Уберите выработанный материал из-под вращающейся щетки от себя. Во время работы мелкие обломки и фрагменты проволоки могут выбрасываться с высокой скоростью и застревать в коже.

ОБСЛУЖИВАНИЕ АККУМУЛЯТОРА

Инструкции по технике безопасности при зарядке аккумулятора
Внимание! Перед началом зарядки убедитесь, что корпус блока питания, кабель и вилка не имеют трещин или повреждений. Запрещается использовать неисправную или поврежденную зарядную станцию и блок питания! Для зарядки аккумуляторов используйте только зарядную станцию и блок питания, поставляемые в комплекте. Использование другого блока питания может привести к возгоранию или повреждению устройства. Зарядка аккумулятора должна производиться только в закрытом, сухом помещении, защищенном от доступа посторонних лиц, особенно детей. Запрещается использовать зарядную станцию без постоянного присмотра взрослых! Если Вам необходимо покинуть помещение, в котором происходит зарядка, отсоедините зарядное устройство от электрической сети, вытащив вилку блока питания из электрической розетки. При появлении дыма, запахов и т.д. из зарядного устройства немедленно выньте вилку зарядного устройства из сетевой розетки!
Устройство поставляется с незаряженным аккумулятором, поэтому перед началом работ следует зарядить в соответствии с процедурой, описанной ниже, с использованием входящих в комплект блока питания и зарядной станции. Аккумуляторы типа Li-Ion (литий-ионные) не обладают так называемым «эффектом памяти», благодаря чему их можно заряжать в любое время. Тем не менее, рекомендуется разрядить аккумулятор во время нормальной работы, а затем полностью его зарядить. Если в связи с характером работы невозможно каждый раз выполнять описанную выше процедуру, то ее следует выполнять как минимум каждые несколько рабочих циклов. Ни при каких обстоятельствах нельзя разряжать аккумулятор, замыкая его электроды, так как это может привести к непоправимому повреждению аккумулятора! Кроме того, запрещается проверять состояние заряда аккумулятора, замыкая электроды и проверяя искрение.

Хранение аккумулятора
Для продления срока службы аккумулятора следует обеспечить надлежащие условия хранения. Аккумулятор рассчитан примерно на 500 циклов зарядки и разрядки. Аккумулятор следует хранить в диапазоне температур от 0 до 30 градусов Цельсия при относительной влажности 50%. Для длительного хранения аккумулятора его следует заряжать примерно на 70%. В случае длительного хранения аккумулятор следует периодически заряжать один раз в год. Не допускайте чрезмерной разрядки аккумулятора, так как это сократит срок его службы и может привести к непоправимому повреждению. Во время хранения аккумулятор постепенно разряжается из-за утечки тока. Процесс саморазряда зависит от температуры хранения – чем выше температура, тем быстрее процесс разряда. Неправильное хранение аккумуляторов может привести к утечке электролита. Возможная утечка должна быть устранена посредством использования нейтрализующего средства. При попадании электролита в глаза тщательно промойте глаза водой, а затем немедленно обратитесь за медицинской помощью. **Запрещается использовать устройство с поврежденным аккумулятором.** Если аккумулятор полностью разряжен, отправьте его в специализированный пункт утилизации отходов такого типа.

Транспортировка аккумуляторов
Литий-ионные аккумуляторы в соответствии с законодательством относятся к опасным грузам. Пользователь инструмента может перевозить инструменты вместе с аккумулятором и сами аккумуляторы наземным транспортом. В этом случае выполнение дополнительных условий не требуется. В случае поручения перевозки третьим лицам (например, доставка курьерской службой), следует соблюдать правила перевозки опасных грузов. Перед отправкой необходимо связаться с квалифицированным специалистом по этому вопросу.
Запрещается перевозить поврежденные аккумуляторы. Во время транспортировки разобранные аккумуляторы следует

извлечь из инструмента, защитить открытые контакты, например, изоляционной лентой. Аккумуляторы в упаковке следует хранить таким образом, чтобы во время транспортировки они не перемещались внутрь упаковки. Также необходимо соблюдать национальные правила перевозки опасных грузов.

Аккумулятор питания
Для питания устройства можно использовать только один из указанных аккумуляторов Li-Ion YATO 18 V: YT-82842, YT-82843, YT-82844 и YT-82845, которые можно заряжать только с помощью зарядных устройств YATO YT-82848 или YT-82849. Запрещается использовать другие аккумуляторы с другим номинальным напряжением, не подходящие к разъему устройства для аккумулятора. Запрещается переделывать разъем и/или аккумулятор, чтобы подогнать их друг к другу.
Вставьте аккумулятор в разъем, контакты должны быть направлены внутрь инструмента до тех пор, пока не сработает защелка аккумулятора. Убедитесь, что аккумулятор не отсоединится во время работы. Аккумулятор можно отсоединить, нажимая и удерживая защелку, а затем извлекая аккумулятор из корпуса инструмента.

Зарядка аккумулятора
Внимание! Перед зарядкой отсоедините блок питания зарядной станции от сети, вытащив вилку блока питания из розетки электрической сети. Кроме того, очистите аккумулятор и его клеммы от грязи и пыли мягкой сухой тканью.
Аккумулятор имеет встроенный индикатор заряда. После нажатия на кнопку загорятся индикаторные диоды (II), тем сильнее, чем более заряжен аккумулятор. Если светодиоды не загораются при нажатии кнопки, это означает, что аккумулятор разряжен.
Отсоедините аккумулятор от инструмента.
Вставьте аккумулятор в гнездо зарядного устройства (V).
Подключите зарядное устройство к электрической розетке.
Загорится красный светодиод, указывающий на процесс зарядки.
Когда зарядка будет завершена, красный светодиод погаснет, а зеленый светодиод загорится, указывая на то, что аккумулятор полностью заряжен.
Выньте вилку блока питания из розетки электрической сети.
Выньте аккумулятор из зарядной станции, нажав кнопку защелки аккумулятора.

Внимание! Если при подключении зарядного устройства к сети загорается зеленый светодиод, аккумулятор полностью заряжен. В этом случае зарядное устройство не начнет процесс зарядки.

СБОРКА ПРИНАДЛЕЖНОСТЕЙ ДЛЯ УШМ

Установка кожуха абразивного диска
Для этого установите защитный кожух диска на цилиндрическую часть корпуса вокруг шпинделя и, используя винт или зажим на зажиме защитного кожуха, зафиксируйте его так, чтобы кожух был закреплен прямо, прочно и надежно. Отрегулируйте защитный кожух абразивного диска таким образом, чтобы незащищенная часть диска находилась как можно дальше от руки пользователя шлифовальной машины. Никогда не работайте на шлифовальной машине без правильно установленного защитного кожуха!
В комплекте со шлифовальной машиной поставляется защитный кожух, обеспечивающий надлежащую защиту только при шлифовании абразивными дисками и дисками с использованием наждачной бумаги и некоторых проволочных щеток. Диск, установленный на шпинделе, не должен выступать за боковую кромку защитного кожуха. Для других видов разрешенных работ обратитесь к производителю за защитой, предназначенной для данного вида работ.
Если для шлифования боковой поверхности используется кожух типа A (для резки), он может создавать помехи для заготовки, приводя к плохому управлению инструментом. При использовании кожуха типа B (для шлифования) для резки шлифовальным кругом увеличивается риск воздействия искр и частиц, а также на части диска в случае его растрескивания. При использовании кожуха типа A (для резки), типа B (для шлифования) или типа C (комбинированный) для резки или шлифования боковой поверхности бетона или камня увеличивается риск воздействия пыли и потери контроля из-за отдачи в сторону оператора. При использовании кожуха типа A (для резки), типа B (для шлифования) или типа C (комбинированный) с дисковой проволочной щеткой такой толщины, что щетка будет выступать за пределы фланца кожуха, это может привести к тому, что проволока может захватываться крышкой, что приведет к разрыву проволоки.

Установка дополнительной ручки
Установите рукоятку, надежно прикрутив ее к головке инструмента.

ОБРАЩЕНИЕ С АБРАЗИВНЫМ КРУГОМ УГЛОВОЙ ШЛИФМАШИНЫ

ВНИМАНИЕ! Установку шлифовальных кругов можно производить только при отключенном источнике питания. Выньте аккумулятор из гнезда устройства.

Расположение крепежных фланцев

Обратите внимание, что диски в месте крепления к шпинделю могут иметь разную толщину.
В зависимости от того, используются ли тонкие (толщина до 3,2 мм) или толстые (толщина более 3,2 мм) абразивные диски, расположение крепежных фланцев (III) отличается. Максимальная толщина абразивного диска, который можно установить на шлифовальную машину, составляет 6 мм.

Установка абразивных дисков
Отсоедините инструмент от источника питания. Выньте аккумулятор из гнезда устройства.
При сборке убедитесь, что края A (IV) в нижней части стержня шпинделя и крепежные фланцы точно совпадают.
Установите верхний монтажный фланец на шпиндель.
Установите абразивный диск на шпиндель и верхний крепежный фланец
Прикрутите нижний крепежный фланец к шпинделю.
Вставьте фиксатор шпинделя и затяните нижний крепежный фланец гаечным ключом, затем ослабьте давление на кнопку фиксатора.
Установите аккумулятор, включите шлифовальную машину и понаблюдайте за ее работой без нагрузки в течение примерно 1 минуты.
Извлеките аккумулятор и проверьте крепление дисков.

Удаление абразивных дисков
Выключите шлифовальную машину и извлеките аккумулятор из гнезда инструмента.
Нажмите на блокировку шпинделя и открутите нижний крепежный фланец с помощью зажимного ключа, затем снимите абразивный диск со шпинделя. Очистите шпиндель и крепежные фланцы от пыли и другого мусора, образующегося во время работы.

Типы абразивных дисков
Для шлифования может использоваться любой шлифовальный диск, усиленный оплеткой, предназначенный для использования с угловыми шлифовальными машинами с допустимой окружной скоростью не менее 80 м/с, диаметрами крепления и наружными диаметрами, указанными в таблице с техническими характеристиками.
Если шлифовальный диск имеет отверстие без резьбы, то для его установки используйте крепежные фланцы.
Также можно устанавливать диски с наружным диаметром, указанным в таблице с техническими характеристиками, имеющими резьбовое отверстие M14. В этом случае не используйте крепежные фланцы и прикрутите диск непосредственно к шпинделю, зафиксировав его кнопкой и надежно затянув диск плоским ключом (не входит в комплект шлифовальной машины).
В случае дисков, позволяющих устанавливать круг наждачной бумаги с липучкой, следует использовать только круги наждачной бумаги с диаметром, указанным в таблице с техническими характеристиками. Круги размещайте концентрически на диске. Край круга не должен выступать за край диска.
Также можно использовать алмазные шлифовальные диски с размерами, указанными в таблице с техническими характеристиками, предназначенные для сухой резки и шлифования. Монтаж должен выполняться таким же образом, как и монтаж абразивных дисков. В случае использования алмазных сегментированных дисков, зазор между сегментами, измеренный на периметре диска, не должен превышать 10 мм, а сегменты должны иметь отрицательный угол атаки.
Рекомендуется использовать абразивные диски из материалов, предназначенных для обработки данного типа металла. Необходимо ознакомиться с документаций, прилагаемой к шлифовальному диску.
Для обработки керамических материалов могут использоваться шлифовальные диски, предназначенные для обработки камня, или алмазные диски, предназначенные для сухой работы.
Рекомендуется использовать проволочные щетки и наждачные диски для удаления старых лакокрасочных покрытий с металлических элементов.
Запрещается переделывать крепежное отверстие, шпиндель или использовать переходные кольца для регулировки соответствия диаметра крепежного отверстия с диаметром шпинделя. Запрещается использовать абразивные диски с диаметрами крепления, отличными от указанных в таблице с техническими параметрами. Запрещается использовать диски с режущей цепью или циркулярными пилами, поскольку они увеличивают риск отдачи в сторону оператора.
Внимание! Запрещается использовать диски, отличные от разрешенных в данном руководстве. Даже если он может быть установлен на шпинделе шлифовальной машины. Несоответствующие диски могут не выдержать нагрузки, создаваемой во время работы угловой шлифовальной машины. Поврежденные, износившиеся шлифовальные диски могут привести к серьезным травмам или смерти.

ВНИМАНИЕ! Все операции, упомянутые в этой главе, должны выполняться при отключенном питании - аккумулятор должен быть отсоединен от инструмента!

ИСПОЛЬЗОВАНИЕ УГЛОВОЙ ШЛИФМАШИНЫ

Выньте аккумулятор из гнезда устройства.
Перед началом работы с инструментом убедитесь, что корпус и аккумуляторный блок не повреждены.

Если видны какие-либо повреждения, запрещается подключать аккумулятор к инструменту!
Установите защитный кожух абразивного диска и рукоятку.
Никогда не используйте шлифовальную машину без установленной крышки шлифовального диска!
Выберите тип шлифовального диска, подходящий для данного типа работы, и установите диск на шпиндель шлифовальной машины.
Заготовку следует зафиксировать соответствующим образом, чтобы она не перемещалась во время обработки, например, с помощью тисков или зажимов. Шлифовальный диск вращается с высокой скоростью, а неправильная фиксация заготовки может привести к неконтролируемому перемещению заготовки во время работы, что увеличивает риск получения серьезной травмы.
В случае резки, необходимо поддерживать разрезаемый материал с обеих сторон линии резки, но таким образом, чтобы это не привело к заклиниванию режущего диска во время резки. Опоры должны быть расположены по краю разрезаемого материала и вблизи линии разреза.
Надеть защитные очки, защитные наушники и защитные перчатки.
Убедитесь, что выключатель находится в положении «выключен» — O. Затем подключите аккумулятор к инструменту.
Примите правильное положение, которое гарантирует поддержание равновесия и запустите шлифовальную машину с помощью переключателя.
Если выключатель расположен на верхней или боковой части корпуса шлифовальной машины, для его включения нажмите на выключатель на задней части инструмента, а затем, не ослабляя давления, толкните его вперед в направлении, обозначенном «I». Выключатель может иметь фиксатор, который позволяет зафиксировать его в этом положении для удобства длительной работы. Чтобы выключить шлифовальную машину, нажмите на выключатель на задней части инструмента и дайте ему втянуться. В случае пропадания питания при работе с заблокированным выключателем начать работу после восстановления электропитания можно будет только после разблокировки и повторного включения выключателя.
Если шлифовальная машина оснащена выключателем, расположенным в нижней части рукоятки, нажмите и удерживайте кнопку блокировки, а затем нажмите на выключатель. Во время работы держите выключатель нажатым, но нет необходимости удерживать кнопку блокировки. Ослабление нажатия на выключатель приведет к отключению инструмента. Такой выключатель не имеет возможности блокировки для работы.
Приступите к работе, прикладывая соответствующую поверхность диска к обрабатываемой заготовке:
- в случае наждачных дисков для шлифовки необходимо использовать боковую и/ или торцевую поверхностью,
- в случае наждачной бумаги для шлифовки необходимо использовать боковую поверхность,чтобы листы наждачной бумаги перемещались параллельно обрабатываемой заготовке,
- в случае дисков на липучках, позволяющих прикреплять наждачную бумагу, шлифование должно осуществляться боковой поверхностью,
- в случае проволочных щеток, обработку следует делать концами проволоки, а не боковой поверхностью,
- в случае режущих дисков необходимо разрезать фронтальной стороной, не шлифовать фронтальной стороной дисков, предназначенных для резки.

Регулировка скорости вращения (VI)
Регулирование скорости возможно только при подключенном аккумуляторе питания.
После нажатия кнопки последовательно загораются индикаторы рядом с номером передачи. Чем больше число передач, тем выше вращательная скорость. После достижения наибольшей скорости следующее нажатие кнопки приведет к переключению на самую низкую передачу. На низших передачах индикаторы горят зеленым цветом, а на высших - красным.
Для щеток и наждачных кругов следует использовать более низкие скорости. Высокую скорость следует использовать для абразивных дисков.

При шлифовании с боковой поверхностью держите шлифовальную машину под углом не более 30 градусов к обрабатываемой поверхности (VII). Шлифовальную машину следует плавно перемещать к себе и от себя.
При резке режущий диск должен находиться под прямым углом к поверхности резки. Не режьте под другим углом. Запрещается изменять угол режущего диска по отношению к заготовке во время самой резки. Необходимо резать только по прямой. Несоблюдение вышеуказанных рекомендаций повышает риск заклинивания режущего диска в обрабатываемой заготовке, что может привести к отдаче в сторону оператора, повреждению диска или поломке.
При резке направляйте шлифовальную машину в сторону направления вращения диска (VIII).
Во время работы шлифовальной машиной не оказывайте чрезмерного давления на обрабатываемый материал и не делайте резких движений, чтобы избежать заклинивания, повреждения или поломки диска для шлифовки.
Не допускайте перегрузки шлифовальной машины - температура внешних поверхностей никогда не может превышать 60°C.
После окончания работы выключите шлифовальную машину, демонтируйте аккумулятор и сделайте осмотр.
Внимание! Диск может вращаться в течение некоторого времени после выключения шлифовальной машины. Перед выполнением осмотра необходимо дождаться пока диск остынет. Во время работы диск и заготовка могут нагреваться до высокой температуры.

Помните! При работе с угловой шлифовальной машиной:
Всегда используйте средства защиты глаз.
Не используйте абразивные диски с максимальной допустимой окружной скоростью меньше чем 80 м/с.
Запрещается использовать наждачные диски с максимальной допустимой скоростью вращения меньшей, чем номинальная скорость вращения шлифовальной машины.

РАБОТА НА ПРЯМОШЛИФОВАЛЬНОЙ МАШИНЕ

Запуск и остановка шлифовальной машины
Перед запуском шлифовальной машины держите ее обеими руками за ручки либо за изолированные элементы корпуса и затем убедитесь, что вставной инструмент не соприкасается с какими-либо предметами. Направление вращения шпинделя указано стрелкой на корпусе инструмента рядом с патроном для инструмента.
Запустите инструмент, нажав и удерживая заднюю часть кнопки выключателя, а затем сдвинув ее вперед (III). Выключатель можно зафиксировать в переднем положении, что может быть полезно при длительной работе.
После запуска инструмента удерживайте его в этом положении около 30 секунд, наблюдая за появлением подозрительных шумов, чрезмерного шума или чрезмерной вибрации.
Если признаков неисправности не наблюдается, инструмент следует выключить, ослабив давление на выключатель или, если он был заблокирован, нажав на заднюю часть кнопки выключателя. Кнопка втягивается автоматически, вставной инструмент может еще некоторое время двигаться после отпускания выключателя.
Инструмент можно отложить только после полной остановки вставного инструмента.

Регулировка скорости вращения (IV)
Регулировка скорости вращения возможно только при подключенном аккумуляторе питания.
Нажмите на кнопку, последовательно загорятся индикаторы, которые находятся рядом с номером передачи. Чем больше номер передачи, тем выше скорость. После достижения наибольшей скорости следующее нажатие кнопки приведет к переключению на самую низкую передачу. На низших передачах индикаторы горят зеленым цветом, а на высших - красным.

ИСПОЛЬЗОВАНИЕ ПРЯМОШЛИФОВАЛЬНОЙ МАШИНЫ

При использовании шлифовальных кругов необходимо соблюдать основные меры предосторожности. Перед каждым использованием шлифовальные круги следует визуально осматривать на предмет повреждений и деформации. Запрещается использовать шлифовальные круги, в которых были замечены какие-либо повреждения. Шлифовальные круги нельзя бросать, ударять или резко прикладывать к заготовке. Это может привести к разрушению шлифовального круга, что может привести к серьезным травмам.
Хвостовик оборудования не должен выступать из патрона для инструмента более чем на 8 мм.
Используйте принадлежности в соответствии с их назначением. Например, не шлифуйте дисками, предназначенными для резки, не используйте сверла для бокового фрезерования.
Перед установкой принадлежностей установите правильную рабочую скорость для данного типа оборудования. После сборки дайте набрать полную рабочую скорость. Прикладывайте к заготовке только принадлежности, вращающиеся на полной скорости. Не прилагайте чрезмерных усилий, а только столько, сколько необходимо для правильной работы. Прикладывайте шлифовальные круги под небольшим углом к заготовке. Устанавливайте режущие диски перпендикулярно предполагаемому разрезу. Щетки следует прикладывать таким образом, чтобы обрабатывались концы проводов, а не их боковые поверхности.
По окончании обработки безопасно отведите принадлежность от заготовки, затем выключите электроинструмент и дождитесь полной остановки вставной принадлежности. Отсоедините аккумулятор от электроинструмента и приступайте к снятию или регулировке.
Обрабатываемый материал должен быть зажат или поддерживаться таким образом, чтобы предотвратить неконтролируемое перемещение материала и его частей во время обработки. Это можно сделать с помощью опор, кронштейнов, зажимов, тисков и т.д. Зажим должен осуществляться таким образом, чтобы обеспечить свободный доступ к обрабатываемой поверхности.
Всегда держите инструмент обеими руками за изолированные рукоятки (V). Это сделает работу более безопасной и позволит легче контролировать инструмент, в том числе в непредвиденных ситуациях.
Держите инструмент с усилием, достаточным для безопасной работы. Слишком крепкий хват может вызвать усталость. Не удерживайте инструмент одними пальцами.
При использовании принадлежностей, навинчиваемых на резьбовой хвостовик, принадлежности следует выбирать так, чтобы крепежная резьба была не длиннее отверстия, в которое они будут ввинчиваться. Это предотвратит поломку принадлежностей. Следует использовать хвостовики с упорным кольцом, которое должно быть плоским, без подрезов и углублений. Это увеличит площадь контакта между хвостовиком и принадлежностью и предотвратит поломку.
Запрещается использовать принадлежности диаметром больше, чем указано в данной инструкции.

Приступайте к работе. При непрерывной работе следует следить за нагревом шлифовальной машины и инструмента и

при повышении температуры делать перерывы в работе. Для предотвращения перегрева двигателя рекомендуется делать частые перерывы в работе шлифовальной машины и держать вентиляционные отверстия свободными.
Во время работы со шлифовальной машиной не оказывайте чрезмерного давления на обрабатываемый материал и не делайте резких движений, чтобы избежать повреждения установленного оборудования и самой шлифовальной машины.
При сверлении или фрезеровании в стали или алюминии инструменты можно охлаждать эмульсионным маслом или охлаждающей жидкостью, рекомендованной для конкретного материала, тогда как при работе с латунью использование охлаждающей жидкости не рекомендуется. На заключительном этапе сверления сквозных отверстий давление на сверло следует уменьшить, чтобы избежать поломки или заклинивания. Если сверло заклинило, немедленно выключите инструмент. Высокое давление на инструмент или неправильный выбор скорости для данного вида работ приведет к перегрузке инструмента, что можно распознать по значительному нагреву внешних поверхностей корпуса инструмента.
Не допускайте перегрузки инструмента - температура внешних поверхностей никогда не может превышать 60°C.
После окончания работы выключите инструмент, отсоедините аккумулятор, выполните техническое обслуживание и визуальный осмотр.

ТЕХНИЧЕСКИЙ УХОД И ТЕХНИЧЕСКИЕ ОСМОТРЫ

ВНИМАНИЕ! Перед выполнением регулировок, технического обслуживания или ремонта выньте вилку инструмента из сетевой розетки или отсоедините аккумулятор от инструмента. После завершения работы проведите осмотр и оценку технического состояния инструмента: корпуса, держателей, сетевого провода с вилкой и гибким присоединением, функционирования электрического выключателя, проходимость вентиляционных отверстий для отвода воздуха, отсутствия искрения щеток, отсутствия шума при работе подшипников и шестерен, исправность запуска и равномерность работы. Демонтаж электроинструмента или замена подузлов и компонентов в течение гарантийного срока Пользователем приведет к потере гарантии на устройство. Любые несоответствия, выявленные при техническом осмотре или во время работы, требует немедленного ремонта в сервисном центре. После завершения работы, корпус, вентиляционные отверстия, переключатели, дополнительный держатель и защитный кожух очистите, например, с помощью струи сжатого воздуха (при давлении, не превышающим 0,3 МПа), с помощью кисти или сухой, мягкой ткани без использования химических веществ и чистящих жидкостей. Инструмент и держатели очистите сухой, чистой тряпкой.

ХАРАКТЕРИСТИКА ІНСТРУМЕНТА

Кутова шліфувальна машина - це електроінструмент, призначений для шліфування та різання металевих і мінеральних будівельних матеріалів, таких як цегла, природний і штучний камінь, бетон, плитка тощо, за допомогою абразивних дисків і шліфувальних кругів, підібраних відповідно до матеріалу. За жодних обставин не використовуйте інструмент для обробки інших матеріалів, окрім зазначених вище, наприклад, для шліфування та різання деревини або полірування. Правильна, надійна і безпечна робота шліфувальної машини залежить від правильної експлуатації, тому перед використанням шліфувальної машини:

Перш ніж приступити до роботи з інструментом, необхідно ознайомитися з інструкцією з експлуатації і зберегти її для подальшого використання.
Завжди використовуйте засоби захисту очей!
Не використовуйте абразивні диски з максимальною допустимою швидкістю обертання менше 80 м/с!
Забороняється використовувати абразивні диски з максимальною допустимою швидкістю обертання меншою, ніж номінальна частота обертання інструмента.
Увага! Пил, що утворюється під час шліфування деяких поверхонь, може бути шкідливим для здоров'я або токсичним.

Постачальник не несе відповідальності за шкоду, які виникла внаслідок недотримання правил техніки безпеки і рекомендацій, заміщених у цій інструкції.

ОСНАЩЕННЯ

Продукт поставляється в комплектному стані, але вимагає проведення монтажних робіт перед початком роботи. До комплекту поставки входять: акумулятор, зарядний пристрій, кожух шліфувального круга, гайковий ключ для кріплення абразивного диска та допоміжна рукоятка.

ТЕХНІЧНІ ХАРАКТЕРИСТИКИ

Параметр	Одиниця вимірювання	Значення
Каталожний номер		YT-828293
Напруга мережі	[В]	18 DC
Номінальне обертання	[хв$^{-1}$]	3000 - 8500
Діаметр шліфувального круга	[мм]	125
Діаметр отвору шліфувального круга	[мм]	22,2
Наконечник шпинделя		M14
Маса	[кг]	1,26
Рівень шуму		
- звуковий тиск $L_{pA} \pm K_{pA}$	[дБ(А)]	89,0 ± 3,0
- потужність $L_{wA} \pm K_{wA}$	[дБ(А)]	97,0 ± 3,0
Рівень вібрації $_{ah,AG}$ ± K (основна / допоміжна рукоятка)	[м/с^2]	7,28 ± 1,5
Клас ізоляції		III
Ступінь захисту		IPX0
Вид акумулятора		Літій-іонний
Ємність акумулятора	[А-год]	4
Зарядний пристрій*		
Вхідна напруга	[В]	220 - 240
Частота мережі	[Гц]	50 / 60
Вихідна напруга	[В]	21 DC
Вихідний струм	[А]	2,4
Номінальна потужність	[Вт]	60
Час заряджання**	[год]	2

Параметр	Одиниця вимірювання	Значення
Номер каталогу		YT-82824
Номінальна напруга	[В]	18 DC
Діаметр тримача інструменту	[мм]	6
Максимальний діаметр обладнання	[мм]	25
Розмір різьби кріпильної гайки		M15
Номінальне обертання	[хв$^{-1}$]	8 000 – 26 000

Параметр	Одиниця вимірювання	Значення
Рівень шуму		
- звуковий тиск	[дБ(А)]	78,0 ± 3,0
- потужність	[дБ(А)]	89,0 ± 3,0
Рівень вібрацій	[м/с²]	2,47 ± 1,5
Ступінь захисту		IPX0
Маса	[кг]	1,37
Вид акумулятора		Літій-іонний

* тільки на моделях, оснащених акумулятором і зарядним пристроєм
** зазначений час зарядки відноситься тільки до акумулятора з ємністю, яка зазначена в таблиці

Заявлене значення випромінювання шуму було виміряно за допомогою стандартного методу випробувань і може бути використане для порівняння одного інструменту з іншим. Заявлене значення випромінювання шуму може бути використано при первинній оцінці впливу.
Заявлене загальне значення вібрацій було виміряно з використанням стандартного методу випробувань і може використовуватися для порівняння одного інструмента з іншим. Заявлене загальне значення вібрацій може бути використано при первинній оцінці впливу.
Увага! Значення вібрацій під час роботи з інструментом може відрізнятися від заявленого значення залежно від способу використання інструмента.
Увага! Необхідно вказати заходи безпеки для захисту користувача, які засновані на оцінці впливу в реальних умовах використання (включаючи всі частини робочого циклу, наприклад, час, коли інструмент вимкнений або працює на холостому ходу, а також час запуску).

ЗАГАЛЬНІ ПРАВИЛА БЕЗПЕКИ

УВАГА! Необхідно детально ознайомитися з усіма інструкціями. Недотримання їх може стати причиною удару електричним струмом, пожежі або тілесних пошкоджень. Термін „електропристрій", який вживається в інструкціях, стосується усіх пристроїв з електроприводом, як провідних, так і безпровідних.

ДОТРИМУВАТИСЯ ВКАЗАНИХ ІНСТРУКЦІЙ

Робоче місце
Робоче місце повинно бути чистим та добре освітленим. Безладдя та недостатнє освітлення можуть стати причинами нещасливих випадків.
Не слід працювати з електропристроями в середовищі з підвищеним ризиком вибуху, у якому викрито пальні рідини, гази або випари. Під час роботи пристроїв утворюються іскри, які можуть викликати пожежу внаслідок реакції з пальними газами або випарами.
Дітям та стороннім особам забороняється перебувати на робочому місці. Втрата зосередження може викликати втрату контролю над пристроєм.
Електрична безпека
Штепсель електропровода повинен пасувати до гнізда мережі. Забороняється модифікувати штепсель. Забороняється використовувати будь-які адаптери з метою зєднання штепселя з гніздом. Не модифікований штепсель, що пасує до гнізда, зменшує ризик удару електричним струмом.
Слід уникати контакту з заземленими поверхнями, такими, як труби, батареї та холодильники. Заземлення тіла підвищує ризик удару електричним струмом.
Не слід виставляти пневматичні пристрої на контакт з атмосферними опадами та вологою. Після проникнення всередину електропристрою вода та волога підвищує ризик удару електричним струмом.
Не перевантажувати провід живлення. Не користуватися проводом живлення з метою перенесення, підєднання та відєднання штепселя від гнізда мережі. Уникати контакту провода живлення з теплими предметами, маслом, гострими краями та рухомими елементами. Пошкодження провода живлення підвищує ризик удару електричним струмом.
У випадку роботи поза закритими приміщеннями слід користуватися здовжувачами, пристосованими до роботи поза закритими приміщеннями. Користування відповідними здовжувачами зменшує ризик удару електричним струмом.
Якщо використання електроінструменту у вологому середовищі є неминучим, тоді для захисту від напруги необхідно використовувати пристрій захисного відключення (ПЗВ). Застосування ПЗВ знижує ризик ураження електричним струмом.

Особиста безпека
Слід починати роботу, будучи у доброму фізичному та психічному стані. **Необхідно уважно слідкувати за виконуваною операцією. Не слід працювати втомленим, після прийому медикаментів та вживання алкогольних напоїв**. Не забувайте про те, що навіть секундна неуважність може привести до поважних тілесних пошкоджень.

Слід користуватися засобами особистої безпеки. Обовязково одягти захисні окуляри. Користування засобами особистої безпеки, такими, як протипилові маски, захисне взуття, каски та вушні вклади зменшує ризик поважних тілесних пошкоджень.

Слід уникати випадкового пуску пристрою. Необхідно переконатися у тому, що вимикач знаходиться у позиції "викл.", перед ввімкненням пристрою у електромережу. Не слід тримати палець на вимикачі або підєднувати електропристрій, якщо вимикач знаходиться у позиції "вкл.", оскільки це може викликати поважні тілесні пошкодження.

Перед пуском електропристрою необхідно усунути всі ключі та інструменти, які використовувалися під час його регулювання. Ключ, що залишився на обертальних елементах пристрою, може стати причиною поважних тілесних пошкоджень.

Необхідно утримувати рівновагу. Постійно працювати у відповідній позі. Завдяки цьому полегшиться контроль над електропристроєм у випадку несподіваних ситуацій під час роботи.

Слід користуватися захисним одягом. Не носити просторний одяг та прикраси. Волосся, одяг та рукавиці слід тримати здаля від рухомих частин електропристрою. Просторний одяг, волосся або прикраси можуть зачепитися або бути втягнутими рухомими частинами пристрою.

Слід користуватися відводом пилу або мішками для пилу, якщо пристрій оснащений ними. Подбайте про те, щоб правильно підєднати їх. Користування відводом пилу зменшує ризик поважних тілесних пошкоджень.

Користування електропристроєм

Не перевантажуйте електропристрій. Слід користуватися інструментами, що відповідають даному виду роботи. Відповідний добір інструменту до даної роботи гарантує підвищення продуктивності та трудової безпеки.

Забороняється користуватися електропристроєм, якщо не працює його вимикач мережі. Пристрій, який неможливо контролювати за допомогою вимикача мережі, небезпечний; слід віддати його у ремонт.

Слід вийняти штепсель з гнізда мережі перед регулюванням, заміною аксесуарів та переховуванням пристрою. Завдяки цьому Ви уникнете випадкового пуску електропристрою.

Пристрої слід переховувати у місці, недоступному для дітей. Забороняється працювати з пристроєм особам, які не навчені обслуговувати його. Електропристрій в руках не навченого оператора може стати небезпечним.

Забезпечити відповідну консервацію пристрою. Перевіряти пристрій з точки зору невірних зєднань та зазорів у рухомих частинах. Перевіряти, чи не пошкоджений будь-який елемент пристрою. Якщо викрито поломки, то слід усунути їх перед початком роботи з електропристроєм. Багато нещасливих випадків викликано внаслідок неправильної консервації пристрою.

Ріжучі інструменти слід переховувати чистими та наточеними. Правильна консервація ріжучих інструментів полегшує контроль над ними під час роботи.

Користуватися електропристроями та аксесуарами згідно з вказаними вище інструкціями. Користуватися пристроями та інструментами згідно з їх призначенням та враховувати умови на робочому місці. Використовування пристроїв та інструментів всупереч їх призначенню підвищує ризик небезпечних ситуацій.

Ремонти

Слід проводити ремонти пристрою виключно в уповноважених закладах, що користуються лише оригінальними запчастинами. Це гарантує відповідний рівень безпеки під час роботи з електропристроєм.

ДОДАТКОВІ ІНСТРУКЦІЇ З ТЕХНІКИ БЕЗПЕКИ ДЛЯ ШЛІФУВАЛЬНИХ ПРИСТРОЇВ ТА ДИСКОВИХ ПОЛІРУВАЛЬНИКІВ

Інструмент призначений тільки для шліфування, шліфування наждачним папером, шліфування дротяною щіткою та різання. Ознайомтеся з усіма попередженнями, інструкціями, ілюстраціями та специфікаціями, що додаються до електропристрою . Недотримання всіх наведених нижче інструкцій може призвести до ураження електричним струмом, пожежі та/або серйозних травм.

Не перетворюйте цей інструмент для роботи, для якої він не був розроблений і це не зазначено виробником. Таке перетворення призведе до втрати контролю та серйозних травм.

Забороняється використовувати інструмент в полірувального пристрою або іншим способом, ніж описано в інструкціях. Використання даного інструменту не за призначенням може створювати загрозу для здоров'я користувача і привести до травмування.

Не допускати використання елементів оснащення, що не були запроектовані і передбачені виробником. Той факт, що елементи оснащення можуть бути встановлені на інструмент, не означає, що вони гарантують безпечну роботу.

Максимальна швидкість обертання елементів оснащення повинна дорівнювати або перевищувати максимальну швидкість обертання інструменту. Елементи оснащення, які працюють з меншою швидкістю обертання, по відношенню до швидкості інструменту, під час роботи можуть бути зламані.

Значення зовнішнього діаметра і товщини елементів оснащення повинні знаходитися в межах розмірів, зазначених для цього інструменту. Елементи оснащення невідповідних розмірів не можуть бути належним чином закриті захисним кожухом і забезпечити справну роботу пристрою.

Розмір монтажного отвору для кругів, дисків, фланців і інших елементів оснащення, повинен відповідати розміру шпинделя, встановленого в інструменті. Елементи оснащення, розмір монтажного отвору яких не відповідає розміру шпинделя, при включенні пристрою піддадуться сильної вібрації, що може привести до втрати контролю над інструментом.

Не допускати використання пошкоджених елементів оснащення. Перед кожним використанням елементів оснащення необхідно перевірити їх технічний стан на предмет відсутності сколів, тріщин, потертостей і надмірного зносу. При падінні елементів оснащення слід переконатися у відсутності їх пошкоджень, а при необхідності встановити нові. Після огляду і установки необхідного оснащення, слід переконатися, що оператор машини і інші люди знаходяться за межами робочої зони інструменту, а потім включити його на одну хвилину з максимальною швидкістю обертання. Під час пробного включення пошкоджені елементи оснащення будуть зламані.

При роботі з інструментом слід використовувати засоби індивідуального захисту. Залежно від застосування, використовувати захист обличчя і захисні окуляри. При необхідності використовувати також протипилову маску, засоби захисту органів слуху, захисні рукавички і одяг для захисту від дрібних фрагментів елементів оснащення або частинок матеріалів під час роботи. Захист очей повинен бути здатний затримувати під час роботи дрібні фрагменти і частки оброблюваного матеріалу. Протипилова маска повинна бути здатна фільтрувати пил, що утворюється в процесі обробки поверхні. Занадто тривалий вплив шуму може привести до втрати слуху.

Сторонні особи повинні перебувати на безпечній відстані від робочого місця оператора шліфувальної машини. Особи, які перебувають в зоні роботи оператора, повинні використовувати засоби індивідуального захисту. Під час роботи машини, частки оброблюваного матеріалу або фрагменти пошкоджених елементів оснащення можуть бути викинуті за межі робочої зони.

Під час виконання робіт, при яких існує можливість зіткнення диска з електричним проводом всередині стіни, що знаходяться під напругою або з силовим кабелем, шліфувальну машину слід тримати тільки за допомогою ізольованих власників. Контакт проводу під напругою з шліфувальним кругом машини, яка містить металеві елементи, може призвести до ураження електричним струмом та серйозних травм оператора.

Кабель живлення пристрою повинен знаходитися на безпечній відстані від обертових елементів інструменту. Втрата контролю над інструментом може привести до затискання або обриву кабелю живлення і травмування оператора.

Ніколи не кладіть інструмент до моменту повної зупинки його обертових елементів. Обертові елементи можуть пошкодити предмети, що знаходяться поблизу і привести до втрати контролю над інструментом.

Не вмикайте інструмент при його перенесенні. Випадковий контакт з обертовими елементами може призвести до затискання одягу оператора і його травмування.

Необхідно регулярно проводити очищення вентиляційних отворів інструменту. Вентилятор двигуна втягує пил, що утворюється під час роботи, всередину інструменту. Надмірне скупчення частинок металу в пилу збільшує ризик ураження електричним струмом.

Не працюйте з інструментом поблизу легкозаймистих матеріалів. Іскри від дотику інструменту з оброблюваним матеріалом можуть привести до виникнення пожежі.

Не допускайте використання елементів оснащення, що вимагають рідинного охолодження. Охолоджувальна рідина або вода може призвести до ураження електричним
струмом.

Розмір різьблення аксесуарів повинен підходити до різьби шпинделя шліфувальної машини. У разі аксесуарів, що кріпляться за допомогою фланців, монтажний отвір аксесуарів повинен відповідати розміру кріпильного фланця. Приналежності, які не підходять для кріплення до електроінструменту, можуть викликати відсутність рівноваги, від надмірної вібрації і привести до втрати контролю.

Застереження щодо відкидання інструменту в напрямку оператора

Відкидання інструменту у бік оператора може виникнути в результаті раптової реакції на защемлення або заклинювання диска, що обертається, полировальной стрічки, щітки або іншої насадки. Защемлення або заклинювання може стати причиною раптової затримки обертової насадки, що призводить пристрій в рух в напрямку, протилежному обертанню насадки. Наприклад, якщо абразивний круг затиснений або застряг в оброблюваному матеріалі, край диска в момент защемлення може поглибитися в поверхню матеріалу, в результаті чого диск може вийти або відбитися з матеріалу.

Відкидання абразивного диска може статися в сторону оператора або від нього, в залежності від напрямку руху диска в зоні защемлення. При цьому абразивний диск може також зламатися.

Причиною відкидання інструменту у бік оператора є невідповідне використання і/або недотримання вказівок, наведених в керівництві по обслуговуванню пристрою. Такої ситуації можна уникнути, дотримуючись рекомендацій, наведених нижче.

Працювати з інструментом слід в стійкому положенні, міцно утримуючи його двома руками. Використовувати додаткову рукоятку, якщо вона входить в комплект поставки, що забезпечить максимальний контроль над інструментом при відкиданні або несподіваному русі інструменту при його включенні. Якщо оператор буде застосовувати відповідні запобіжні заходи, він зможе контролювати рух інструменту або силу відкидання.

Тримайте руки далеко від обертових елементів інструменту. Під час відкидання обертові елементи можуть бути причиною травмування рук.

Перебувайте за межами зони дії відкидання інструменту. При відкиданні інструмент буде приведений в рух, протилежний напрямку обертання шліфувального диска в зоні його защемлення або заклинювання.

Дотримуйтеся особливоїобережності при роботі поблизу кутових конструкцій, гострих країв тощо. Уникайте відхилення і заклинювання шліфувального диска. Під час обробки кутів або країв збільшується ризик заклинювання абразивного диска, що може призвести до втрати контролю над інструментом або зворотного удару інструменту.

Не використовуйте диски з ріжучим ланцюгом для обробки деревини, сегментовані алмазні диски з периферій-

ним зазором між сегментами більше 10 мм або зубчасті пилки. Такі диски часто призводять до зворотного удару і втрати контролю над інструментом.

Застереження щодо шліфування і різання

Використовуйте тільки диски, пристосовані для роботи з інструментом і кожухи, призначені для даного типу диска. Диски, для яких інструмент не був спроектований, можуть бути неналежним чином захищені кожухами і не бути безпечними.

Випуклий диск повинен бути встановлений таким чином, щоб його шліфувальна поверхня не виступала за площину захисного фланця кожуха. Неправильно встановлений диск, який виступає над кожухом, створює загрозу безпеці під час роботи.

Кожух повинен бути надійно прикріплений до інструменту і поміщений в положенні, що забезпечує максимальну безпеку, щоб для оператора була відкрита максимально можлива площа диска. Кожух допомагає захистити оператора від зламаних частин диска і запобігає випадковому контакту з диском.

Диск повинен використовуватися за призначенням. Наприклад: не шліфувати диском, призначеним для різання. Абразивні ріжучі диски призначені для кругових навантажень, бічні сили, прикладені до такого диску, можуть викликати його розпадання.

Завжди використовуйте неушкоджені кріпильні диски, що відповідають розмірам абразивного диска. Відповідні диски, що кріплять шліфувальний круг, зменшують ризик пошкодження шліфувального круга. Кріпильні диски для ріжучих дисків можуть відрізнятися від кріпильних дисків для шліфувального круга.

Не використовуйте зношені шліфувальні диски від великих інструментів. Наждачний диск більшого діаметра не розрахований на більш високу швидкість обертання менших інструментів і може тріснути.

Якщо ви використовуєте диски подвійного призначення, завжди використовуйте захист, відповідний до типу роботи. Використання неправильного захисту може призвести до того, що бажаний ступінь захисту не буде забезпечений, що може призвести до серйозних травм.

Попередження, пов'язані з різанням

Не слід «заклинювати» диски або докладати надмірну силу натиску. Не слід намагатися здійснювати спробу надто глибокого різання. Надмірне напруження абразивного диску збільшує навантаження та сприйнятливість до деформації або захоплення дику в утвореному пазі, що збільшує ризик відкидання або пошкодження диску.

Не розташовуйте своє тіло на лінії різання та за абразивним диском, що обертається. Якщо під час роботи абразивний диск рухається, віддаляючись від тіла оператора, відкидання в напрямку оператора може спрямувати диск, що обертається, та інструмент в бік оператора.

Якщо диск буде захоплено або відбудеться зупинка різання з будь-якої причини, слід вимкнути інструмент та притримати його без руху до повної зупинки обертання диску. Ніколи не слід здійснювати спроб виймання ріжучого диску, що обертається, з пазу, оскільки це може призвести до його виривання в бік оператора. Слід з'ясувати причини та здійснити відповідні заходи для недопущення захоплення диску.

Не продовжуйте різання матеріалу. Слід дозволити досягнути диску номінальних обертів і лише тоді обережно ввести його в паз різання. Диск може бути затиснутим, витягнутим або вирваним в бік оператора, якщо продовжити різання в матеріалі.

Панелі та інші негабаритні матеріали слід підпирати, щоб мінімізувати ризик затискання та відкидання в напрямку оператора. Негабаритні матеріали мають тенденцію вигинатися під власною вагою. Підпори слід розташовувати під матеріалом неподалік лінії різання та біля краю матеріалу з обох боків від лінії різання.

Дотримуватися особливої обережності у випадку виконання заглибин в стінах та інших невідомих поверхнях. Виступаючий диск може розрізати електричні кабелі, газові труби та інші об'єкти, які можуть призвести до відкидання в бік оператора.

Не намагайтеся різати по дузі. Перевантаження леза збільшує його навантаження та сприйнятливість до закручування або заклинювання в щілині розрізу та ймовірність відскоку в сторону оператора або розриву диска, що може призвести до серйозних травм.

Застереження щодо використання абразивного паперу

Використовуйте наждачний папір відповідного розміру. При виборі діаметра круга необхідно слідувати інструкціям виробника. Абразивний матеріал, який виступає за межі шліфувального круга, може привести до травмування, а також збільшення ризику заклинювання, зламу або віддачі інструменту у бік оператора.

Попередження, пов'язані роботи з дротяною щіткою

Дотримуйтесь обережності, оскільки уламки дротів викидаються зі щітки також під час звичайної роботи. Не перевантажуйте дроти, прикладаючи надмірні зусилля до щітки. Дроти легко можуть проколоти одяг і/або шкіру.

Якщо рекомендується використання захисних елементів під час роботи дротяною щіткою, слід запобігти будь-якому контакту щітки із захисним елементом. У дротяної щітки під впливом навантаження та відцентрової сили може збільшуватися діаметр.

Попередження, пов'язані з поліруванням

Не допускайте, щоб будь-яка вільна частина полірувального диска або шнура кріплення вільно оберталася. Вільні шнури та шнури, що обертаються, можуть заплутатися в пальцях або зачепитися за заготовку.

ДОДАТКОВІ ІНСТРУКЦІЇ З БЕЗПЕКИ ДЛЯ ПРЯМИХ ШЛІФУВАЛЬНИХ МАШИН

Інструмент призначений тільки для шліфування, полірування, роботи з дротяною щіткою, різьблення та різання. Ознайомтеся з усіма попередженнями, інструкціями, ілюстраціями та специфікаціями, які поставляються разом з електроінструментом. Недотримання всіх наведених нижче інструкцій може призвести до ураження електричним струмом, пожежі та / або серйозних пошкоджень.

Не використовуйте аксесуари, які не розроблені для даного інструменту і не рекомендуються виробником. Той факт, що аксесуари можна прикріпити до інструменту, не означає, що вони гарантують безпечну роботу.

Номінальна швидкість обертання аксесуарів повинна бути більшою або такою самою як максимальна швидкість обертання інструменту. При використанні аксесуарів з більш низькою швидкістю обертання, ніж швидкість обертання інструменту, вони можуть розпастися під час роботи на частини.

Зовнішній діаметр і товщина аксесуарів повинні бути в межах розмірів, вказаних для інструменту. Аксесуари невідповідного розміру не можна правильно контролювати.

Розмір монтажного отвору для кіл, дисків, фланців та інших аксесуарів повинен відповідати розміру шпинделя інструменту. Аксесуари, розмір яких не відповідає розміру шпинделя інструменту, після включення інструменту можуть вібрувати і це може привести до втрати контролю над інструментом.

Стрижень: диски, шліфувальні диски, ріжучі диски повинні бути повністю вставлені в затиск або патрон інструменту. Якщо стрижень недостатньо утримується і / або занадто далеко виступає, то інструмент, що вставляється, може послаблюватися та виштовхуватися з високою швидкістю.

Ніколи не використовуйте пошкоджені аксесуари. Щоразу перед використанням перевіряйте стан аксесуарів: шліфувальні круги перевіряйте на наявність тріщин і потертостей, полірувальні кола перевіряйте на наявність тріщин, потертостей і надмірний знос, дротяні щітки перевіряйте на наявність вільних або розірваних дротів. У разі падіння аксесуарів слід перевірити їх на наявність пошкоджень або встановити нові, неушкоджені аксесуари. Після огляду і установки аксесуарів слід перебувати поза зоною обертання аксесуарів, потім слід запустити інструмент на одну хвилину з максимальною швидкістю. Під час тестування пошкоджені аксесуари будуть знищені.

Використовуйте засоби індивідуального захисту. Залежно від застосування використовуйте захист для обличчя та захисні окуляри. Якщо потрібно, використовуйте пилозахисні маски, засоби захисту слуху, рукавички і фартухи для захисту від дрібних фрагментів аксесуарів або матеріалів, які утворюються при роботі. Захист очей повинен захищати від уламків, що летять, які утворюються під час роботи. Пилозахисна маска повинна фільтрувати пил, що утворюється під час роботи. Занадто довгий вплив шуму може привести до втрати слуху.

Дотримуйтесь безпечної відстані між робочим місцем і сторонніми особами. Особи, які входять до зони робочого місця, повинні користуватися засобами індивідуального захисту. Уламки, що утворюються під час роботи або фрагменти пошкоджених аксесуарів, можуть вилетіти за зону робочого місця.

Під час робіт, коли вставлений інструмент може стикнутися з прихованим проводом під напругою, тримайте електричний інструмент за ізольовані ручки. Вставлений інструмент під час контакту з проводом під напругою може призвести до того, що металеві елементи інструменту виявляться також під напругою, що може призвести до ураження електричним струмом.

Під час включення міцно тримайте інструмент в руці (руках). Крутний момент двигуна, що розганяється до повної швидкості, може привести до обертання інструменту.

Якщо це можливо, використовуйте затискачі для утримання заготовки. Ніколи не тримайте маленьку заготовку в одній руці, а інструмент в іншій під час роботи. Використання затискачів для кріплення невеликих заготовок дозволяє використовувати руки для контролю інструменту. Круглі матеріали, такі як стрижні і трубки, схильні обертатися під час різання і можуть привести до заклинювання або раптового руху в напрямку оператора.

Кабель живлення повинен знаходитися далеко від обертових елементів інструменту. У разі втрати контролю над інструментом можливе перерізання або замотування кабелю, а також можливе, що кисть або руку оператора може затягнути під обертові елементи машини.

Не відкладайте інструмент, поки обертові елементи не зупиняться повністю. Обертові елементи можуть «підхопити» основу і вивести інструмент з-під контролю.

Після заміни аксесуара, що вставляється, або будь-якого іншого регулювання переконайтеся, що гайка шпинделя, рукоятка інструменту або будь-який інший інструмент регулювання надійно затягнуті. Послаблений пристрій регулювання може несподівано переміщатися, що призведе до втрати контролю, обертові елементи будуть випадати.

Не вмикайте інструмент під час переноски. Випадковий контакт з обертовими елементами може призвести до зачеплення і втягування одягу і до контакту з тілом оператора.

Регулярно очищайте вентиляційні отвори інструмента. Вентилятор двигуна всмоктує в себе пил, який утворюється під час роботи. Надмірне накопичення частинок металу, що містяться в пилу, збільшує ризик ураження електричним струмом.

Не працюйте поблизу легкозаймистих матеріалів. Іскри, що утворюються під час роботи, можуть привести до пожару.

Не використовуйте аксесуари, що вимагають охолодження рідиною. Вода або охолоджувальна рідина можуть при-

вести до удару електричним струмом.

Застереження щодо відскоку інструменту у бік оператора
Відскік інструменту у бік оператора – це раптова реакція на заблокований або затиснутий: обертовий диск, полірувальну стрічку, щітку або інший аксесуар. Блокування або затискання призводить до того, що обертовий аксесуар різко зупиняється, а це у свою чергу призводить до того, що електроінструмент обертається протилежно обертанню аксесуара.

Наприклад, якщо абразивний диск заблокований або затиснутий заготівлею, край диску, який входить в точку затиску, може увійти в поверхню матеріалу, що призведе до того, що диск вирветься або буде відкинутий. Диск також може вирватися у сторону оператора або у протилежну сторону, залежно від напрямку руху абразивного диску в точці затиску. Абразивні диски також можуть тріснути в цих умовах.

Відскік інструменту у бік оператора є результатом неправильного використання та / або недотримання вказівок інструкції по експлуатації. Ви можете уникнути цього, дотримуючись наведених нижче рекомендацій.

Тримайте інструмент міцно і дотримуйтесь правильного положення тіла і рук, це дозволить чинити опір силам, що виникають під час відскоку. Оператор може керувати обертанням або відскоком інструменту, якщо буде виконувати відповідні запобіжні заходи.
Дотримуватися особливої обережності при роботі поблизу кутів, гострих країв і т. д. Уникайте підбиття і заклинювання абразивного диску. При роботі з кутами або краями збільшується ризик заклинювання абразивного диску, що може привести до втрати контролю над інструментом або до відскоку інструменту.
Не використовуйте диски дискових пилок із зубцями. Леза призводять до частих відскоків і втрати контролю над інструментом.
Завжди вставляйте інструмент, що вставляється в матеріал, в тому ж напрямку, в якому ріжучий край виходить з матеріалу (той же напрямок, в якому викидаються стружки). Вставлення інструменту в неправильному напрямку приведе до того, що ріжучий край інструменту, що вставляється, вийде з матеріалу і потягне інструмент в напрямку проведення.
При використанні обертових пилок, ріжучих дисків, високошвидкісних різаків або твердосплавних різців заготовка завжди повинна бути надійно закріплена. Ці аксесуари можуть заклинити в разі перекосу, і це призведе до відскоку. Якщо ріжучий диск заклинить, зазвичай він тріскається. Якщо обертова пилка або твердосплавний різець заклинить, вони можуть вийти з матеріалу і привести до втрати контролю над інструментом.

Застереження, що стосуються шліфування і різання абразивними дисками
Використовуйте тільки ті диски, які призначені для роботи з інструментом і захисні пристосування, призначені для даного виду роботи. Наприклад, не шліфуйте краями відрізного кола. Шліфувальні круги для різання призначені для периферійної навантаження, інші сили, прикладені до такого кола, можуть привести до його руйнування.
У разі різьбових абразивних конусів і цапф використовуйте тільки неушкоджені стрижні дисків з плоским фланцем потрібного розміру і довжини. Використання правильного стрижня зменшить ймовірність появи тріщин.
Не «стискайте» ріжучі диски і не натискайте на них занадто сильно. Не намагайтеся збільшити глибину різання. Перевантаження диску збільшує навантаження, можливість згортання і зношування під час різання, а також ймовірність відскоку або пошкодження диска.
Не розміщуйте руки на лінії обертового диску і за обертовим диском. Якщо під час роботи диск віддаляється від рук, то у випадку відскоку обертовий диск і інструмент будуть знаходитися в напрямку оператора.
Якщо диск заклинило, він заблокувався або в разі переривання процесу різання з будь-якої причини, слід вимкнути інструмент і потримати його в режимі бездіяльності, поки диск повністю не зупиниться. Ніколи не намагайтеся зняти ріжучий диск, якщо він ще обертається, інакше це може привести до відскоку. Вивчіть причини і зробіть правильні кроки, щоб усунути причину блокування диску.
Не відновлюйте процес різання на заготівлі. Спочатку дозвольте диску досягти повної швидкості, потім обережно відновіть різання. Диск може блокуватися, виходити з матеріалу або відскакувати, якщо електроінструмент запускається в заготівлі.
Щоб уникнути затиснення або відскоку диску, необхідно підпирати панелі і інші негабаритні заготовки. Матеріали великого розміру схильні до згинання під власною вагою. Підпірки повинні розташовуватися під заготівлею поруч з лінією різання і поруч з краєм матеріалу, по обидва боки лінії різання.
Дотримуйтесь особливої обережності при прорізці ніш в стінах або інших поверхнях. Диск може прорізати газові, водяні трубки або електропроводку, а також об'єкти, які можуть привести до відскоку.

Застереження, що стосуються роботи з дротяною щіткою
Будьте обережні, тому що уламки дроту відскакують від щітки під час нормального режиму роботи. Не перевантажуйте дріт, прикладаючи занадто велику силу до щітки. Дріт легко пробиває легкий одяг і / або шкіру.
Перед використанням щітки розженіть її до робочої швидкості на одну хвилину. Під час цього ніхто не повинен стояти перед або на лінії щітки. Під час цієї операції з щітки вилетять уламки дроту або дріт.

Приберіть від себе вироблений матеріал з-під щітки, що обертається. Під час роботи дрібні уламки і фрагменти дроту можуть викидатися з високою швидкістю і застрягати в шкірі.

ОБСЛУГОВУВАННЯ АКУМУЛЯТОРА

Інструкції з техніки безпеки для зарядки акумулятора

Увага! Перед заряджанням переконайтеся, що корпус блоку живлення, шнур та штекер не мають тріщин або пошкоджень. Заборонено використовувати несправну або пошкоджену зарядну станцію та блок живлення! Щоб зарядити акумулятори, дозволяється використовувати лише зарядну станцію і блок живлення, що входять до комплекту. Використання іншого блоку живлення може призвести до пожежі або пошкодження інструменту. Зарядка акумулятора може відбуватися тільки в закритому приміщенні, сухому і захищеному від несанкціонованого доступу, особливо дітей. Не використовуйте зарядної станції і блока живлення без постійного нагляду дорослих! Якщо необхідно вийти з приміщення, де відбувається зарядка, від'єднайте зарядний пристрій від електромережі, вийнявши штекер блоку живлення з розетки. Якщо з зарядного пристрою виходить дим, підозрілий запах і т.д., негайно відключіть зарядний пристрій від розетки!

Пристрій поставляється з незарядженим акумулятором, тому перед початком робіт його слід зарядити відповідно до процедури, описаної нижче, з використанням блоку живлення та зарядної станції, що входять до комплекту. Літій-іонні батареї не мають так званого «ефекту пам'яті», що дозволяє заряджати їх у будь-який момент. Проте рекомендується розряджати акумулятор під час нормальної роботи, а потім повністю заряджати. Якщо, з огляду на характер роботи, неможливо кожного разу так робити з акумулятором, то це слід робити принаймні кожні кілька десятків циклів роботи. За жодних обставин акумулятори не повинні розряджатися шляхом замикання електродів, оскільки це призводить до непоправного пошкодження! Також не перевіряйте стан заряду акумулятора, замикаючи електроди та перевіряючи появу іскор.

Зберігання акумулятора

Для тривалого терміну служби акумулятора необхідно забезпечити належні умови зберігання. Акумулятор витримує близько 500 циклів «зарядка - розрядка». Акумулятор слід зберігати в діапазоні температур від 0 до 30 градусів Цельсія, з відносною вологістю 50%. Для тривалого зберігання акумулятора його потрібно зарядити приблизно до 70% ємності. У разі тривалого зберігання періодично перезаряджайте акумулятор раз на рік. Не доводьте акумулятор до надмірного розряджання, оскільки це скорочує термін його служби та може завдати непоправної шкоди. Під час зберігання акумулятор поступово розряджається через витік струму. Процес саморозряду залежить від температури зберігання, чим вище температура, тим швидше відбувається процес розрядження. Якщо акумулятори зберігаються неправильно, електроліт може протікати. У разі витікання, витік необхідно зафіксувати нейтралізуючим агентом, у разі контакту електроліту з очима, промити очі великою кількістю води, а потім негайно звернутися до лікаря. **Заборонено використовувати інструмент з пошкодженим акумулятором.** Якщо акумулятор повністю вичерпано, поверніть його у спеціалізований центр утилізації для цього типу відходів.

Транспортування акумуляторів

Літій-іонні акумулятори відповідно до законодавчих норм розглядаються як небезпечні матеріали. Користувач інструменту може транспортувати виріб з акумулятором і без нього наземним транспортом. Додаткових умов не потрібно виконувати. У разі передачі транспортування третім особам (наприклад, доставкою кур'єром) необхідно дотримуватися правил перевезення небезпечних матеріалів. Перед відправленням зверніться, будь ласка, до особи з відповідною кваліфікацією.

Перевезення пошкоджених акумуляторів заборонено. Під час транспортування зняті акумулятори повинні бути вилучені з інструменту, відкриті контакти повинні бути захищені, наприклад, герметичними ізоляційними стрічками. Закріпіть акумулятори в упаковці таким чином, щоб вони не переміщалися всередині упаковки під час транспортування. Необхідно також дотримуватися національних правил перевезення небезпечних матеріалів.

Акумулятор живлення

Для живлення пристрою можна використовувати лише один з вказаних акумуляторів Li-Ion YATO 18 В: YT-82842, YT-82843, YT-82844, YT-82845, які можна заряджати лише за допомогою зарядних пристроїв YATO YT-82848 або YT-82849. Забороняється використовувати інші акумулятори з іншою номінальною напругою, що не підходять до гнізда акумулятора пристрою. Забороняється змінювати гніздо та/або акумулятор, щоб адаптувати їх одне до одного.

Вставте акумулятор у гніздо живлення так, щоб контакти були спрямовані всередину інструмента до тих пір, поки не спрацює фіксатор акумулятора. Переконайтеся, що акумулятор не від'єднається під час роботи. Акумулятор можна від'єднати, натиснувши і утримуючи засувку, а потім витягнувши акумулятор з корпусу інструмента.

Заряджання акумулятора

Увага! Перед зарядкою від'єднайте блок живлення зарядної станції від електромережі, витягнувши штекер з розетки електромережі. Крім того, очистіть акумулятор і його клеми від бруду і пилу м'якою сухою тканиною.

Акумулятор має вбудований індикатор заряду. Після натискання на кнопку загоряться індикаторні діоди (II), тим сильніше, чим більше заряджений акумулятор. Якщо світлодіод не загоряються при натисканні кнопки, це означає, що акумулятор розряджений.

Від'єднайте акумулятор від інструменту.

Вставте акумулятор у гніздо зарядного пристрою (V).
Підключіть зарядний пристрій до електричної розетки.
Загориться червоний світлодіод, який вказує на процес зарядки.
Коли зарядка буде завершена, червоний світлодіод згасне, а зелений світлодіод загориться, вказуючи на те, що акумулятор повністю заряджений.
Необхідно вийняти вилку блока живлення з розетки електромережі.
Витягніть акумулятор з гнізда зарядного пристрою, натиснувши кнопку фіксатора акумулятора.

Увага! Якщо при підключенні зарядного пристрою до мережі загоряється зелений світлодіод, акумулятор повністю заряджений. В цьому випадку зарядний пристрій не почне процес зарядки.

ЗБОРКА ПРИНАДЛЕЖНОСТЕЙ ДЛЯ ШЛІФУВАЛЬНИХ МАШИН

Монтаж захисного кожуха шліфувального круга
Для цього встановіть захисний кожух диска на циліндричну частину корпусу навколо шпинделя і, використовуючи гвинт або затискач на хомуті кожуха, зафіксуйте так, щоб кожух був закріплений прямо, міцно і надійно. Встановіть захисний кожух шліфувального круга так, щоб незахищена частина круга була якомога далі від руки користувача шліфувальної машини. Ніколи не використовуйте шліфувальну машину без правильно встановленого захисного кожуха!
Захисний кожух поставляється з шліфувальною машиною для забезпечення належного захисту тільки при шліфуванні абразивними дисками і дисками з використанням наждачного паперу і деяких дротяних щіток. Диск, встановлений на шпинделі, не повинен виступати за бічну кромку захисного кожуха. Для інших видів дозволених робіт зверніться до виробника, щоб отримати захисний кожух, призначений для цього виду робіт.
Якщо для шліфування бічної поверхні використовується захист типу A (для різання), захист може зіткнутися із заготовкою, що спричинить поганий контроль інструменту. При використанні захисту типу B (для шліфування) для різання з використанням шліфувального круга збільшується ризик нараження на іскри та частинки диску, якщо він трісне. При використанні кришки типу A (для різання), типу B (для шліфування) або типу C (комбінованого) для різання або шліфування бічної поверхні бетону або каменю, збільшується ризик нараження на пил та втрати контролю через відскакування в сторону оператора. При використанні кришки типу A (для різання), типу B (для шліфування) або типу C (комбінованої) з дисковою дротяною щіткою з товщиною, що призведе до виступу щітки за межі фланця кришки, це може призвести до захоплення кришки, що призведе до розриву дроту.

Монтаж додаткової рукоятки
Закріпіть рукоятку, надійно прикрутивши її до головки інструмента.

КУТОВА ШЛІФУВАЛЬНА МАШИНА ОБРАБОТКА АБРАЗИВНОГО КРУГА

УВАГА! Монтаж абразивних дисків може здійснюватися тільки при відключеній напрузі живлення. Вийміть акумулятор з гнізда інструмента.

Розташування кріпильних фланців
Зверніть увагу, що круги в місці кріплення до шпинделя можуть мати різну товщину.
Залежно від того, чи використовуються тонкі (товщина до 3,2 мм) або товсті (товщина понад 3,2 мм) шліфувальні круги, розташування кріпи льних фланців (III) відрізняється. Максимальна товщина шліфувального круга, який можна закріпити на шліфувальній машині, становить 6 мм.

Монтаж абразивних дисків
Від'єднайте напругу живлення від інструменту. Вийміть акумулятор з гнізда інструмента.
Під час монтажу переконайтеся, що краї A (IV) в нижній частині стрижня шпинделя і кріпильні фланці точно перекривають один одного.
Встановіть верхній кріпильний фланець на шпиндель.
Закріпіть шліфувальний круг на шпинделі та верхньому кріпильному фланці
Прикрутіть нижній кріпильний фланець до шпинделя.
Вставте фіксатор шпинделя і затягніть нижній монтажний фланець за допомогою гайкового ключа, потім відпустіть кнопку фіксатора.
Встановіть акумулятор, увімкніть шліфувальну машину і поспостерігайте за її роботою без навантаження протягом приблизно 1 хвилини.
Вийміть акумулятор і перевірте кріплення дисків.

Зняття шліфувальних дисків
Вимкніть шліфувальну машину та вийміть акумулятор з розетки інструмента.
Натисніть на фіксатор шпинделя та відкрутіть нижній кріпильний фланець за допомогою затискного ключа, а потім зніміть

шліфувальний круг зі шпинделя. Очистіть шпиндель і кріпильні фланці від пилу та іншого сміття, що утворюється під час роботи.

Види абразивних дисків

Для шліфування може використовуватися будь-який шліфувальний диск, посилений обплетенням, призначений для використання з кутовими шліфувальними машинами з допустимою обертовою швидкістю не менше 80 м/с та діаметрами кріплення та зовнішнім діаметрами, зазначеними в таблиці з технічними даними.

Якщо абразивний диск обладнаний ненарізним отвором для його встановлення, використовуйте кріпильні фланці.

Також можна встановити диски з зовнішнім діаметром, зазначеним в таблиці з технічними даними, обладнані нарізним отвором М14. У цьому випадку не використовуйте кріпильні фланці та прикручуйте диск безпосередньо на шпиндель, зафіксувавши його за допомогою кнопки та надійно затягнувши диск плоским ключем (не входить до комплекту шліфмашини).

У разі дисків, що дозволяють встановлювати круг з наждачним папером за допомогою липучки, слід використовувати лише круги з наждачним папером діаметром, зазначеним в таблиці з технічними даними. Круги слід розміщувати концентрично на диску. Край круга не може виступати за межі диска.

Також можна використовувати алмазні шліфувальні диски з розмірами, зазначеними в таблиці з технічними даними, призначені для сухого різання та шліфування. Монтаж повинен виконуватися таким же чином, як і у випадку абразивних дисків. У випадку використання алмазних сегментованих дисків проміжок між сегментами не може перевищувати 10 мм, якщо вимірювати по окружності диска, а сегменти повинні мати від'ємний кут атаки.

Рекомендується використовувати абразивні диски, виготовлені з матеріалів, призначених для обробки даного типу металу. Див. документацію, що додається до абразивного диска.

Для обробки керамічних матеріалів можуть використовуватися абразивні диски, призначені для обробки каменю, або алмазні диски, призначені для сухого шліфування.

Для видалення старих лакофарбових покриттів з металевих компонентів рекомендується використовувати дротяні щітки та диски з наждачним папером.

Забороняється переробка кріпильного отвору, шпинделя або використання редукційних кілець для регулювання діаметра кріпильного отвору до діаметра шпинделя. Забороняється використовувати абразивні диски з діаметрами кріплення, відмінними від зазначених в таблиці з технічними даними. Забороняється використовувати диски з різальним ланцюгом або циркулярними пилами, оскільки вони підвищують ризик відбиття інструменту в бік оператора.

Увага! Заборонено використовувати інші диски, ніж ті, що дозволені для використання в цьому посібнику. Навіть якщо його можна встановити на шпинделі шліфувальної машини. Невідповідні диски можуть не витримати навантаження, що виникають під час роботи кутової шліфувальної машини. Пошкоджені, тріснуті шліфувальні диски - це ризик серйозних травм або смерті.

УВАГА! Всі операції, зазначені в цьому розділі, повинні виконуватися при відключеному електроживленні - акумулятор повинен бути від'єднаний від інструменту!

ВИКОРИСТАННЯ КУТОВОЇ ШЛІФУВАЛЬНОЇ МАШИНКИ

Вийміть акумулятор з гнізда інструмента.

Перед початком роботи з інструментом переконайтеся, що корпус і акумулятор не пошкоджені.

Якщо помітні будь-які пошкодження, забороняється підключати акумулятор до інструмента!

Встановіть захисний кожух шліфувального круга та рукоятку.

Ніколи не використовуйте шліфувальну машину без встановленого кожуха шліфувального диска!

Виберіть тип шліфувального диска, що відповідає типу роботи, і встановіть шліфувальний диск на шпинделі шліфувальної машини.

Заготовку слід зафіксувати відповідним чином, щоб вона не переміщалася під час обробки, наприклад, з використанням лещат або затискачів. Шліфувальний диск обертається з високою швидкістю, а неправильна фіксація заготовки може призвести до неконтрольованого переміщення заготовки під час роботи, що збільшує ризик отримання серйозної травми.

У разі різання підтримуйте різаний матеріал з обох боків лінії різання, але таким чином, щоб в ньому не защемлювався шліфувальний диск під час різання. Опори слід розміщувати біля краю різаного матеріалу та біля лінії різання.

Використовуйте засоби захисту органів зору, засоби захисту органів слуху та захисні рукавички.

Переконайтеся, що вимикач знаходиться в положенні «вимкнено» - O. Потім підключіть акумулятор до інструмента.

Займіть правильне положення, щоб забезпечити рівновагу, і запустіть шліфмашину за допомогою вимикача.

Якщо вимикач розташований зверху або збоку на корпусі шліфувальної машини, для його ввімкнення натисніть на вимикач на задній панелі шліфувальної машини, а потім, не відпускаючи кнопки, просуньте його вперед у напрямку, позначеному літерою «I». Вимикач може мати фіксатор, який дозволяє зафіксувати його в цьому положенні для зручності тривалої роботи. Щоб вимкнути шліфмашину, натисніть на вимикач на задній панелі інстумента і дайте йому втягнутися. Якщо під час роботи з заблокованим вимикачем зникне живлення, розпочати роботу після відновлення живлення можна буде лише після того, як вимикач буде розблоковано та знову увімкнено.

Якщо шліфувальна машина оснащена вимикачем, розташованим внизу рукоятки, натисніть і утримуйте кнопку блокування, а потім натисніть на вимикач. Під час роботи тримайте вимикач натиснутим, але не обов'язково утримувати кнопку блокування.

Якщо відпустити вимикач, шліфувальна машина вимкнеться. Такий вимикач не має можливості блокування на час роботи.
Приступайте до роботи, прикладаючи відповідну поверхню диска до заготовки:
- у випадку шліфувальних дисків, слід шліфувати боковою та/або лицевою поверхнею,
- у випадку пелюсткових кругів, шліфуйте боковою поверхнею так, щоб пелюстки абразивного паперу рухалися паралельно заготовці,
- у випадку дисків з липучкою, що дозволяють закріпити абразивний папір, шліфування повинно здійснюватися з бічною поверхнею,
- у випадку дротових щіток слід обробляти кінцями дротів, а не їх бічною поверхнею,
- у випадку різальних дисків, слід різати торцевою поверхнею, не шліфувати торцевою поверхнею дисків, призначеними для різки.

Регулювання швидкості обертання (VI)
Регулювання швидкості можливе лише тоді, коли підключено акумулятор живлення.
Натисніть кнопку, індикатори поруч з номером передачі загоряться один за одним. Чим вища передача, тим більша швидкість. Після досягнення найвищої швидкості наступне натискання кнопки перемикає на найнижчу передачу. На нижчих передачах індикатори підсвічуються зеленим кольором, а на вищих передачах - червоним.
Для щіток і шліфувальних кругів з наждачним папером слід використовувати менші швидкості. Використовуйте високу швидкість для абразивних кругів.
При шліфуванні боковою поверхнею, тримайте шліфувальну машину під кутом не більше 30 градусів до поверхні заготовки (VII). Шліфувальну машину слід плавно переміщати до себе і від себе.
При різанні різальний диск повинен розміщуватися під прямим кутом до поверхні різання. Не виконувати різання під іншим кутом. Забороняється змінювати кут різального диска по відношенню до заготовки під час самої різки. Слід виконувати різання тільки в прямій лінії. Недотримання вищезазначених рекомендацій збільшує ризик защемлення різального диска в заготовці, що може призвести до відкидання інструменту в напрямку оператора, зламу диска або його тріщин.
Під час різання ведіть інструмент в напрямку обертання диска (VIII).
Під час роботи шліфувальною машиною не прикладайте сильного натиску на заготовку і не робіть різких рухів, щоб не викликати защемлення або тріщини шліфувального диска.
Не перевантажуйте інструмент, температура зовнішньої поверхні ніколи не повинна перевищувати 60°C.
Після закінчення робіт вимкніть шліфмашину, зніміть акумулятор і огляньте його.
Увага! Диски можуть обертатися протягом деякого часу після вимкнення інструмента. Перед виконанням огляду дайте диску охолонути. Під час роботи і диск, і заготовка можуть нагріватися до високої температури.

Пам'ятайте! При роботі з кутовою шліфувальною машиною:
Завжди використовуйте засоби захисту очей.
Не використовуйте абразивні диски з максимальною допустимою швидкістю обертання менше 80 м/с.
Забороняється використовувати абразивні диски з максимальною допустимою швидкістю обертання меншою, ніж номінальна частота обертання інструмента.

МОНТАЖ ПРИНАДЛЕЖНОСТЕЙ ПРЯМОГО ШЛІНКУ

УВАГА! Всі операції, зазначені в цьому розділі, повинні виконуватися при відключеному електроживленні - акумулятор повинен бути від'єднаний від інструменту!

Монтаж обладнання в патроні для інструментів (II)
Перед тим, як вставити інструмент в патрон, може знадобитися ослабити кріпильну гайку. Для цього одним гайковим ключем притримуйте шпиндель, а іншим відкрутіть гайку. Гайка не повинна бути повністю знята з патрону.
Помістіть хвостовик інструменту в патрон. Між робочою частиною інструменту, що вставляється, і патроном для інструменту повинен бути зазор не більше 8 мм. Крім того, переконайтеся, що принаймні половина хвостовика вставного інструмента знаходиться всередині патрону для інструменту.

Зняття обладнання можливе після послаблення гайки кріплення.
УВАГА! Відразу після завершення роботи вставний інструмент може бути гарячим. Перед зняттям дайте йому самостійно охолонути.

РОБОТА ПРЯМОШЛІКУВАЛЬНОЇ МАШИНИ

Запуск і зупинка шліфувальної машини
Перед запуском шліфувальної машини тримайте її обома руками за тримачі або за ізольовані елементи корпусу і переконайтеся, що вставний інструмент не стикається з будь-якими предметами. Напрямок обертання шпинделя позначено стрілкою на корпусі інструменту поруч з патроном для інструменту.
Запустіть інструмент, натиснувши і утримуючи задню частину кнопки вимикача, а потім посуньте її вперед (III). Вимикач

можна зафіксувати в передньому положенні, що може бути корисно під час тривалої праці.
Після запуску інструменту притримайте його в цьому положенні приблизно 30 секунд, спостерігаючи за будь-якими підозрілими звуками, надмірним шумом або надмірною вібрацією.
Якщо ознак несправності не спостерігається, інструмент слід вимкнути, послабивши тиск на вимикач або, якщо він був заблокований, натиснувши на тильну сторону кнопки вимикача. Кнопка витягується автоматично, вставний інструмент може рухатися ще деякий час після того, як вимикач відпускається.
Покладіть інструмент тільки після повної зупинки вставного інструменту.

Регулювання швидкості обертання (IV)
Регулювання швидкості обертання можливе лише тоді, коли підключений акумулятор живлення.
Натисніть на кнопку, індикатори поруч з номером передачі загоряться один за одним. Чим більше номер передачі, тим вища швидкість. Після досягнення найвищої швидкості наступне натискання кнопки призводить до перемикання на найнижчу передачу. На нижчих передачах індикатори підсвічуються зеленим кольором, а на вищих передачах - червоним.

ВИКОРИСТАННЯ ПРЯМОГО ШЛІНУВАЛЬНОГО МАШИНА

Під час використання абразивних кругів слід дотримуватися основних запобіжних заходів. Перед кожним використанням абразивні круги слід візуально перевіряти на наявність пошкоджень і деформацій. Забороняється використовувати абразивні круги, на яких були помічені будь-які пошкодження. Абразивні круги не можна кидати, ударяти або з силою прикладати до заготовки. Це може призвести до руйнування абразивного круга, що може спричинити серйозні травми.
Хвостовик обладнання не повинен виступати більш ніж на 8 мм з патрону для інструменту.
Використовуйте приладдя за призначенням. Наприклад, не шліфуйте дисками, призначеними для різання, не використовуйте свердла для бічного фрезерування.
Перед встановленням приладдя встановіть відповідну робочу швидкість для даного типу обладнання. Після встановлення дозвольте досягти повної робочої швидкості. Прикладайте до заготовки лише обертове приладдя, що обертається з повною швидкістю. Не прикладайте надмірних зусиль, а лише стільки, скільки необхідно для правильної роботи. Прикладайте диски для шліфування під невеликим кутом до заготовки. Розташовуйте диски для різання перпендикулярно до запланованого розрізу. Щітки слід застосовувати таким чином, щоб обробляти кінці дротів, а не їх бічні поверхні.
Після завершення обробки безпечно відведіть приладдя від заготовки, вимкніть електроінструмент і дочекайтеся повної зупинки вставного приладдя. Від'єднайте акумулятор від електроінструменту і приступіть до його зняття або регулювання.
Оброблюваний матеріал повинен бути закріплений або підтримуватися таким чином, щоб запобігти неконтрольованому переміщенню матеріалу та його частин під час обробки. Для цього можна використовувати опори, кронштейни, затискачі, лещата тощо. Затискання слід здійснювати таким чином, щоб забезпечити вільний доступ до робочої поверхні.
Завжди тримайте інструмент обома руками за ізольовані тримачі (V). Це зробить роботу безпечнішою і дозволить легше контролювати інструмент, в тому числі в непередбачуваних ситуаціях.
Тримайте інструмент з достатньою силою для безпечної роботи. Занадто міцний хват може викликати втому. Не тримайте інструмент лише пальцями.
При використанні приладдя, що нагвинчується на різьбовий хвостовик, слід підбирати приладдя таким чином, щоб різьба кріплення не була довшою за отвір, в який вона буде вкручуватися. Це дозволить запобігти поломці приладдя. Слід використовувати хвостовики з упорним фланцем, який є плоским і не має підрізів або заглиблень. Це збільшить площу контакту між хвостовиком та приладдям і дозволить запобігти поломці.
Не можна використовувати приладдя з діаметром, більшим за вказаний у цій інструкції.

Приступайте до роботи. Під час безперервної роботи слід стежити за нагріванням шліфувальної машини та інструменту і робити перерви в роботі в міру підвищення температури. Щоб запобігти перегріванню двигуна, рекомендується робити часті перерви в роботі з шліфувальною машиною і тримати вентиляційні отвори вільними.
Під час роботи з шліфувальною машиною не робіть занадто великий натиск на оброблюваний матеріал і не робіть різких рухів, щоб не пошкодити встановлене обладнання або саму шліфувальну машину.
При свердлінні або фрезеруванні сталі або алюмінію інструменти можна охолоджувати емульгуючим маслом або охолоджувальною рідиною, рекомендованою для конкретного матеріалу, в той час як при роботі з латунню не рекомендується використовувати охолоджувальну рідину. На завершальному етапі свердління наскрізних отворів тиск на свердло слід зменшити, щоб уникнути поломки або заклинювання. Якщо свердло заклинило, негайно вимкніть інструмент. Високий тиск на інструмент або неправильний вибір швидкості відповідно до типу роботи призведе до перевантаження інструменту, що можна розпізнати за значним нагріванням зовнішніх поверхонь корпусу інструменту.
Не перевантажуйте інструмент, температура зовнішньої поверхні ніколи не повинна перевищувати 60°C.
Після закінчення роботи вимкніть інструмент, від'єднайте акумуляторну батарею і виконайте технічне обслуговування і візуальний огляд.

ТЕХНІЧНЕ ОБСЛУГОВУВАННЯ ТА ОГЛЯДИ

УВАГА! Перед виконанням налаштування, обслуговуванням або технічним обслуговуванням витягніть вилку інструмента з розетки або від'єднайте акумулятор від інструмента. Після закінчення роботи перевірте технічний стан електроінструменту шляхом візуального огляду та оцінки: корпусу та рукоятки, електричного кабелю з вилкою та запобіжником натягу або корпусу акумулятора, роботи електричного вимикача, прохідності вентиляційних отворів, іскріння щіток, рівень шуму підшипників і шестерень, пуск і плавність роботи. Протягом гарантійного терміну, ви не можете розібрати прилад або замінювати деталі або інші компоненти, ніж ті, які перераховані нижче, так як це призведе до втрати гарантії. Будь-які невідповідності, що спостерігаються під час огляду або під час роботи, є сигналом для проведення ремонту у сервісному центрі. Після роботи, корпус, вентиляційні щілини, вимикачі, і ручки повинні бути очищені, наприклад потоком повітря (при тиску не більше 0,3 МПа), щіткою або сухою тканиною, без використання хімічних речовин і очищувальних рідин. Очистіть інструменти та ручки сухою чистою ганчіркою.

ĮRANKIO CHARAKTERISTIKA

Kampinis šlifuoklis - elektrinis įrankis, skirtas metalinėms ir mineralinėms statybinėms medžiagoms, pvz., plytoms, natūraliam ir dirbtiniam akmeniui, betonui, plytelėms ir t. t., šlifuoti ir pjauti, naudojant pagal medžiagą parinktus plonus ir storesnius šlifavimo diskus. Jokiu būdu nenaudokite šio įrankio kitoms medžiagoms apdoroti, pvz., šlifuoti ir pjauti arba poliruoti medieną. Teisingas, patikimas ir saugus šlifuoklio veikimas priklauso nuo teisingo veikimo, todėl prieš naudodami šlifuoklį:

Prieš naudodami įrankį reikia perskaityti visą darbo su produktu instrukciją ir ją išsaugoti ateičiai.
Visada naudokite akių apsaugą!
Nenaudokite storų šlifavimo diskų, kurių maksimalus leistinas perimetro greitis yra mažesnis nei 80 m/s.
Draudžiama naudoti storus šlifavimo diskus, kurių maksimalus greitis yra mažesnis už šlifuoklio greitį.
Dėmesio! Šlifuojant tam tikrus paviršius susidarančios dulkės gali būti kenksmingos sveikatai arba toksiškos.

Tiekėjas neatsako už nuostolius, atsiradusius dėl saugos taisyklių ir šios instrukcijos rekomendacijų nesilaikymo.

KOMPLEKTACIJA

Produktas pristatomas pilnai surinktas, tačiau prieš pradedant surinkimo procedūrą jis turi būti tinkamai paruoštas. Kartu su gaminiu tiekiama: įkraunamas akumuliatorius, įkrovimo stotelė (įkroviklis), šlifavimo disko dangtis, šlifavimo disko veržliaraktis ir pagalbinė rankena.

TECHNINIAI PARAMETRAI

Parametras	Matavimo vienetas	Vertė
Katalogo numeris		YT-828293
Tinklo įtampa	[V]	18 DC
Nominalūs apsisukimai	[min^{-1}]	3000 - 8500
Šlifavimo disko skersmuo	[mm]	125
Šlifavimo disko skylės skersmuo	[mm]	22,2
Suklio antgalis		M14
Masė	[kg]	1,26
Triukšmo lygis		
- akustinis slėgis $L_{pA} \pm K_{pA}$	[dB (A)]	89,0 ± 3,0
- galia $L_{wA} \pm K_{wA}$	[dB (A)]	97,0 ± 3,0
Virpėsiu lygis $_{ah,AG}$ ± K (pagrindinė / papildoma rankena)	[m/s^2]	7,28 ± 1,5
Izoliacijos klasė		III
Apsaugos laipsnis		IPX0
Akumuliatoriaus tipas		Ličio jonų
Akumuliatoriaus talpa	[Ah]	4
Įkroviklis*		
Įėjimo įtampa	[V]	220 – 240
Tinklo dažnis	[Hz]	50 / 60
Išėjimo įtampa	[V]	21 DC
Išėjimo srovė	[A]	2,4
Nominali galia	[W]	60
Pakrovimo laikas**	[h]	2

Parametras	Matavimo vienetas	Vertė
Katalogo Nr.		YT-82824
Nominali įtampa	[V]	18 DC
Įrankio rankenos diametras	[mm]	6
Maksimalus įrangos skersmuo	[mm]	25
Tvirtinimo veržlės sriegio dydis		M15
Nominalūs apsisukimai	[min^{-1}]	8.000 - 26000
Triukšmo lygis		
- akustinis slėgis	[dB(A)]	78,0 ± 3,0
- galia	[dB(A)]	89,0 ± 3,0
Virpėsiu lygis	[m/s^2]	2,47 ± 1,5
Apsaugos laipsnis		IPX0
Masė	[kg]	1,37
Akumuliatoriaus tipas		Ličio jonų

* tik modeliuose, kuriuose yra akumuliatorius ir įkroviklis
** nurodytas įkrovimo laikas taikomas tik akumuliatoriui, kurio talpa nurodyta lentelėje

Deklaruota bendra triukšmo skleidimo vertė buvo matuojama naudojant standartinį bandymo metodą ir gali būti naudojama tam, kad palyginti vieną įrankį su kitu. Deklaruota bendra triukšmo skleidimo vertė gali būti naudojama pradiniame ekspozicijos įvertinime.
Deklaruota bendra vibracijos vertė buvo matuojama naudojant standartinį bandymo metodą ir gali būti naudojama tam, kad palyginti vieną įrankį su kitu. Deklaruota bendra vibracijos vertė gali būti naudojama pradiniame ekspozicijos įvertinime.
Dėmesio! Vibracijos emisija darbo metu naudojant įrankį gali skirtis nuo deklaruojamos vertės, priklausomai nuo įrankio naudojimo.
Dėmesio! Būtina nurodyti saugos priemones operatoriaus apsaugai, kurios grindžiamos poveikio vertinimu esant realioms naudojimo sąlygoms (įskaitant visas darbo ciklo dalis pavyzdžiui, laikas, kai įrankis yra išjungtas arba tuščiosios eigos atveju bei aktyvinimo laikas).

BENDROS SAUGOS SĄLYGOS

DĖMESIO! Būtina perskaityti visas žemiau aprašytas instrukcijas. Jų nesilaikymas gali būti elektros smūgio, gaisro arba kūno sužalojimo priežastim. Vartojama instrukcijose „elektrinio įrankio” sąvoka yra taikoma visiems elektra varomiems įrenginiams, maitinamiems elektros laidų pagalba, o taip pat bevieliniu būdu.

LAIKYKITĖS ŽEMIAU IŠDĖSTYTŲ INSTRUKCIJŲ

Darbo vieta
Darbo vieta turi būti gerai apšviesta ir laikoma švarioje būklėje. Netvarka ir silpnas apšvietimas gali būti nelaimingų įvykių priežastim.
Nevartoti elektrinių įrankių padidintos sprogimo rizikos aplinkoje, kurioje yra liepsnieji skysčiai, dujos bei garai. Elektriniai įrankiai kibirkščiuoja, o tai, sąlytyje su liepsniaisiais skysčiais arba dujomis, gali sukelti gaisrą.
Į darbo aplinką negalima prileisti vaikų bei pašalinių asmenų. Išsiblaškymo pasekmėje galima prarasti įrankio kontrolę.

Elektrinė apsauga
Elektrinio įrankio kištukas turi tikti prie elektros tinklo rozetės. Kištuko negalima modifikuoti. Taip pat negalima vartoti jokių adaptavimo elementų, kurių pagalba galima būtų kištuką sujungti su elektros tinklo rozete.
Nemodifikuotas kištukas, deramai sutaikytas su originalia rozete, sumažina elektros smūgio riziką. Reikia vengti kontakto su įžemintų įrenginių, tokių kaip vamzdžiai, šildytuvai bei šaldytuvai, paviršiais. Kūno įžeminimas didina elektros smūgio riziką.
Elektrinius įrankius būtina saugoti nuo atmosferinių kritulių bei drėgmės poveikio. Vandens ir drėgmės įsiskverbimo į elektros įrankio vidų atveju, didėja elektros smūgio rizika.
Maitinimo kabelio negalima perkrauti. Negalima nešti įrankio, laikant jį už maitinimo kabelio, o įjungiant ir išjungiant kištuką iš elektros tinklo rozetės, negalima traukti už laido. Vengti maitinimo kabelio kontakto su šilumos šaltiniais, tepalais, aštriomis briaunomis ir judamais elementais. Maitinimo kabelio sužalojimas didina elektros smūgio riziką.
Atliekant darbą uždarų patalpų išorėje, būtina vartoti ilgintuvus atitinkamai pritaikytus darbui lauko sąlygomis. Tinkamo ilgintuvo vartojimas sumažina elektros smūgio riziką.
Tuo atveju, kai elektros įrankio naudojimo drėgnoje aplinkoje negalima išvengti, apsaugai nuo maitinimo įtampos užtikrinti reikia vartoti skirtuminės srovės apsaugos įtaisą (RCD). RCD įtaiso panaudojimas sumažina elektros smūgio patyrimo riziką.

Asmeniškas saugumas
Imkis darbo būdamas geroje fizinėje ir psichinėje būklėje. Sukaupk dėmesį į tai, ką darai. Nedirbk būdamas nuvargęs arba vaistų arba alkoholio poveikio įtakoje. Net momentinis dėmesio išblaškymas darbo metu, gali būti rimtų kūno sužalojimų priežastim.
Vartok asmeniškos apsaugos priemones. Visada užsidėk apsauginius akinius. Tokių asmeniškos apsaugos priemonių vartojimas, kaip dulkių kaukės, apsauginė avalynė, šalmai ir klausos apsaugos ausinės, sumažina rimtų kūno sužalojimų pavojų.
Venk atsitiktinio įrankio įjungimo. Prieš prijungdamas įrankį prie elektros energijos tinklo, įsitikink, ar jungiklis yra „išjungimo” pozicijoje. Įrankio laikymas su pirštu ant jungiklio arba pneumatinio įrankio jungimas, kai jungiklis yra „įjungtoje” pozicijoje gali sukelti rimtus kūno sužalojimus.
Prieš įjungiant pneumatinį įrankį pašalink visus veržliarakčius ir kitus įrankius vartotus jam sureguliuoti. Veržliaraktis paliktas ant rotuojančių įrankio elementų, gali sukelti rimtus kūno sužalojimus.
Dirbdamas, visą laiką išlaikyk pusiausvyrą ir stabilią padėtį. Tai leis lengviau valdyti pneumatinį įrankį, visokių netikėtumų darbo metu atvejais.
Dėvėk apsauginę aprangą. Nenešiok laisvų drabužių ir juvelyrinių dirbinių. Plaukai, drabužiai ir pirštinės turi būti pakankamai toli nuo judamų elektrinio įrankio dalių. Laisvi drabužiai, juvelyriniai dirbiniai arba ilgi plaukai gali įsivelti į judamas įrankio dalis.
Vartok dulkių siurbimo priemones arba dulkių kaupimo rezervuarus, jeigu įrankis yra jais aprūpintas. Pasirūpink, kad jie būtų taisyklingai prijungti. Vartojant dulkių siurbimo priemones, mažėja sunkių kūno sužalojimo pavojus.

Elektrinio įrankio vartojimas

Neperkrauk elektrinio įrankio. Ketinamą darbą atlik jam tinkamu įrankiu. Taisyklingas įrankio parinkimas atliekamam darbui užtikrins produktyvesnį ir saugesnį jo atlikimą.

Nevartok elektrinio įrankio, jeigu jo tinklo jungiklis neveikia. Įrankis, kurio negalima valdyti tinklo jungikliu yra pavojingas vartoti ir reikia jį atiduoti į taisyklą.

Prieš įrankį reguliuojant ar keičiant jo aksesuarus, o taip pat prieš jį sandėliuojant, ištrauk kištuką iš elektros tinklo rozetės. Tai leis išvengti atsitiktinio elektrinio įrankio įjungimo.

Įrankį laikyk vaikams neprieinamoje vietoje. Neleisk įrankio vartoti asmenims neapmokytiems jo aptarnavime. Elektrinis įrankis neapmokyto personalo rankose gali būti pavojingas.

Užtikrink tinkamą įrankio konservavimą. Tikrink judamųjų dalių tarpus bei paskirų elementų tarpusavį suderinimą. Tikrink visus įrankio elementus, ar kuris nors iš jų nėra sužalotas. Defektų atsiradimo atveju, prieš pneumatinį įrankį vartojant, reikia juos pašalinti. Daugelio nelaimingų įvykių priežastim yra netinkamai atliktas įrankio konservavimas.

Pjovimo įrankius reikia laikyti švarioje būklėje ir tinkamai išaštrintus. Tinkamai konservuotus pjovimo įrankius, darbo metu yra lengviau kontroliuoti.

Elektrinius įrankius ir aksesuarus vartok vadovaudamasis aukščiau išdėstytomis instrukcijomis. Įrankius taikyk pagal paskirtį, atsižvelgdamas į darbo pobūdį ir jo atlikimo sąlygas. Įrankių vartojimas kitokiam darbui negu jie yra suprojektuoti, didina pavojingų situacijų kilimo riziką.

Taisymai

Taisyk įrankį vien tik įteisintose tokiems taisymams taisyklose, kuriose yra vartojamos tiktai originalios keičiamosios dalys. Tai tinkamai užtikrins saugų elektrinio įrankio darbą.

PAPILDOMOS SAUGUMO INSTRUKCIJOS ŠLIFUOKLIAMS IR DISKINIAMS POLIRAVIMO ĮRENGINIAMS

Įrankis skirtas tik šlifavimui, šlifavimui švitriniu popieriumi, šlifavimui vieliniais šepečiais ir pjovimui. Susipažinkite su visais kartu su elektros įrankiu pateikiamais įspėjimais, instrukcijomis, iliustracijomis ir specifikacijomis. Dėl visų žemiau išvardytų nurodymų nesilaikymo gali atsirasti elektros šoko, gaisro ir/arba sunkių sužalojimų.

Nekeiskite šio įrankio darbams, kuriems jis nebuvo sukurtas ir nenurodytas gamintojo. Dėl tokio pakeitimo prarandama kontrolė ir galima rimtai susižaloti.

Draudžiama naudoti įrankį kaip poliravimo mašiną ar kitokiu būdu nei nurodyta instrukcijose. Darbas su įrankiu ne pagal paskirtį, gali sukelti pavojų ir kūno sužalojimą.

Nenaudokite priedų, kurie nebuvo gamintojo suprojektuoti ir kurių gamintojas nenumatė. Tai, kad priedai gali būti montuojami ant įrankio, nereiškia, kad jie užtikrina saugų darbą.

Didžiausias priedų greitis turi būti lygus arba didesnis už didžiausią įrankio greitį. Priedai, kurių apsisukimų greitis yra mažesnis nei įrankio greitis, darbo metu gali subyrėti į gabalus.

Priedų išorinis skersmuo ir storis turi atitikti įrankiui nustatytą dydžio diapazoną. Netinkamo dydžio priedai negali būti tinkamai patikrinti ir valdomi.

Ratų, diskų, flanšų ir kitų priedų montavimo skylės dydis turi atitikti įrankio suklio dydį. Priedai, kurių montavimo skylės dydis neatitinka įrankio suklio dydžiui, po įjungimo pradės virpėti ir dėl to galima netekti įrankio valdymo galimybės.

Nenaudokite pažeistų priedų. Prieš kiekvieną naudojimą, patikrinkite priedų būklę atplaišų, įtrūkimų, nutrynimų ir pernelyg didelio nudilimo atžvilgiu. Jei priedai nukris, patikrinkite, ar jie sugadinti, ar įmontuokite naujus, nepažeistus priedus. Patikrinus ir įmontavus priedus, patalpinkite save ir pašalinius asmenis už priedų sukimosi plokštumos, tada įjunkite įrankį vieni minutei maksimaliu greičiu. Bandymo metu sugadinti priedai bus sunaikinti.

Naudokite asmenines apsaugos priemones. Priklausomai nuo naudojimo, naudokite veido skydus ar apsauginius akinius. Jei reikia, naudokite dulkių kaukes, klausos apsaugos priemones, pirštines ir prijuostes, kad darbo metu apsaugotumėte nuo nedidelių priedų arba darbo medžiagų fragmentų. Akių apsauga turi sugebėti sustabdyti skraidančius gabaliukus, kurie atsiranda darbo metu. Dulkių kaukė turi sugebėti filtruoti darbo metu susidariusias dulkes. Per ilgas triukšmo poveikis gali sukelti klausos praradimą.

Laikykite saugų atstumą tarp darbo vietos ir pašalinių asmenų. Į darbo vietą įeinantys asmenys turi naudoti asmenines apsaugos priemones. Darbo metu atsiradę fragmentai arba sugadintų priedų fragmentai gali iškristi už artimiausios darbo vietos zonos.

Atliekant darbą, kai diskas gali liestis su paslėptu laidu su įtampa arba maitinimo laidu, laikykite šlifuoklį tik su izoliuotų rankenų pagalba. Kai diskas liečiasi su laidu su įtampa, gali sukelti, kad metalinės įrankio dalys gali būti veikiamos įtampos, kas gali sukelti elektros smūgį.

Maitinimo laidą dėti atokiau besisukančių įrankio elementų. Jei prarandamas įrankio valdymas, laidas gali būti nupjautas arba sugautas, o operatoriaus delnas ar petys gali būti įtraukta į besisukančią mašiną.

Niekada neatidėkite įrankio tol, kol nesustos besisukančios dalys. Besisukantys elementai gali „sugauti“ pagrindą ir ištraukti įrankį iš valdymo.

Nejunkite įrankio pernešant. Atsitiktinis sąlytis su besisukančiomis dalimis gali sukelti drabužių sugavimą ir ištraukimą bei įrankio susidūrimą su operatoriaus kūnu.

Reguliariai valykite įrankio ventiliacijos angas. Įrankio variklio ventiliatorius įtraukia dulkes, kurios susidaro įrankiui veikiant, į

jo vidų. Per didelis metalinių dalelių kaupimasis dulkėse padidina elektros smūgio pavojų.
Nenaudokite prietaiso netoli degių medžiagų. Darbo metu atsirandančios kibirkštys gali sukelti gaisrą.
Nenaudokite priedų, kuriems reikia aušinimo skysčiu. Vanduo ar aušinimo skystis gali sukelti elektros šoką.

Priedų sriegių dydis turi atitikti šlifuoklio suklio sriegiui. Kai priedai montuojami su flanšų pagalba, priedų montavimo anga turi atitikti tvirtinimo movos dydžiui. Priedai, neatitinkantys elektrinio įrankio tvirtinimams, sukelia pusiausvyros stoką, pernelyg didelę vibraciją ir gali sukelti kontrolės netekimą.

Įspėjimai, susiję su įrankio atsimušimo link operatoriaus
Įrankio atsimušimas link operatoriaus yra staigia reakcija į besisukančio disko, poliravimo juostos, šepetėlio ar kito priedo sublokavimą arba užspaudimą. Besisukančio priedo sublokavimas arba užspaudimas staigų jo sustojimą, dėl kurio įrenginys sukasi priešinga kryptimi nei sukasi priedas.
Pvz., jei šlifavimo diskas yra užblokuotas arba užstrigęs dėl apdirbamo daikto, disko kraštas, kuris patenka į užsispaudimo tašką, gali įsiskverbti į medžiagos paviršių, o diskas gali iškristi arba būti išmestas iš paviršiaus.
Diskas taip pat gali judėti link operatoriaus ar nuo jo, priklausomai nuo šlifavimo disko judėjimo krypties užsispaudimo vietoje. Šiose sąlygose šlifavimo diskai gali taip pat surūkti.
Įrankio atsimušimas link operatoriaus yra netinkamo naudojimo ir/arba instrukcijose esančių nuorodų nesilaikymo rezultatas. Galima išvengti reiškinio vadovaujantis toliau pateiktomis rekomendacijomis.
Įrankį laikykite stipriai ir tinkamai nustatykite kūno ir rankų padėtį, tai leis Jums pasipriešinti atsimušimo metu susidariusioms jėgoms. Visada naudokite papildomą rankeną, jei ji tiekiama su įrankiu, tai užtikrins maksimalų valdymą atsimušant ar netikėto apsisukimo metu, kai įjungiate įrankį. Operatorius gali valdyti įrankio sukimąsi ar atšokimą, jei jis taiko tinkamas atsargumo priemones.
Niekada nedėkite rankos šalia besisukančių įrankio dalių. Besisukantys elementai atsimušimo metu gali liestis su delnu.
Negalima statyti zonoje, kurioje įrankis gali persistumti atsimušimo metu. Atmušimas nukreips įrankį priešinga kryptimi nei šlifavimo disko apsisukimų kryptis, vietoje kurio jis susiblokuos.
Dirbdami prie kampų, aštrių briaunų ir t.t., būkite labai atsargūs. Venkite šlifavimo disko atsimušimo ir įstrigimo. Kai apdirbami kampai ar briaunos, yra padidėjusi šlifavimo disko atsimušimo ir įstrigimo rizika, dėl kurios prarandamas įrankio valdymas arba įrankis atsimušą.
Nenaudokite pjovimo diskų su grandinės medienai apdirbti, segmentuotų deimantų diskų su didesniu nei 10 mm periferiniu tarpu tarp segmentų ar dantytų pjūklų. Tokie diskai sukelia dažnai atšokimą ir įrankio valdymo praradimą.

Įspėjimai, susiję su šlifavimu ir pjovimu
Naudokite tik diskus, pritaikytus darbui su įrankiu, ir duotam diskų tipui suprojektuotus dangčius. Diskai, kuriems įrankis nebuvo suprojektuotas, negali būti tinkamai apsaugoti ir nėra saugūs.
Išgaubtas diskas turi būti montuojamas taip, kad jo šlifavimo paviršius neišsikištų už apsauginio dangčio plokštumos. Netinkamai įmontuotas diskas, kuris išsikišęs virš dangčio, darbo metu kelia grėsmę saugumui.
Dangtis turi būti patikimai pritvirtintas prie įrankio ir turi būti tokioje padėtyje, kad būtų užtikrinta maksimali sauga, kad kuo mažesnė disko dalis būtų atidengta operatoriaus kryptimi. Dangtis padeda apsaugoti operatorių nuo sulaužytų skydo dalių ir apsaugo nuo atsitiktinio sąlyčio su disku.
Diskas turi būti naudojamas taip, kaip numatyta. Pavyzdžiui: nešlifuoti disku skirtu pjovimui. Abrazyviniai pjovimo diskai yra suprojektuoti apskritiminėms apkrovoms, tiems diskams taikomos šoninės jėgos gali sukelti jų suirimą.
Visada naudokite nesugadintus montavimo diskus, kurie atitinka šlifavimo disko dydžiui. Tinkami šlifavimo diskus tvirtinantys diskai sumažina šlifavimo disko pažeidimą. Pjovimo diskų tvirtinantys diskai gali skirtis nuo šlifavimo diskų tvirtinimo diskų.
Nenaudoti sunaudotų švitrinių diskų iš didesnių įrankių. Didesnio skersmens šlifavimo diskas nėra skirtas didesniam mažesnių įrankių sukimosi greičiui ir gali sutrūkti.
Jei naudojate dvigubos paskirties diskus, visada naudokite darbo tipą atitinkančią apsaugą. Naudojant netinkamą apsaugą gali nepavykti užtikrinti norimo lygio apsaugos, todėl galima sunkiai susižaloti.

Įspėjimai, susiję su pjovimu
Negalima „strigdyti“ diskų ir per stipriai jų spausti. Nebandykite pjauti per giliai. Dėl per didelio šlifavimo disko įtempimo padidėja disko apkrova ir galimybė susisukti ar sukibti su pjovimo vaga, o tai padidina atatrankos ar sugadinimo riziką.
Nestapinkite savo kūno pjovimo linijoje ir už besisukančio šlifavimo disko. Jei šlifavimo diskas darbo metu juda nutolstant nuo operatoriaus kūno, atatranka operatoriaus kryptimi gali nukreipti besisukantį diską ir įrankį operatoriaus link.
Jei diskas bus sugautas arba pjovimas dėl kokių nors priežasčių nutrūksta, išjunkite įrankį ir laikykite jį nejudantį, kol disko sukimasis visiškai sustos. Niekada nebandykite išstumti besisukančio pjovimo disko iš angos, nes tai gali sukelti atšokimą operatoriaus link. Suraskite priežastis ir imkitės reikiamų priemonių, kad išvengtumėte skydo sugavimo.
Nestiprinti pjovimo medžiagoje. Leiskite diskams pasiekti vardinį greitį ir tada atsargiai įstumkite juos i pjovimo vagą. Diskas gali būti užspausti, ištraukti arba atmušti operatoriaus link, jei pjaunamas medžiagoje armavimas.
Plokštės ir kitos negabaritinės medžiagos turėtų būti paremtos, kad būtų sumažinta užspaudimo ir atšokimo operatoriaus kryptimi rizika. Negabaritinės apdirbamos medžiagos yra linkę linkti dėl savo svorio. Ramsčiai turi būti patalpinti po medžiaga šalia pjovimo linijos, o taip pat medžiagos krašto, abiejose pjovimo linijos pusėse.

Būkite ypač atsargūs, kai pjaunate sienas ir kitus paviršius nežinomus. Išsikišęs skydas gali nupjauti dujų vamzdžius, elektros laidus ar kitus daiktus, kurie gali sukelti atšokimą operatoriaus link.
Nebandykite pjauti lanku. Perkrovus geležtę padidėja jos apkrova ir imlumas susisukimui ar užstrigimui pjūvio angoje bei tikimybė, kad geležtė atsitrenks į operatorių ar plyš, o tai gali sukelti sunkius sužalojimus.

Įspėjimai, susiję su šlifavimu švitriniu popieriumi
Naudokite tinkamo dydžio švitrinį popierių. Renkantis šlifavimo diskus laikykitės gamintojo nurodymų. Didelis švitrinio popieriaus kiekis, išsikišęs iš disko, gali sukelti sužalojimą ir padidinti įstrigimo, suplyšimo ar atbulinio atsimušimo link operatoriaus riziką.

Įspėjimai susiję su vielinių šepetėlių naudojimu
Būkite atsargūs, nes vielos drožlės iš šepetėlio išmetamos ir normaliai dirbant. Neperkraukite vielų per stipriai spaudžiant šepetėlį. Vielos gali lengvai perdurti lengvus drabužius ir (arba) odą.
Jei naudojant vielinį šepetį rekomenduojama naudoti dangčius, apsaugokite nuo bet kokio kontakto tarp šepetėlio ir apsaugo. Vielinio šepetėlio skersmuo gali padidėti dėl apkrovos ir iščentrinės jėgos.

Įspėjimai, susiję su poliravimu
Neleiskite, kad kokia nors laisva poliravimo disko ar tvirtinimo virvelės dalis laisvai suktųsi. Atsilaisvinusios ir besisukančios virvelės gali įsipainioti į pirštus arba patekti į ruošinį.

PAPILDOMOSIOS SAUGOS INSTRUKCIJOS TIESIOMS ŠLIFULĖLIMS

Įrankis skirtas tik šlifavimui, poliravimui, darbui su vieliniu šepetėliu bei pjovimui. Susipažinti su visais įspėjimais, instrukcijomis, piešiniais bei specifikacijomis pateiktomis kartu su elektriniu įrankiu. Visų žemiau pateiktų nurodymų nesilaikymas, gali sukelti elektros smūgį, gaisrą ir (arba) rimtą sužalojimą.
Nenaudoti priedų, kurie nėra suprojektuoti ir nerekomenduojami gamintojo. Tai, kad priedai gali būti pritvirtinti prie įrankio, nereiškia, kad jie užtikrina saugų veikimą.
Priedų nominalus apsisukimų greitis turi būti didesnis arba lygus didžiausiam įrankio greičiui. Priedai, kurių nominalus greitis mažesnis nei įrankio greitis gali subyrėti į gabalus darbo metu.
Išorinis priedų skersmuo ir storis turi atitikti įrankio nustatytą dydžio diapazoną.
Neteisingo dydžio priedai negali būti tinkamai valdomi.
Ratų, diskų, flanšų ir kitų priedų montavimo skylės dydis turi atitikti suklės įrankio dydžiui. Priedai, kurių montavimo skylės dydis neatitinka suklės įrankio dydžiui, po paleidimo gali vibruoti, todėl gali sumažėti įrankio valdymas.
Diskų, poliravimo diskų, pjovimo diskų strypas turi būti visiškai įdėtas į spaustuką arba įrankio laikiklį. Jei strypas yra nepakankamai laikomas ir (arba) išsikiša per toli, įdėtas įrankis gali atsilaisvinti ir išmestas su dideliu greičiu.
Nenaudoti pažeistų priedų. Prieš kiekvieną naudojimą patikrinti priedų, tokių kaip, abrazyviniai diskai - įtrūkių ir pratrynimų atžvilgiu, poliravimo diskai įtrūkių, pratrynimų ir pernelyg didelio nudilimo atžvilgiu, vieliniai šepečiai - atsilaisvinusių ar sutrūkusių vielų atžvilgiu, būklę. Atveju, kai priedas nukris reikia patikrinti jį sužalojimų atžvilgiu arba įdėti naujus, nesugadintus priedus. Patikrinus ir primontavus priedus reikia patalpinti save bei pašalinti asmenis už priedų pasisukimo ribų, po to įjungti įrankį vienai minutei su maksimaliu pasisukimų greičiu. Tokio bandymo metu sugadinti priedai bus sunaikinti.
Naudoti asmenines apsaugos priemones. Priklausomai nuo panaudojimo naudoti veido skydus, akinius ar apsauginius akinius. Jei reikia, naudoti nuo dulkių saugančias kaukes, klausos apsaugos priemones, pirštines ir prijuostes apsaugančias nuo nedidelių priedų arba medžiagų fragmentų atsirandančių darbo metu. Akių apsauga turi sustabdyti į orą išmestas šiukšles atsirandančias darbo metu. Nuo dulkių sauganti kaukė turi sugebėti filtruoti veikimo metu susidariusias dulkes. Per ilgas triukšmo poveikis gali sukelti klausos praradimą.
Išlaikyti saugų atstumą tarp darbo vietos ir pašalinių asmenų. Asmenys, patekę į darbo vietą, privalo naudoti asmenines apsaugos priemones. Nuolaužos atsiradusios darbo metu arba sužalotų priedų nuolaužos gali išskristi už daro vietos zonos.
Atliekant darbą, kuriame įstatytas įrankis gali liestis su paslėptu laidu su įtampa, laikyti elektrinį įrankį izoliuotų laikiklių pagalba. Įrankis įdedamas kontakto su laidu su įtampa metu gali sukelti, metalinių įrankio dalių įtampą, dėl to operatoriui gali iškilti elektros smūgis.
Tvirtai laikyti įrankį ranka (rankomis) paleidimo metu. Kylantis iš variklio pagreičio atsako į visą sukimosi greitį sukimosi momentas gali sukelti įrankio apsisukimą.
Jei įmanoma, naudoti spaustukus apdirbamo elemento laikymui. Darbo metu niekada nelaikyti mažo apdirbamo elemento vienoje rankoje, o įrankio kitoje rankoje. Nedidelių apdirbamų elementų laikymui naudojami spaustukai leis panaudoti rankas įrankio valdymui. Apvalios medžiagos tokios, kaip strypai ar vamzdžiai turi pjovimo metu tendenciją pasisukti bei gali sukelti užstrigimą arba staigų judėjimą operatoriaus link.
Dėti maitinimo laidą atokiau nuo besisukančių įrankių dalių. Netekus įrenginio kontrolės, laidas gali būti nupjautas arba pagriebtas, o operatoriaus delnas arba petys gali būti įtrauktas į besisukančius mašinos elementus.
Niekada neatidėti įrankio kol besisukančios dalys visiškai nesustos. Besisukantys elementai gali „sugauti" pagrindą arba negalima bus kontroliuoti įrankio.
Pakeistus įdedamąjį priedą arba po kažkokios reguliacijos reikia įsitikinti, kad suklės veržlė, įrankio laikiklis ar bent kuris

reguliacijos įrankis būtų saugiai prisuktas. Atlaisvintas reguliacijos įrankis gali netikėtai pakeisti vietą, kas gali sukelti kontrolės netekimą, atsilaisvinę, besisukantys elementai bus staigiai išmesti.
Nejunkti įrankio pernešimo metu. Atsitiktinis kontaktas su besisukančiais elementais gali sukelti drabužių sugavimą ir įtraukimą ar įrankio kontaktą su operatoriaus kūnu.
Reguliariai valykite įrankio ventiliacijos angas. Variklio ventiliatorius įtraukia dulkes atsirandančias darbo metu į įrenginio vidų. Per didelis metalinių dalelių esančių dulkėse kaupimasis padidina elektros smūgio pavojų.
Negalima dirbti su įrankiu šalia degių medžiagų. Kibirkštys atsirandančios darbo metu gali sukelti gaisrą.
Nenaudoti priedų reikalaujančių aušinimo skysčiu. Vanduo ar aušinimo skystis gali sukelti elektros šoką.

Įspėjimai susiję su įrankio atšokimu į operatoriaus pusę
Įrankio apšokimas į operatoriaus pusę tai staigi reakcija į rotacinio disko, juostą poliruojančio šepetėlio ar kito priedo užblokavimą arba užsispaudimą. Užblokavimas arba užsispaudimas sukelia staigų besisukančio priedo sustojimą, dėl ko elektrinis įrankis sukasi priešinga kryptimi nei priedo sukimosi kryptis.

Pavyzdžiui, jeigu abrazyvinis diskas apdirbamo daikto užblokuotas arba užspaustas, disko briauna, kuri patenka į užspaudimo tašką gali prasiskverbti į medžiagos paviršių, dėl ko diskas gali iškristi arba būti išmestas. Diskas taip pat gali išeiti link arba nuo operatoriaus, priklausomai nuo disko judėjimo krypties užspaudimo vietoje. Tokiose sąlygoje abrazyviniai diskai gali taip pat sutrūkti

Įrankio atšokimas į operatoriaus pusę yra netinkamo naudojimo ir / arba instrukcijoje pateiktų rekomendacijų nesilaikymo pasekme. Galima to išvengti atliekant toliau pateiktas instrukcijas.

Stipriai laikyti įrankį bei priimti tinkamą kūno ir rankų poziciją, tai leis atsispirti jėgoms, kurios atsiranda atšokimo metu. Operatorius gali kontroliuoti įrankio pasisukimą arba atšokimą, jeigu naudoja tinkamas saugumo priemones.
Atkreipti ypatingą dėmesį dirbant prie kampų, aštrių briaunų ir tt, vengti šlifavimo disko atšokimo ir užspaudimo. Apdirbant kampus arba briaunas yra padidėjusi šlifavimo disko užstrigimo rizika, kas sukelia kontrolės praradimą arba įrenginio atšokimą.
Nenaudoti dantytų pjovimo diskų. Ašmenys dažnai sukelia atšokimą ir įrankio kontrolės praradimą.
Visada vesti įrankį įdedamą į medžiagą ta pačia kryptimi, kuria pjovimo briauna išeina iš medžiagos (ta pati kryptis, į kurią išmetamos drožlės). Neteisinga kryptimi įdedamas įrankis sukelia įdedamo įrankio briaunų išėjimą iš medžiagos ir įrenginio patraukimą į vedimo kryptį.
Naudojant sukamąsias dildes, pjovimo diskus, didelės spartos pjaustytuvus arba cementuoto karbido pjaustytuvus, visada reikia saugiau primontuoti apdirbamą medžiagą. Šie priedai gali būti sugauti, jei bus šiek tiek pakreipti pjovime ir sukelti atšokimą. Jei diskas būna sugautas, paprastai sutrūksta. Jei didelės spartos pjaustytuvas arba cementuoto karbido pjaustytuvas būna sugautas gali jis iškristi iš pjovimo linijos ir sukelti įrankio kontrolės netekimą.

Įspėjimai susiję su šlifavimu ir pjaustymu abrazyviniais diskais
Naudoti tik diskus pritaikytus dirbti su šiuo įrankiu apsaugos priemones suprojektuotas duoto darbo tipui. Pavyzdžiui, nešlifuoti pjaunamų diskų briaunomis. Abrazyviniai diskai pjovimui skirti periferiniai apkrovai, šoninės jėgos pridėtos prie tokio disko gali sukelti jo subyrėjimą.
Srieginių abrazyvinių kūginių ir smeigių atveju, naudoti tik nesužalotus diskų su tinkamo dydžio ir ilgio plokščia mova, strypus. Tinkamo strypo panaudojimas sumažina sutrūkimo galimybę.
Neblokuoti ir neveikti pjovimo diskų labai dideliu prispaudimu. Nebandyti padidinti pjovimo gylio. Disko perkrovimas padidina apkrovą, jautrumą susisukimui ir nudilimui pjovimo metu bei disko atšokimo arba sunaikinimo tikimybę.
Nelaikyti rankų besisukančio disko linijoje arba už disko. Jei darbo metu diskas nutolsta nuo rankų, tai atšokimo atveju besisukantis diskas ir įrankis bus nukreiptas link operatoriaus.
Jei diskas buvo sugautas, užblokuotas arba pertraukos pjovime dėl bent kokios priežasties, reikia išjungti įrankį ir prilaikyti jį nejudantį iki visiško disko sustojimo. Niekada nebandyti ištraukti pjovimo disko iš pjovimo linijos jei diskas juda, nes gali įvykti atšokimas. Patikrinti priežastis ir imtis tinkamų veiksmų dėl disko blokavimo priežasties pašalinimo.
Negalima atnaujinti pjovimo apdirbamoje medžiagoje. Leisti diskui pasiekti pilną greitį, o po to atnaujinti pjovimą. Diskas gali užsiblokuoti, iškristi iš medžiagos arba atšokti, jei elektros įrenginys įjungiamas apdirbamoje medžiagoje.
Siekiant išvengti užsiblokavimo ar disko atšokimo, paneles ir kitas negabaritines medžiagas reikia paremti. Didelės medžiagos linkusios lenktis nuo savo svorio. Atramos turi būti padėtos po apdirbama medžiaga prie pjovimo linijos bei netoli medžiagos briaunos, abiejose pjovimo linijos pusėse.
Ypatingai atsargiai pjauti ertmes sienose ar kituose paviršiuose. Diskas gali perpjauti dujų, vandens vamzdžius ar elektros laidus, o taip pat objektus, kurie gali sukelti atšokimą.

Įspėjimai susiję su darbi vieliniu šepečiu
Vartoti atsargiai, nes vielos gabalai yra išmetami iš šepečio taip pat normalaus darbo metu. Neperkrauti vielų dideliu šepečio prispaudimu. Vielos gali lengvai pažaisti lengvus drabužius ir / arba odą.
Prieš naudojimą leisti bent vieną minutę šepečiams pasiekti darbo greitį. Tuo metu niekas negali stovėti priešais arba šepečio linijoje. Šios operacijos metu iš šepetėlio iškrenta vielų nuolaužos arba vielos.
Nukreipkite purvą iš po besisukančio šepetėlio kuo toliau nuo savęs. Darbo metu mažos nuolaužos bei maži vielos fragmen-

tai gali būti išmetami su dideliu greičiu ir įsmigti į odą

AKUMULIATORIŲ PRIEŽIŪRA

Saugaus akumuliatoriaus įkrovimo instrukcijos
Dėmesio! Prieš įkrovimą įsitikinkite, kad maitinimo šaltinio korpusas, laidas ir kištukas nėra įtrūkę ir pažeisti. Draudžiama naudoti neveikiančią arba sugadintą įkrovimo stotelę ir maitinimo šaltinį! Akumuliatorių įkrovimui gali būti naudojamas tik komplekte esančią įkrovimo stotelę ir maitinimo šaltinį. Kito maitinimo šaltinio naudojimas gali sukelti gaisrą ar sugadinti įrankį. Akumuliatoriaus įkrovimas gali vykti tik uždaroje, sausoje patalpoje, apsaugotoje nuo neteisėtos, ypač vaikų, prieigos. Negali naudoti maitinimo stoties ir šaltinio be nuolatinės suaugusiųjų priežiūros! Jei reikia palikti patalpą, kurioje vyksta įkrovimas, atjunkite įkroviklį nuo elektros tinklo, atjungdami maitinimo šaltinį nuo elektros lizdo. Jei iš įkroviklio kyla dūmai, įtartini kvapai ir t.t., iš karto ištraukite įkroviklį iš maitinimo lizdo!
Įrankis pristatomas su neįkrautu akumuliatoriumi, todėl prieš pradedant darbą, jį reikia įkrauti toliau aprašyta tvarka, naudojant komplekte esantį maitinimo šaltinį ir įkrovimo stotelę. Li-ion (ličio jonų) tipo akumuliatoriai neturi t.v. „atminties efekto“, kas leidžia juos bet kuriuo metu įkrauti. Tačiau rekomenduojama iškrauti akumuliatorių normaliomis eksploatacijos sąlygomis, o po to pilnai įkrauti. Jei dėl darbo pobūdžio neįmanoma kiekvieną kartą taip pat tvarkyti akumuliatoriaus, tai reikia tai atlikti mažiausiai kas kelis, keliolika darbo ciklų. Bet kokiu atveju akumuliatoriai neturėtų būti iškraunami sujungiant elektrodus, nes tai sukelia nepataisomą žalą! Negalima tikrinkit akumuliatoriaus įkrovos būsenos sujungiant elektrodus ir tikrinant kibirkštis.
Akumuliatoriaus laikymas
Kad akumuliatorius veiktų ilgiau, turi būti sudarytos tinkamos laikymo sąlygos. Akumuliatorius gali atlaikyti apie 500 „įkrovimo-išleidimo“ ciklų. Laikykite akumuliatorių intervale nuo 0 iki 30 Celsijaus laipsnių temperatūros intervale, su santykiniu 50% drėgnumu. Norint akumuliatorių laikyti ilgesnį laiką, jis turi būti įkrautas maždaug iki 70% talpos. Ilgiau laikant, periodiškai įkraukite akumuliatorių kartą per metus. Neleisti, kad akumuliatorius per daug išsikrautų, nes tai sutrumpina tarnavimo laiką ir gali sukelti negrįžtamą žalą. Saugojimo metu akumuliatorius bus palaipsniui iškraunamas dėl laiko. Savaiminio iškrovimo procesas priklauso nuo laikymo temperatūros, tuo aukštesnė temperatūra, tuo greičiau vyksta išsikrovimas. Jei akumuliatoriai laikomi netinkamai, elektrolitas gali nutekėti. Nutekėjimo atveju, nuotėkis turi būti apsaugotas neutralizuojančiu agentu, elektrolito sąlyčio su akimis atveju, praplauti akis dideliu vandens kiekiu ir nedelsiant kreiptis į gydytoją. **Draudžiama naudoti įrankį su sugadintu akumuliatoriumi.** Jei akumuliatorius visiškai išnaudotas, atiduokite jį į specialų atliekų šalinimo centrą.

Akumuliatorių transportavimas
Ličio jonų akumuliatoriai pagal įstatymus laikomi pavojingomis medžiagomis. Įrankio vartotojas gali transportuoti gaminį kartu su akumuliatoriumi bei pačius akumuliatorius sausuma. Tada papildomi reikalavimai neturi būti taikomi. Jei transportas užsakytas pas trečiąsias šalis (pvz., siuntimas per kurjerį), privalo, a laikytis pavojingų medžiagų gabenimo taisyklių. Prieš išsiunčiant šiuo klausimu kreipkitės į atitinkamai kvalifikuotą asmenį.
Draudžiama transportuoti sugadintus akumuliatorius. Transportavimo metu iš įrankio turi būti išmontuoti akumuliatoriai, turi būti apsaugotos jungtys, pvz., padengtos izoliacine juostele. Apsaugoti pakuotėje esančius akumuliatorius taip, kad transportavimo metu jie nejudėtų pakuotės viduje. Taip pat turi būti laikomasi valstybinių pavojingų medžiagų gabenimo taisyklių.

Maitinimo akumuliatorius
Įrenginiui maitinti galima naudoti tik vieną iš šių Li-Ion YATO 18 V akumuliatorių: YT-82842, YT-82843, YT-82844, YT-82845, kuriuos galima įkrauti tik YATO YT-82848 arba YT-82849 įkrovikliais. Draudžiama naudoti kitus akumuliatorius su kitokia vardine įtampa ir neatitinkančius įrenginio akumuliatoriaus lizdo. Draudžiama keisti lizdą ir (arba) akumuliatorių, kad jie atitiktų vienas kitam.
Įkiškite akumuliatorių į lizdą taip, kad kontaktai būtų nukreipti į įrenginį, kol suveiks akumuliatoriaus skląstis. Įsitikinkite, kad akumuliatorius neišsistums darbo metu. Akumuliatoriaus atjungimas įmanomas paspaudus ir laikant skląstį, o po to išimant akumuliatorių iš įrankio korpuso.

Akumuliatoriaus įkrovimas
Dėmesio! Prieš įkraunant, atjunkite įkrovimo stoties maitinimo šaltinį nuo elektros tinklo, ištraukiant maitinimo šaltinio kištuką iš elektros tinklo lizdo. Be to, išvalykite iš akumuliatoriaus ir jo gnybtus purvą ir dulkes su minkšta, sausa šluoste.
Akumuliatorius turi įmontuotą įkrovos indikatorių. Paspaudus jungiklį, užsidegs indikatoriniai diodai (II), tuo daugiau, tuo labiau akumuliatorius įkrautas. Jei, paspaudus mygtuką, diodai neužsidega - akumuliatorius iškrautas.
Atjungti akumuliatorių prie įrankio.
Įstumkite akumuliatorių į įkroviklio lizdą (V).
Prijunkite įkroviklį prie sieninio lizdo.
Užsidegs raudonas šviesos diodas, o tai reiškia įkrovimo procesą.
Baigus įkrovimą, raudonas šviesos diodas išsijungs ir užsidegs žalias diodas, rodantis, kad akumuliatorius visiškai įkrautas.
Ištraukite maitinimo šaltinio kištuką iš maitinimo tinklo.
Išstumti akumuliatorių iš įkrovimo stoties paspaudžiant akumuliatoriaus fiksavimo mygtuką.

Dėmesio! Jei po įkroviklio prijungimo prie maitinimo šaltinio užsidega žalia lemputė, tai reiškia visiškai įkrautą akumuliatorių. Tokiu atveju įkroviklis nepradės įkrovimo proceso.

KAMPINIŲ ŠLIFULĖLIŲ PRIEDŲ SURINKIMAS

Šlifavimo disko dangčio montavimas
Norėdami tai padaryti, uždėkite disko dangtį ant cilindrinės korpuso dalies aplink suklį ir, naudodami apsauginio spaustuko varžtą arba spaustuką, užfiksuokite taip, kad dangtis būtų pritvirtinta tiesiai, tvirtai ir patikimai. Sureguliuokite šlifavimo disko dangtį taip, kad neapsaugota disko dalis būtų kuo toliau nuo šlifuoklio naudotojo rankos. Niekada nedirbkite su šlifuokliu tinkamai neužsidėję disko dangčio!
Kartu su šlifuokliu tiekiamas dangtis, kuris užtikrina tinkamą apsaugą tik šlifuojant plonais ar storais šlifavimo diskais, naudojant švitrinį popierių ir kai kuriuos vielinius šepečius. Ant suklio sumontuotas diskas neturi išsikišti už šoninio dangčio krašto. Dėl kitų leistinų darbų rūšių kreipkitės į gamintoją, kad įsigytumėte dangčius, skirtus tokiems darbams atlikti.
Jei šoniniam paviršiui šlifuoti naudojamas A tipo (pjovimui) dangtis, jis gali kliudyti ruošiniui ir lemti netinkamą įrankio valdymą. Kai B tipo dangtis (šlifavimui) naudojama spjovimui su šlifavimo disku, padidėja kibirkščių ir dalelių, taip pat disko dalių, jei jis sulūžta, poveikio rizika. Naudojant A tipo (pjovimui), B tipo (šlifavimui) arba C tipo (kombinuotas) dangčius betonui arba akmens šoniniam paviršiui pjauti arba šlifuoti, padidėja dulkių poveikio ir kontrolės praradimo rizika dėl atšokimo operatoriaus link. Kai naudojate A tipo (pjovimui), B tipo (šlifavimui) arba C tipo (kombinuotas) dangčius su diskiniu šepečiu, kurio storis yra toks, kad šepetys gali išsikišti už apsaugos žiedo, laidai gali suimti dangtį, todėl vielos gali sulūžti.

Papildomos rankenos montavimas
Sumontuokite rankeną tvirtai prisukdami ją prie įrankio galvutės.

KAMPINIS ŠLIFULĖLIS ŠLIUOTINIŲ RATŲ VALDYMAS

DĖMESIO! Šlifavimo diskus galima montuoti tik atjungus maitinimo įtampą. Išimkite akumuliatorių iš įrankio lizdo!

Tvirtinimo flanšų vieta
Atkreipkite dėmesį, kad diskų storis tvirtinimo prie suklio vietoje gali skirtis.
Priklausomai nuo to, ar naudojami ploni (iki 3,2 mm storio), ar stori (didesnio nei 3,2 mm storio) šlifavimo diskai, skiriasi prispaudimo flanšų vieta (III). Didžiausias šlifavimo disko, kurį galima pritvirtinti prie šlifuoklio, storis yra 6 mm.

Šlifavimo diskų montavimas
Atjungti įrankio maitinimo įtampą. Išimkite akumuliatorių iš įrankio lizdo!
Surinkdami įsitikinkite, kad suklio koto apačioje esantys kraštai A (IV) ir tvirtinimo flanšai tiksliai sutampa.
Uždėkite viršutinį tvirtinimo flanšą ant suklio.
Šlifavimo disko montavimas ant suklio ir viršutinio prispaudimo flanšo
Prisukite apatinį tvirtinimo flanšą prie suklio.
Įstumkite suklio fiksatorių ir veržliarakčiu priveržkite apatinį tvirtinimo flanšą, tada atleiskite fiksatoriaus mygtuką.
Įdėkite akumuliatorių, įjunkite šlifuoklį ir maždaug 1 minutę stebėkite, kaip jis veikia be apkrovos.
Išimkite akumuliatorių ir patikrinkite diskų montavimą.

Šlifavimo disko išėmimas
Išjunkite šlifuoklį ir išimkite akumuliatorių iš įrankio lizdo.
Įstumkite suklio fiksatorių ir veržliarakčiu priveržkite apatinį tvirtinimo flanšą, tada atleiskite fiksatoriaus mygtuką, tada nuimkite šlifavimo diską nuo suklio. Išvalykite suklį ir prispaudimo flanšus nuo dulkių ir kitų darbo metu susidariusių šiukšlių.

Šlifavimo diskų tipai
Šlifavimui gali būti naudojamas bet koks šlifavimo diskas sutvirtintas pynute, skirtas naudoti su kampiniais šlifuokliais, kurių leistinas apskritiminis greitis yra ne mažesnis kaip 80 m/s ir kurių tvirtinimo bei išoriniai skersmenys nurodyti techninių duomenų lentelėje.
Jei šlifavimo diske yra skylė be sriegio, naudokite tvirtinimo flanšą.
Taip pat galima sumontuoti lentelėje su techniniais duomenimis nurodyto išorinio skersmens diskus su M14 sriegine anga. Šiuo atveju nenaudokite tvirtinimo flanšų ir prisukite diską tiesiai prie suklio, užfiksuodami jį mygtuku ir tvirtai bei patikimai priveržda mi diską plokščiu veržliarakčiu (jo nėra šlifuoklio įrangoje).
Jei diskelius galima sumontuoti su lipukais, turėtų būti naudojami tik lentelėje su techniniais duomenimis nurodyto skersmens šlifavimo popierius diskai. Diskeliai turėtų būti koncentriškai išdėstyti ant disko. Diskelio briauna negali išsikišti už įrankio disko briaunų.
Taip pat galima naudoti lentelėje su techniniais duomenimis nurodytų matmenų deimantinius šlifavimo diskus, skirtus sausam pjaustymui ir šlifavimui. Montavimas turi būti atliekamas taip pat, kaip ir šlifavimo diskų atveju. Jei naudojami deimantiniai segmentuoti diskai, tarpas tarp segmentų neturi viršyti 10 mm, matuojant disko pakraštyje, o segmentų poveikio kampas turi būti neigiamas.
Rekomenduojama naudoti šlifavimo diskus, pagamintus iš medžiagų, skirtų tam tikro tipo metalui apdoroti. Žr. su šlifavimo disku pateiktą dokumentaciją.
Keraminėms medžiagoms apdoroti gali būti naudojami šlifavimo diskai, skirti akmenims apdoroti, arba deimantiniai diskai, skirti

sausiems darbams.
Senas dažų dangas nuo metalinių komponentų rekomenduojama pašalinti vieliniais šepečiais ir šlifavimo popieriaus diskais.
Draudžiama keisti tvirtinimo angą, suklį arba naudoti redukcinius žiedus, kad sureguliuotumėte tvirtinimo angos skersmenį pagal suklio skersmenį. Draudžiama naudoti šlifavimo diskus, kurių tvirtinimo skersmenys nenurodyti techninių duomenų lentelėje. Draudžiama naudoti diskus su pjovimo grandine ar diskiniais pjūklais, nes jie padidina įrankio atspindėjimo operatoriaus link pavojų.
Dėmesio! Draudžiama naudoti diskus, išskyrus šioje instrukcijoje leidžiamus diskus. Net jei jį galima sumontuoti ant šlifuoklio suklio. Netinkami diskai gali neišlaikyti apkrovų, atsirandančių kampiniam šlifuokliui veikiant. Pažeisti, gendantys šlifavimo diskai kelia sunkaus sužalojimo ar mirties pavojų.

DĖMESIO! Visi šiame skyriuje išvardyti veiksmai turi būti atliekami atjungus maitinimo įtampą - akumuliatorius turi būti atjungtas nuo įrankio!

NAUDOJANT KAMPINIS ŠLIUOTUVAS

Išimkite akumuliatorių iš įrankio lizdo!
Prieš pradėdami dirbti su įrankiu, patikrinkite, ar nepažeistas korpusas ir akumuliatorius.
Jei matomi kokie nors pažeidimai, akumuliatorių prie įrankio jungti draudžiama!
Sumontuokite šlifavimo disko dangtį ir rankeną.
Niekada nenaudokite šlifuoklio be sumontuoto šlifavimo disko dangčio!
Pasirinkite šlifavimo disko tipą, atitinkantį veikimo tipą, ir sumontuokite šlifavimo diską ant šlifuoklio suklio.
Ruošinį reikia pritvirtinti tinkamu būdu, kad jis nejudėtų apdirbimo metu, pvz., naudojant tvirtinimus ar gnybtus. Šlifavimo diskai sukasi dideliu greičiu ir netinkamas apdorojamos medžiagos tvirtinimas darbo metu gali sukelti nekontroliuojamą judėjimą, o tai padidina rimtų sužeidimų pavojų.
Jei pjaunate, laikykite pjaunamąją medžiagą abiejose pjovimo linijos pusėse, bet taip, kad pjovimo metu pjovimo diskas neužstrigtų. Atramos turi būti padėtos netoli pjovimo medžiagos krašto ir netoli pjovimo linijos.
Dėvėkite akių, ausų apsaugą ir apsaugines pirštines.
Įsitikinkite, kad jungiklis yra pozicijoje „išjungtas – 0“. Tada prijunkite akumuliatorių prie įrankio.
Nustatykite tinkamą padėtį, kad užtikrintumėte pusiausvyrą, ir įjunkite šlifuoklį jungikliu.
Jei jungiklis yra šlifuoklio korpuso viršuje arba šone, norėdami jį įjungti, paspauskite jungiklį šlifuoklio galinėje dalyje ir, neatleisdami spaudimo, stumkite jį į priekį, „I“ pažymėta kryptimi. Įjungimo ir išjungimo jungiklis gali būti su fiksatoriumi, kuris leidžia jį užfiksuoti šioje padėtyje, kad jį būtų lengva naudoti ilgą laiką. Norėdami išjungti šlifuoklį, paspauskite jungiklį šlifuoklio galinėje dalyje ir leiskite jam pasitraukti. Jei dirbant su užrakintu jungikliu dingsta elektra, darbą bus galima pradėti tik atkūrus maitinimą, kai jungiklis bus atrakintas ir vėl įjungtas.
Jei šlifuoklis turi įjungimo ir išjungimo jungiklį, esantį rankenos apačioje, paspauskite ir palaikykite užrakto mygtuką, tada paspauskite jungiklį. Dirbdami laikykite jungiklį nuspaustą, tačiau nebūtina laikyti nuspaustą užrakto mygtuką. Atleidus jungiklį, šlifuoklis išsijungia. Tokiame jungiklyje nėra galimybės jį užrakinti, kad jis veiktų.
Pradėkite darbą pridedami atitinkamą disko paviršių prie ruošinio:
- šlifavimo diskų atveju šlifuojama šoniniu ir (arba) priekiniu paviršiumi,
- šlifavimo diskų šoninis paviršius šlifuoti taip, kad šlifavimo popieriaus diskas judėtų lygiagrečiai ruošiniui,
- jei diskai yra su lipukais, leidžiančiu pritvirtinti šlifavimo popierių, šlifuoti reikia šoniniu paviršiumi,
- jei naudojami vieliniai šepečiai, apdirbimas turi būti atliekamas vielos galais, o ne šoniniu paviršiumi,
- jei naudojami pjovimo diskus, pjaustyti paviršiumi, nešlifuoti priekiniu disko paviršiumi.

Apsisukimų greičio reguliavimas (VI)
Greičio reguliavimas galimas tik tada, kai prijungtas maitinimo akumuliatorius.
Paspauskite mygtuką, šalia pavaros numerio užsidegs viena po kitos lemputės. Kuo didesnis pavaros skaičius, tuo didesnis greitis. Pasiekus didžiausią greitį, paspaudus kitą mygtuką bus perjungta į mažiausią greitį. Žemesnės pavaros lemputės šviečia žaliai, o aukštesnės - raudonai.
Šepečiams ir švitrinio popieriaus diskams reikia naudoti mažesnius greičius. Šlifavimo diskams naudokite didelį apsisukimų greitį.

Šlifuodami šoniniu paviršiumi, laikykite šlifuoklį ne didesniu kaip 30 laipsnių kampu ruošinio paviršiaus atžvilgiu (VII). Sklandžiais judesiais stumkite šlifuoklį nuo ir link savęs.
Pjaunant pjovimo diskas turi būti stačiu kampu pjaunamo paviršiaus atžvilgiu. Nepjaukite kitu kampu. Pjovimo metu draudžiama keisti pjovimo disko kampą ruošinio atžvilgiu. Pjauti galima tik tiesia linija. Jei nesilaikysite aukščiau pateiktų rekomendacijų, padidėja pjovimo disko įstrigimo ruošinyje pavojus, dėl kurio įrankis gali atsimušti link operatoriaus, diskas gali sulūžti arba suirti.
Pjaudami kreipkite šlifuoklį disko sukimosi kryptimi (VIII).
Darbo metu nespauskite pernelyg ruošinio ir nedarykite staigių judesių, kad nesugadintumėte įrankio antgalio ar šlifavimo disko.
Neleiskite, kad šlifuoklis būtų perkrautas - išorinių paviršių temperatūra niekada negali viršyti 60 °C.
Baigę darbą išjunkite šlifuoklį, išmontuokite akumuliatorių ir jį patikrinkite.
Dėmesio! Išjungus šlifuoklį diskas tam tikrą laiką gali suktis. Prieš tikrindami palaukite, kol diskas atvės. Darbo metu diskas ir

ruošinys gali įkaisti iki aukštos temperatūros.

Atsiminkite! Dirbdami su kampiniu šlifuokliu:
Visada naudokite akių apsaugą.
Nenaudokite šlifavimo diskų, kurių maksimalus leistinas perimetro greitis yra mažesnis nei 80 m/s.
Draudžiama naudoti šlifavimo diskus, kurių maksimalus greitis yra mažesnis už šlifuoklio greitį.

TIESIOSIOS ŠLIUKLĖS PRIEDŲ SURINKIMAS

DĖMESIO! Visi šiame skyriuje išvardyti veiksmai turi būti atliekami atjungus maitinimo įtampą - akumuliatorius turi būti atjungtas nuo įrankio!

Įrangos montavimas įrankio laikiklyje (II)
Prieš įkišant įstatomą įrankį į laikiklį, gali prireikti atlaisvinti tvirtinimo veržlę. Norėdami tai padaryti, vienu veržliarakčiu laikykite suklį, o kitu atsukite veržlę. Veržlė neturėtų būti visiškai nuimta nuo laikiklio.
Įdėkite įstatomo įrankio kotą į laikiklį. Tarp įstatomo įrankio darbinės dalies ir įrankio laikiklio turi būti ne didesnis kaip 8 mm tarpas. Be to, įsitikinkite, kad bent pusė įstatomo įrankio koto yra įrankių laikiklyje.

Išimti įrangą galima atlaisvinus tvirtinimo veržlę.
Įspėjimas! Iškart po užbaigimo įstatomas įrankis gali būti karštas. Prieš išardydami leiskite jam atvėsti.

TIESIOSIOS ŠLIUKLĖS EKSPLOATACIJA

Šlifuoklio paleidimas ir sustabdymas
Prieš paleisdami šlifuoklį, abiem rankomis suimkite ją už laikiklių ar izoliuotų korpuso dalių ir įsitikinkite, kad įstatomas įrankis neliečia jokio daikto. Suklio sukimosi kryptį rodo rodyklė ant įrankio korpuso šalia įrankių laikiklio.
Įjunkite įrankį paspausdami ir laikydami įjungimo/išjungimo mygtuko galinę dalį, o tada slinkite juo į priekį (III). Jungiklį galima užfiksuoti priekinėje padėtyje, o tai gali būti naudinga ilgai dirbant.
Kai įrankis įjungiamas, palaikykite jį šioje padėtyje apie 30 sekundžių, stebėdami, ar nesigirdi įtartinų garsų, per didelio triukšmo ar per didelės vibracijos.
Jei nepastebėta jokių gedimo požymių, įrankį reikia išjungti atleidžiant jungiklį arba, jei jis buvo užblokuotas, paspaudžiant galinį jungiklio mygtuką. Mygtukas įtraukiamas automatiškai, o atleidus jungiklį įstatomi įrankiai dar kurį laiką gali judėti.
Įrankį galima padėti tik tada, kai įstatomi įrankiai visiškai sustos.

Apsisukimų greičio reguliavimas (IV)
Greičio reguliavimas galimas tik tada, kai prijungtas maitinimo akumuliatorius.
Paspauskite mygtuką, šalia pavaros numerio užsidegs viena po kitos lemputės. Kuo didesnis pavaros skaičius, tuo didesnis greitis. Pasiekus didžiausią greitį, paspaudus kitą mygtuką bus perjungta į mažiausią greitį. Žemesnės pavaros lemputės šviečia žaliai, o aukštesnės - raudonai.

NAUDOJANT TISIŲJŲ ŠLIFULĮ

Naudojant šlifavimo diskus būtina laikytis pagrindinių atsargumo priemonių. Prieš kiekvieną naudojimą šlifavimo diskai turi būti vizualiai apžiūrimi, ar nėra pažeidimų ir deformacijų. Draudžiama naudoti šlifavimo diskus, ant kurių pastebėta kokių nors pažeidimų. Šlifavimo diskų negalima mėtyti, daužyti ar stipriai spausti prie ruošinio. Dėl to šlifavimo diskas gali suirti ir smarkiai susižeisti.
Įrangos kotas negali išsikišti iš įrankio laikiklio daugiau kaip 8 mm.
Naudokite priedus pagal jų paskirtį. Pavyzdžiui, nešlifuokite pjovimui skirtais diskais, nenaudokite grąžtų šoniniam frezavimui.
Prieš montuodami priedus, nustatykite darbinį greitį pagal įrangos tipą. Sumontavus leiskite dirbti visu greičiu. Prie ruošinio pridėkite tik visu greičiu besisukančius priedus. Nenaudokite pernelyg didelės jėgos, o tik tiek, kiek reikia tinkamam darbui. Šlifavimo diskus prie ruošinio pridėkite nedideliu kampu. Padėkite pjovimo diskus statmenai numatytam pjūviui. Šepetėliai turi būti naudojami taip, kad veiktų vielų galai, o ne jų šoniniai paviršiai.
Baigę apdirbti, saugiai atitraukite priedą nuo ruošinio, tada išjunkite elektrinį įrankį ir palaukite, kol įstatomas įrankis visiškai sustos. Atjunkite akumuliatorių nuo elektrinio įrankio ir tęskite ardymo arba reguliavimo darbus.
Apdirbama medžiaga turi būti prispausta arba paremta taip, kad apdirbimo metu medžiaga ir jos dalys negalėtų nekontroliuojamai judėti. Tai galima padaryti naudojant atramas, laikiklius, spaustuvus ir pan. Prispaudimas turi būti atliekamas taip, kad būtų užtikrintas laisvas priėjimas prie darbinio paviršiaus.
Visada laikykite įrankį abiem rankomis už izoliuotų rankenų (V). Taip darbas taps saugesnis ir bus lengviau valdyti įrankį, taip pat ir netikėtose situacijose.
Įrankį laikykite pakankamai stipriai, kad galėtumėte saugiai dirbti. Pernelyg tvirtas suėmimas gali sukelti nuovargį. Venkite laikyti įrankį tik pirštais.
Naudojant priedus, prisukamus prie srieginio koto, priedus reikia rinktis taip, kad tvirtinimo sriegis būtų ne ilgesnis už skylę, į kurią

jie bus įsukami. Taip išvengsite priedų sutrūkimų. Turėtų būti naudojami kotai su atraminiu plokščiu flanšu, be įpjovų ar įdubų. Taip padidinsite kontakto plotą tarp koto ir priedo ir išvengsite sutrūkimų.
Negalima naudoti priedų, kurių skersmuo yra didesnis, nei nurodyta šioje instrukcijoje.

Pradėkite darbą. Nepertraukiamai dirbant reikia stebėti, kaip šlifuoklis ir įrankis įkaista, o temperatūrai pakilus daryti pertraukas. Kad variklis neperkaistų, patartina dažnai daryti pertraukas, o ventiliacijos angos turi būto švarios.
Darbo šlifuokliu metu nespauskite pernelyg ruošinio ir nedarykite staigių judesių, kad nesugadintumėte pritvirtintos įrangos ar paties šlifuoklio.
Gręžiant ar frezuojant plieną ar aliuminį, įrankius galima aušinti emulgavimo alyva arba aušinimo skysčiu, rekomenduojamu konkrečiai medžiagai, o dirbant su žalvariu aušinimo skysčio naudoti nerekomenduojama. Galutiniame skylių gręžimo etape reikia sumažinti grąžto spaudimą, kad jis nesulūžtų arba neužstrigtų. Užstrigus grąžtui, nedelsdami išjunkite įrankį. Dėl didelio įrankių spaudimo arba netinkamai parinkto greičio, atsižvelgiant į darbo pobūdį, įrankis bus perkrautas, o tai galima atpažinti iš didelio įrankio korpuso išorinių paviršių įkaitimo.
Neleiskite, kad įrankis būtų perkrautas - išorinių paviršių temperatūra niekada negali viršyti 60 °C.
Baigę darbą, išjunkite įrankį, atjunkite akumuliatorių ir atlikite techninę priežiūrą bei patikrinimus.

PRIEŽIŪRA IR KONTROLĖ

DĖMESIO! Prieš reguliuodami, atlikdami techninę priežiūrą ar remontą, ištraukite įrankio kištuką iš elektros tinklo lizdo arba atjunkite akumuliatorių nuo įrankio. Baigę darbą patikrinkite elektrinio įrankio techninę būklę vizualiai apžiūrėdami ir įvertindami korpusą ir rankeną, elektros laidą su kištuku ir įtempimo mažinimo įtaisu arba akumuliatoriaus korpusą, elektros jungiklio veikimą, ventiliacijos angų švarą, šepečių kibirkščiavimą, guolių ir krumpliaračių skleidžiamą triukšmo lygį, paleidimą ir sklandų veikimą. Garantijos metu vartotojas negali įdiegti elektros įrankių ar pakeisti jokių komponentų, nes tai sukelia garantijos netekimą. Visi pažeidimai, pastebimi atliekant patikrinimą ar eksploatacijos metu, yra signalas, kad turi būti atliktas remontas techninės priežiūros centre. Baigę darbą, korpusą, ventiliacijos angas, jungiklius, papildomą rankeną ir dangčius reikia valyti, pvz., su oro srautu (kurio slėgis ne didesnis kaip 0,3 MPa), šepetėliu arba sausu skudurėliu be chemikalų ir valymo skysčių. Įrankius ir rankenas valyti sausu, švariu skudurėliu.

INSTRUMENTA APRAKSTS

Leņķa slīpmašīna ir elektroinstruments, kas paredzēts metāla un minerālu būvmateriālu tādu kā ķieģeļi, dabīgs un mākslīgais akmens, betons, flīzes u. tml. slīpēšanai un griešanai ar atbilstošiem slīpdiskiem atkarībā no noteikta materiāla. Nekādā gadījumā nedrīkst izmantot instrumentu citu materiālu, izņemot iepriekš minētos, apstrādei, piemēram, koka slīpēšanai un griešanai vai pūlēšanai. Pareiza, uzticama un droša slīpmašīnas darbība ir atkarīga no tās pareizas darbības, tāpēc pirms sākat lietot slīpmašīnu:

pirms sākat lietot instrumentu, izlasiet visu instrukciju un saglabājiet to.
Vienmēr lietojiet acu aizsardzības līdzekļus!
Nelietojiet slīpdiskus ar maksimālo pieļaujamo perifērisko ātrumu, kas ir zemāks par 80 m/s!
Nelietojiet slīpdiskus ar maksimālo pieļaujamo griešanās ātrumu, kas ir zemāka par slīpmašīnas griešanās ātrumu.
Uzmanību! Putekļi, kas rodas dažu virsmu slīpēšanas laikā, var būt veselībai kaitīgi vai toksiski.

Piegādātājs neatbild par kaitējumiem, kas radušies, neievērojot drošības noteikumus un šīs instrukcijas norādījumus.

APRĪKOJUMS

Produkts tiek piegādāts pilnīgi samontētā stāvoklī, tomēr pirms darba sākšanas ir jāveic salikšanas darbības. Ierīces komplektā ietilpst: akumulators, lādēšanas stacija (lādētājs), slīpdiska pārsegs, slīpdiska stiprināšanas atslēga un papildrokturis.

TEHNISKIE PARAMETRI

Parametrs	Mērvienība	Vērtība
Kataloga numurs		YT-828293
Tīkla spriegums	[V]	18 DC
Nominālais griešanās ātrums	[min^{-1}]	3000–8500
Slīpdiska diametrs	[mm]	125
Slīpdiska cauruma diametrs	[mm]	22,2
Vārpstas uzgalis		M14
Svars	[kg]	1,26
Trokšņa līmenis		
— akustiskais spiediens $L_{pA} \pm K_{pA}$	[dB(A)]	89,0 ± 3,0
— akustiskā jauda $L_{wA} \pm K_{wA}$	[dB(A)]	97,0 ± 3,0
Vibrāciju līmenis $_{ah, AG}$ ± K (galvenais rokturis/papildrokturis)	[m/s^2]	7,28 ± 1,5
Izolācijas klase		III
Aizsardzības pakāpe		IPX0
Akumulatora veids		*Li-Ion*
Akumulatora tilpumsss	[Ah]	4
Lādētājs*		
Ieejas spriegums	[V]	220–240
Tīkla frekvence	[Hz]	50/60
Izejas spriegums	[V]	21 DC
Izejas strāva	[A]	2,4
Nominālā jauda	[W]	60
Lādēšanas laiks**	[h]	2

Parametrs	Mērvienība	Vērtība
Kataloga Nr.		YT-82824
Nominālais spriegums	[V]	18 DC
Instrumentu turētāja diametrs	[mm]	6
Maksimālais aprīkojuma diametrs	[mm]	25
Stiprināšanas uzgriežņa vītnes izmērs		M15
Nominālais griešanās ātrums	[min^{-1}]	8000–26 000
Trokšņa līmenis		
— akustiskais spiediens	[dB(A)]	78,0 ± 3,0
— jauda	[dB(A)]	89,0 ± 3,0
Vibrāciju līmenis	[m/s^2]	2,47 ± 1,5
Aizsardzības pakāpe		IPX0
Svars	[kg]	1,37
Akumulatora veids		*Li-Ion*

* tikai modeļos, kas aprīkoti ar akumulatoru un lādētāju
** norādītais lādēšanas laiks attiecas tikai uz akumulatoru ar tabulā norādīto tilpumu

Deklarētā trokšņa emisijas vērtība ir izmērīta ar standarta pētījumu metodi un var tikt izmantota, lai salīdzinātu vienu instrumentu ar otru. Deklarētā kopējā trokšņa emisijas vērtība var tikt izmantota sākotnējai iedarbības novērtēšanai.
Deklarētā kopējā vibrāciju emisijas vērtība ir izmērīta ar standarta pētījumu metodi un var tikt izmantota, lai salīdzinātu vienu instrumentu ar otru. Deklarētā kopējā vibrāciju emisijas vērtība var tikt izmantota sākotnējai iedarbības novērtēšanai.
Uzmanību! Vibrāciju emisija instrumenta darbības laikā var atšķirties no deklarētās vērtības atkarībā no instrumenta izmantošanas veida.
Uzmanību! Jānoteic drošības pasākumi lietotāja aizsardzībai, kas balstās uz iedarbības novērtējumu faktiskos lietošanas apstākļos (ieskaitot visas darba cikla daļas, piemēram, laiku, kad instruments ir izslēgts vai darbojas tukšgaitā, un aktivizēšanas laiku).

VISPĀRĪGI DROŠĪBAS NOTEIKUMI

UZMANĪBU! Jālasa šo instrukciju. Šo noteikumu neievērošana var būt par elektrošoka, ugunsgrēka un ievainojuma iemeslu. Par „elektriskām ierīcēm" ir saprastas visas ierīces, kuras strādā ar elektrību - ar vadiem, vai bez vadiem.

JĀIEVĒRO APAKŠĀ MINĒTO INSTRUKCIJU

Darba vieta
Darba vieta jābūt labi apgaismota un tīra. Nekārtība un tumšs apgaismojums var būt par nelaimes notikuma iemeslu.
Nedrīkst lietot elektroierīci tur, kur ir paaugstināta eksplozijas bīstamība, kur ir degoši šķidrumi, gāzes un tvaiki. Elektroierīces ģenerē dzirksteles, kuras var būt par ugunsgrēka iemeslu pēc kontakta ar uzliesmojošiem gāzēm vai tvaikiem.
Nedrīkst pieļaut bērniem un citām personām atrasties darba vietā. Koncentrācijas zaudēšana var būt par kontroles zaudēšanas iemeslu.

Elektriska drošība
Elektrības vada kontaktdakša jābūt pielāgota pie ligzdas. Nedrīkst modificēt kontaktdakšu. Nedrīkst lietot kaut kādu adapteru lai pielāgot kontaktdakšu. Nemodificēta kontaktdakša samazina elektrošoka risku.
Nedrīkst kontaktēties ar iezemētām virsmām, piem. caurules, radiatori un dzesētāji. Ķermeņa iezemējums var būt par elektrošoka iemeslu.
Nedrīkst apdraudēt elektrisko ierīci ar kontaktu ar atmosfēriskiem nokrišņiem vai mitrumu. Ūdens un mitrums, kuri nāks ierīces iekšā, var būt par elektrošoka iemeslu.
Nedrīkst pārslogot apgādāšanas vadu. Nedrīkst nēsāt ierīci vai ieslēgt/izslēgt ierīci, turēšot to ar vadu. Izvairoties, lai vads nekontaktētu ar siltumu, eļļām, asām malām un kustīgiem elementiem. Bojāts vads var būt par elektrošoka iemeslu.
Gadījumā, kad darbs ir veidots ārpus telpas, jābūt lietoti pagarināšanas vadi, paredzēti darbībai ārā. Pareiza pagarināšanas vada lietošana samazina elektrošoka risku.
Gadījumā, kad elektroierīce ir lietota mitrā apkārtnē, par sprieguma barošanas aizsardzību jālieto uz diferenciālo strāvu reaģējošu automātslēdžu (RCD). RCD lietošana samazina elektriskās strāvas trieciena risku.

Personāla drošība
Strādāt var tikai labā fiziskā un psihiskā kondīcijā. Jābūt uzmanīgi darbā. Nedrīkst strādāt nogura stāvoklī, vai pēc medikamentu vai alkohola pieņemšanas. Pietiek neuzmanības moments, lai ievainot ķermeņu.
Jālieto personālas aizsardzības līdzekļus. Vienmēr jālieto drošības brilles. Personālas aizsardzības līdzekli, piem. pretputekļu maskas, drošības apavi, ķiveres un prettrokšņa austiņas, samazina ievainojuma risku.
Jābūt uzmanīgi, lai nejauši neieslēgt ierīci. Jākontrolē, vai ieslēdzis būtu „izslēgtā" pozīcijā pirms ierīces pievienošanu pie elektrotīkla. Ierīces turēšana ar pirkstu uz ieslēdzi vai kad ieslēdzis ir „ieslēgtā" pozīcijā var būt par ķermeņa ievainošanas iemeslu.
Pirms elektriskas ierīces ieslēgšanas jānoņem visas atslēgas un citu ierīci, kuri bija lietoti regulācijā. Atslēga, kura ir atstāta uz ierīces rotējošiem elementiem, var nopietni ievainot ķermeņu.
Jāsaglabā līdzsvaru. Visu laiku jāsaglabā pareizu pozīciju. Tas atļaus vieglāk strādāt ar elektrisko ierīci negaidītās situācijās.
Jāapģērbj drošības apģērbu. Nedrīkst apģērbt brīvo apģērbu un juvelierizstrādājumu. Mati, apģērbs un darba dūraiņi jābūt turēti tālu no ierīces kustīgām daļām, jo var aizkabināties uz ierīces kustīgiem elementiem.
Jālieto putekļu izsūkšanas ierīci vai putekļu tvertnes, kad ierīce ir ar tām apgādāta. Jākontrolē, vai tādas ierīces ir pareizi pievienotas. Putekļu izsūkšanas ierīce atļauj samazināt bīstamību veselībai.

Elektriskas ierīces lietošana
Nedrīkst pārslogot elektrisko ierīci. Jālieto ierīci, kura ir pareiza noteiktai darbībai. Pareiza ierīces izvēlēšana atļauj strādāt efektīvāk un drošāk.
Nedrīkst lietot elektrisko ierīci, kad ir bojāts elektrisks slēdzējs. Ierīce, kuru nevar kontrolēt ar elektrisko slēdzēju, ir bīstama un jābūt atdota remontam.
Atslēgt kontaktdakšu no ligzdas pirms regulēšanas, aksesuāru mainīšanas un ierīces glabāšanas. Tas var sargāt no

ierīces gadījuma ieslēgšanas.
Glabāt ierīci bērniem nepieejamā vietā. Neatļaut strādāt ar ierīci neapmācītiem cilvēkiem. Elektriska ierīce var būt bīstama neapmācīta personāla rokās.
Nodrošināt pareizu ierīces konservāciju. Kontrolēt ierīces neatbilstību un atstarpes. Kontrolēt, vai ierīces elementi nav bojāti. Bojājumu konstatēšanas gadījumā to jāsaremontē pirms elektriskas ierīces lietošanas. Daudz nejaušību var notikt pēc nepareizas ierīces konservācijas.
Griezīgo ierīci jātur tīrībā un uzasinātā stāvoklī. Pareiza griezīgas ierīces konservācija atļauj vieglāk kontrolēt ierīci darba laikā.
Lietot elektrisko ierīci un aksesuāru saskaņā ar šo instrukciju. Lietot paredzēto ierīci, ievērošot darba veidu un apstākļu. Ierīce lietota citā darbībā, nekā bija paredzēta, var būt par bīstamas situācijas iemeslu.

Remonti
Ierīci var remontēt tikai autorizētos servisos, kuri lieto oriģinālo rezerves daļu. Tas var nodrošināt pareizu lietošanas drošību.

PAPILDU DROŠĪBAS INSTRUKCIJAS SLĪPMAŠĪNĀM UN DISKU PULĒTĀJIEM

Instruments ir paredzēts tikai slīpēšanai, slīpēšanai ar smilšpapīru, slīpēšanai ar stiepļu birstei un griešanai. Iepazīstieties ar visiem brīdinājumiem, instrukcijām, attēliem un specifikācijām, kas piegādāti kopā ar elektroinstrumentu. Visu turpmāk sniegto instrukciju neievērošana var radīt elektrošoka, ugunsgrēka un/vai nopietnu traumu risku.
Nemodificējiet šo instrumentu darbam, kuram to nav projektējis un norādījis ražotājs. Šāda modifikācija var kļūt par kontroles zaudēšanas un nopietnu traumu iemeslu.
Instrumentu nedrīkst izmantot kā pulētāju vai jebkādā citā veidā, kas nav aprakstīts instrukcijā. Instrumenta izmantošana darbam, kuram tas nav paredzēts, var radīt risku un izraisīt traumas.
Nedrīkst izmantot piederumus, ko ražotājs nav projektējis un nav paredzējis. Tas, ka piederumus var uzstādīt instrumentā, nenozīmē, ka tie garantē drošu darbu.
Piederumu maksimālajam griešanās ātrumam ir jābūt vienādam vai augstākam par instrumenta maksimālo griešanās ātrumu. Piederumi, kuru griešanās ātrums ir zemāks par instrumenta ātrumu, darbā laikā var sašķelties gabalos.
Piederumu ārējam diametram un biezumam ir jāietilpst izmēru diapazonā, kas noteikts instrumentam. Piederumi ar nepareiziem izmēriem nevar būt pareizi aizsargāti un apkalpoti.
Riteņu, disku, atloku un citu piederumu stiprināšanas cauruma izmēram ir jābūt piemērotam instrumenta vārpstas izmēram. Piederumi, kuru stiprināšanas cauruma izmērs neatbilst instrumenta vārpstas izmēram, pēc instrumenta iedarbināšanas sāk vibrēt, kas var izraisīt kontroles pār instrumentu zaudēšanu.
Nelietojiet bojātus piederumus. Pirms katras lietošanas reizes pārbaudiet piederumu stāvokli, lai pārliecinātos, ka tie ir brīvi no atlobījumiem, plaisām, noberzumiem vai nav pārmērīgi nodiluši. Piederumu nokrišanas gadījumā pārliecinieties, ka tie nav bojāti, vai uzstādiet jaunus piederumus, kas ir brīvi no bojājumiem. Pēc piederumu apskates un uzstādīšanas novietojiet sevi un apkārtējos cilvēkus ārpus piederumu griešanās plaknes, pēc tam iedarbiniet instrumentu uz vienu minūti ar maksimālo griešanās ātrumu. Testā laikā bojātie piederumi tiek iznīcināti.
Lietojiet individuālās aizsardzības līdzekļus. Atkarībā no pielietojuma izmantojiet sejas aizsardzības līdzekļus vai aizsargbrilles. Ja nepieciešams, izmantojiet putekļu maskas, dzirdes aizsardzības līdzekļus, aizsargcimdus un priekšautus, kas aizsarga no nelieliem piederumu vai materiālu fragmentiem, kuri rodas darba laikā. Acu aizsardzības līdzekļiem ir jāspēj aizturēt lidojošas atlūzas, kas rodas darba laikā. Putekļu maskai ir jāspēj filtrēt putekļus, kas rodas darba laikā. Pārāk ilga pakļaušana trokšņa iedarbībai var izraisīt dzirdes zaudēšanu.
Ievērojiet drošu attālumu starp darba vietu un apkārtējiem cilvēkiem. Personām, kas ieiet darba vietā, ir jāizmanto individuālās aizsardzības līdzekļi. Atlūzas, kas rodas darba laikā, vai bojātu piederumu fragmenti var tikt izsviesti ārpus tuvākās darba vietas apkārtnes.
Veicot darbu, kura laikā disks var saskarties ar slēptu elektrisko vadu zem sprieguma vai barošanas kabeli, turiet slīpmašīnu tikai aiz izolētiem rokturiem. Diskam saskaroties ar kabeli zem sprieguma, instrumenta metāla elementos var rasties spriegums, kas var izraisīt instrumenta lietotāja elektrošoku.
Novietojiet barošanas kabeli tālu no rotējošiem instrumenta elementiem. Kontroles pār instrumentu zaudēšanas gadījumā kabelis var tikt pārgriezts vai aizķerts, un lietotāja plauksta vai roka var tikt ievilkta ierīces rotējošajos elementos.
Nekad neatlieciet instrumentu pirms tā rotējošu elementu pilnīgās apstāšanās. Rotējošie elementi var "aizķert" virsmu, izraisot kontroles pār instrumentu zaudēšanu.
Neiedarbiniet instrumentu tā pārnešanas laikā. Nejauša saskare ar rotējošiem elementiem var izraisīt apģērba aizķeršanu un ievilkšanu un instrumenta saskari ar lietotāja ķermeni.
Regulāri tīriet instrumenta ventilācijas atveres. Dzinēja ventilators ievelk putekļus, kas rodas darba laikā, instrumenta iekšā. Pārmērīga metāla daļiņu, ko satur putekļi, uzkrāšanās paaugstina elektrošoka risku.
Nelietojiet instrumentu viegli uzliesmojošu materiālu tuvumā. Dzirksteles, kas rodas darba laikā, var izraisīt ugunsgrēku.
Neizmantojiet piederumus, kas prasa dzesēšanu ar ūdeni. Ūdens vai dzesēšanas šķidrums var izraisīt elektrošoku.
Piederumu vītnes izmēram ir jābūt piemērotam slīpmašīnas vārpstas vītnes izmēram. Piederumu, kas uzstādāmi, izmantojot atlokus, montāžas caurumam ir jābūt piemērotam atloka stiprināšanas caurumam. Piederumi, kas nav piemēroti elektroinstrumenta stiprinājumam, rada līdzsvara trūkumu un pārmērīgas vibrācijas un var izraisīt kontroles pār instrumentu zaudēšanu.

Brīdinājumi, kas saistīti ar instrumenta atsitienu lietotāja virzienā
Instrumenta atsitiens lietotāja virzienā ir pēkšņa reakcija uz rotējoša diska, pulēšanas lentes, sukas vai cita piederuma iesprūšanu vai saspiešanu. Iesprūšana vai saspiešana izraisa strauju rotējošā piederuma apstāšanos, kā rezultātā elektroinstruments sāk griezties pretējā virzienā nekā piederums.
Piemēram, ja apstrādājamais priekšmets ir bloķējis vai saspiedis slīpdisku, diska mala, kas ieiet saspiešanas punktā var iegriezties materiāla virsmā, kā rezultātā disks var izkļūt vai tikt izsviests.
Disks var arī izkļūt lietotāja virzienā vai pretējā virzienā atkarībā no slīpdiska kustības virziena saspiešanas vietā. Šādos apstākļos slīpdiski var arī saplīst.
Instrumenta atsitiens lietotāja virzienā ir nepareizas lietošanas un/vai lietošanas instrukcijā ietverto norādījumu neievērošanas rezultāts. No šīs parādības var izvairīties, ievērojot tālāk sniegtos norādījumus.
Droši turiet instrumentu, ieņemiet atbilstošu ķermeņa un roku pozu, kas ļauj pretoties spēkiem, kuri rodas atsitiena laikā. Vienmēr izmantojiet papildrokturi, ja tas ietilpst instrumenta komplektā. Tas nodrošina maksimālo kontroli atsitiena vai negaidītas kustības instrumenta iedarbināšanas laikā gadījumā. Lietotājs spēj kontrolēt instrumenta griešanos vai atsitienu, ja viņš ievēro atbilstošus piesardzības pasākumus.
Nekad nenovietojiet plaukstas instrumenta rotējošu elementu tuvumā. Instrumenta atsitiena laikā rotējošie elementi var saskarties ar plaukstu.
Nestāviet zonā, kurā instruments pārvietosies atsitiena gadījumā. Atsitiens novirza instrumentu pretējā virzienā attiecībā uz slīpdiska griešanās virzienu tā iesprūšanas vietā.
Ievērojiet īpašu piesardzību, strādājot stūru, asu malu u. tml. tuvumā. Izvairieties no diska uzsišanas un iesprūšanas. Stūru vai malu apstrādes laikā pastāv paaugstināts slīpdiska iesprūšanas risks, kas izraisa kontroles pār instrumentu zaudēšanu vai instrumenta atsitienu.
Neizmantojiet diskus ar griezējķēdi koka apstrādei, dimanta segmenta diskus ar perifēro atstarpi starp segmentiem, kas pārsniedz 10 mm, vai zobzāģus. Šādi diski bieži izraisa atsitienu un kontroles pār instrumentu zaudēšanu.

Brīdinājumi, kas saistīti ar slīpēšanu un griešanu
Izmantojiet tikai slīpdiskus, kas pielāgoti darbībai ar instrumentu, un pārsegus, kas projektēti šim slīpdiska veidam. Slīpdiski, kuriem instruments nav projektēts, nevar būt pareizi aizsargāti un nav droši.
Izliektam slīpdiskam ir jābūt uzstādītam tā, lai tā slīpējošā virsma neizvirzītos ārpus pārsega aizsargatloka virsmas. Nepareizi uzstādītais slīpdisks, kas izvirzās ārpus pārsega, rada risku drošībai darba laikā.
Pārsegam ir jābūt droši nostiprinātam pie instrumenta un uzstādītam pozīcijā, kas nodrošina maksimālo drošību tā, lai pēc iespējas mazāka slīpdiska daļa būtu atsegta lietotāja pusē. Pārsegs palīdz aizsargāt lietotāju no salauztiem diska fragmentiem un novērš nejaušu saskari ar disku.
Disks ir jālieto atbilstoši tā pielietojumam. Piemēram, nedrīkst slīpēt ar disku, kas paredzēts griešanai. Slīpdiski griešanai ir paredzēti perimetra slodzei, sānspēku pielikšana šādam diskam var izraisīt pie tā sašķelšanos.
Vienmēr lietojiet stiprināšanas diskus, kas nav bojāti un kam ir pareizs izmērs, kurš piemērots slīpdiskam. Pareizi slīpdiska stiprināšanas diski samazina tā bojāšanas risku. Griezējdisku stiprināšanas diski var atšķirties no slīpdisku stiprināšanas diskiem.
Nelietojiet nodilušus slīpdiskus, kas paredzēti lielākiem instrumentiem. Slīpdisks ar lielāku diametru nav pielāgots augstākam mazāku instrumentu griešanās ātrumam un var saplīst.
Izmantojot divfunkciju diskus, vienmēr lietojiet pārsegu, kas piemērots noteiktam darba veidam. Nepareiza pārsega izmantošanas gadījumā var netikt nodrošināta vēlamā aizsardzības pakāpe, kas var kļūt par nopietnu traumu iemeslu.

Brīdinājumi, kas saistīti ar griešanu
Nedrīkst izraisīt diska iesprūdumu vai izdarīt pārmērīgu spiedienu uz to. Nemēģiniet veikt pārāk dziļus griezumus. Pārmērīgs slīpdiska nospriegojums paaugstina slodzi un tā sagriešanas vai aizķeršanas griešanas spraugā risku, kas savukārt paaugstina atsitiena lietotāja virzienā vai slīpdiska bojājuma risku.
Nenovietojiet savu ķermeni griešanas līnijā un aiz rotējošā slīpdiska. Ja darba laikā slīpdisks kustās, attālinoties no lietotāja ķermeņa, atsitiens var novirzīt rotējošo slīpdisku un instrumentu lietotāja virzienā.
Ja slīpdisks tiek aizķerts vai griešana tiek pārtraukta jebkāda iemesla dēļ, izslēdziet instrumentu un turiet to nekustīgi līdz diska pilnīgas apstāšanās brīdim. Nekad nemēģiniet izvilkt rotējošo disku no spraugas, jo tas var izraisīt atsitienu lietotāja virzienā. Noskaidrojiet iemeslu un veiciet atbilstošus pasākumus, lai novērstu diska aizķeršanu.
Neatsāciet griešanu materiālā. Ļaujiet diskam sasniegt nominālo griešanās ātrumu un tikai pēc tam piesardzīgi ievadiet to griešanas spraugā. Ja griešana tiek atsākta materiālā, griezējdisks var tikt saspiests, izvilkts vai atsists lietotāja virzienā.
Atbalstiet paneļus un citus liela izmēra materiālus, lai samazinātu diska saspiešanas un atsitiena lietotāja virzienā risku. Liela izmēra materiāliem ir tendence izliekties sava svara ietekmē. Balsti ir jānovieto zem materiāla griešanas līnijas un materiāla malas tuvumā, abās griešanas līnijas pusēs.
Ievērojiet īpašu piesardzību, veicot dziļus griezumus sienās un citās nezināmās virsmās. Disks var pārgriezt gāzes caurules, elektriskos kabeļus vai citus objektus, kas var izraisīt atsitienu lietotāja virzienā.
Nemēģiniet griezt pa loku. Diska pārslogošana palielina tā slodzi un tendenci sagriezties vai iesprūst griezumā un atsitiena lietotāja virzienā vai diska sašķelšanās risku, kas var izraisīt nopietnu traumu.

Brīdinājumi, kas saistīti ar slīpēšanu ar smilšpapīru
Lietojiet pareiza izmēra smilšpapīru. Izvēloties slīpdisku, rīkojieties pēc ražotāja norādījumiem. Smilšpapīrs, kas ievērojami izvirzās ārpus pamatnes var izraisīt ievainojumu, paaugstina iesprūšanas, saplēšanas vai atsitiena lietotāja virzienā risku.

Brīdinājumi par slīpēšanu ar stiepļu birsti
Ievērojiet piesardzību, jo stiepļu atlūzas tiek izsviestas no birstes arī normālas darbības laikā. Nepārslogojiet stieples, izdarot pārāk lielu spiedienu uz birsti. Stieples var vienkārši izdurt vieglu apģērbu un/vai ādu.
Ja stiepļu birstes lietošanas laikā ieteicams lietot pārsegus, novērsiet jebkādu birstes saskari ar pārsegu. Stiepļu birste var paaugstināt diametru slodzes un centrbēdzes spēka ietekmē.

Brīdinājumi, kas saistīti sar pulēšanu
Nepieļaujiet, lai brīvi grieztos jebkāda pulēšanas diska vai stiprināšanas auklas vaļīga daļa. Vaļīgas un rotējošas auklas var sapīties pirkstos vai tās var aizķert apstrādājams priekšmets.

PAPILDU DROŠĪBAS NORĀDĪJUMI TAISNĀM DZIRNAVIŅĀM

Instruments ir paredzēts tikai slīpēšanai, pulēšanai, darbam ar stiepļu suku, veidošanai un griešanai. Iepazīstieties ar visiem brīdinājumiem, instrukcijām, ilustrācijām un specifikācijām, kas piegādātas kopā ar elektroinstrumentu. Visu zemāk norādīto instrukciju neievērošana var novest pie elektrošoka, ugunsgrēka un/vai smagām traumām.
Neizmantojiet citus aksesuārus, izņemot ražotāja projektētos un ieteiktos. Tas, ka aksesuārus var uzstādīt instrumentā, nenozīmē, ka tie garantē drošu darbu.
Aksesuāru nominālajam griešanas ātrumam ir jābūt lielākam vai vienādam ar instrumenta maksimālo griešanas ātrumu. Aksesuāri, kuru griešanas ātrums ir mazāks nekā instrumenta ātrums, darba laikā var sašķelties gabalos.
Aksesuāru ārējam diametram un biezumam jāietilpst instrumentam nosacītajā izmēru diapazonā.
Aksesuāri ar nepareiziem izmēriem var nebūt pareizi kontrolēti.
Riteņu, disku, atloku un citu instrumentu stiprināšanas cauruma izmēram ir jābūt piemērotam instrumenta vārpstas izmēram. Aksesuāri, kuru stiprināšanas cauruma izmērs nav piemērots instrumenta vārpstas izmēram, pēc ierīces iedarbināšanas sāk vibrēt, kas var novest pie kontroles pār instrumentu zaudēšanas.
Slīpdisku, pulēšanas disku, griešanas disku kātiem ir jābūt pilnībā ievietotam patronā vai instrumentu turētājā. Ja kāts ir nepietiekami nostiprināts un/vai pārāks daudz izvirzīts ārpus patronas vai turētāja, ieliekamais instruments var kļūt vaļīgs un atdalīties ar lielu ātrumu.
Neizmantojiet bojātus aksesuārus. Pirms katras lietošanas reizes pārbaudiet aksesuāru stāvokli, lai pārliecinātos, ka slīpdiskiem nav plaisu un nodilumu, pulēšanas diskiem nav plaisu, nodilumu un pārmērīga nolietojuma pazīmju, stiepļu sukām nav vaļīgu vai saplēstu stiepļu. Ja aksesuārs ir nokritis, pārbaudiet, vai tas nav bojāts vai uzstādiet jaunu aksesuāru, kas ir brīvs no bojājumiem. Pēc aksesuāru apskatīšanas un uzstādīšanas novietojiet sevi un apkārtējos cilvēkus ārpus aksesuāru rotācijas plaknes, pēc tam uz vienu minūti iedarbiniet instrumentu ar maksimālo griešanas ātrumu. Testa laikā bojāti aksesuāri tiek iznīcināti.
Izmantojiet individuālās aizsardzības līdzekļus. Atkarībā no pielietojuma izmantojiet sejas aizsargus, aizsargbrilles. Ja nepieciešams, izmantojiet putekļu maskas, dzirdes aizsardzības līdzekļus, cimdus un priekšautus, kas aizsargā no nelieliem aksesuāru vai materiālu fragmentiem, kas rodas darba laikā. Acu aizsardzības līdzekļiem jāspēj aizturēt lidojošas atlūzas, kas rodas darba laikā. Putekļu maskai jāspēj filtrēt putekļus, kas rodas darba laikā. Pārāk ilgstoša pakļaušana trokšņa iedarbībai var novest pie dzirdes zaudēšanas.
Saglabājiet drošu attālumu starp darba vietu un apkārtējiem cilvēkiem. Cilvēkiem, kas ienāk darba vietā, jālieto individuālās aizsardzības līdzekļi. Atlūzas, kas rodas darba laikā, vai bojātu aksesuāru atlūzas var aizlidot ārpus darba vietas tuvākās apkārtnes.
Veicot darbu, kura laikā ieliekamais instruments var saskarties ar slēptu vadu zem sprieguma, turiet elektroinstrumentu aiz izolētiem rokturiem. Ieliekamajam instrumentam saskaroties ar vadu zem sprieguma, tajā var rasties spriegums, kas var izraisīt instrumenta lietotāja elektrošoku.
Iedarbinot instrumentu, turiet to stipri rokā (rokās). Pilna ātruma sasniegšanas laikā dzinēja reakcijas griezes momenta ietekmē instruments var apgriezties.
Ja tas ir iespējams, izmantojiet spīles apstrādājama elementa fiksēšanai. Darba laikā nekad neturiet mazu apstrādājamo elementu vienā rokā un instrumenta otrā rokā. Spīļu izmantošana nelielu apstrādājamo elementu fiksēšanas ļauj izmantot rokas instrumenta kontrolēšanai. Pārgriežot apaļus materiālus, tādus kā stieņi vai caurules, tiem ir tendence apgriezties, un tie var izraisīt iesprūdumu vai strauju kustību lietotāja virzienā.
Novietojiet barošanas vadu tālu no instrumenta rotējošiem elementiem. Kontroles pār instrumenta zaudēšanas gadījumā vads var tikt pārgriezts vai satverts, un lietotāja plauksta vai roka var tikt ievilkta ierīces rotējošajos elementos.
Nekad neatlieciet instrumentu līdz tā rotējošo elementu pilnīgas apstāšanās brīdim. Rotējošie elementi var "aizķert" pamatni un izraut instrumentu no kontroles.
Pēc ieliekamā aksesuāra nomaiņas vai jebkādas citas manipulācijas pārliecinieties, ka vārpstas uzgrieznis, instrumentu turētājs vai jebkāds cits regulēšanas instruments ir droši savilkts. Vaļīgs regulēšanas instruments var negaidīti pārvietoties, izraisot kontroles zaudēšanu, vaļīgi rotējoši elementi strauji atdalīsies.
Neiedarbiniet instrumentu tā pārnēsāšanas laikā. Nejaušs kontakts ar rotējošiem elementiem var novest pie apģērba daļas

satveršanas un ievilkšanas un instrumenta kontakta ar lietotāja ķermeni.
Regulāri tīriet instrumenta ventilācijas atveres. Dzinēja ventilators iesūc putekļus, kas rodas darba laikā, instrumenta iekšienē. Pārmērīga metāla daļiņu, ko satur putekļi, uzkrāšanās palielina elektrošoka risku.
Nestrādājiet ar instrumentu viegli uzliesmojošu materiālu tuvumā. Dzirksteles, kas rodas darba laikā, var izraisīt ugunsgrēku.
Neizmantojiet aksesuārus, kas prasa dzesēšanu ar ūdens. Ūdens vai dzesēšanas šķidrums var izraisīt elektrošoku.

Brīdinājumi, kas saistīti ar instrumenta atlēkšanu lietotāja virzienā.
Instrumenta atlēkšana lietotāja virzienā ir pēkšņa reakcija uz slīpdiska, pulēšanas lentes, sukas vai cita aksesuāra iesprūšanu vai saspiešanu. Iesprūšana vai saspiešana noveď pie rotējoša aksesuāra straujas apstāšanas, kā rezultātā elektroinstruments sāk griezties pretējā virzienā nekā aksesuārs.

Piemēram, ja apstrādājamais priekšmets bloķē vai saspiež slīpdisku, diska mala, kas ieiet saspiešanas punktā var iedziļināties materiāla virsmā, kā rezultātā disks var izkļūt vai tikt izsviests. Disks var arī izkļūt lietotājā virzienā vai virzienā atkarībā no slīpdiska kustības virzienā saspiešanas vietā. Šādos apstākļos slīpdiski var arī saplīst.

Instrumenta atlēkšana lietotāja virzienā ir nepareizas lietošanas un/vai lietošanas instrukcijā ietverto norādījumu neievērošanas rezultāts. Šo parādību var novērst, ievērojot zemāk minētos norādījumus.

Droši turiet instrumentu, ieņemot atbilstošu ķermeņa un roku pozīciju. Tas ļauj pretoties spēkiem, kas rodas atlēkšanas laikā. Lietotājs spēj kontrolēt instrumenta griešanās vai atlēkšanu, ja viņš ievēro attiecīgus piesardzības pasākumus.
Ievērojiet īpašu piesardzību strādājot stūru, asu malu u. tml. tuvumā. Izvairieties no slīpdiska uzsišanas un iesprūšanas. Stūru vai malu apstrādes laikā ir palielināts slīpdiska iesprūšanas risks, kas noved pie kontroles pār instrumentu zaudēšanas vai instrumenta atlēkšanas.
Neizmantojiet zaģripu ar zobiem. Asmeni izraisa biežu atlēkšanu un kontroles pār instrumentu zaudēšanu.
Ieliekamo instrumentu vienmēr ievadiet materiālā tajā pašā virzienā, kurā griezējmala iziet no materiāla (virziens, kurā tiek izmestas skaidas). Ja instruments tiek ievadīts nepareizā virzienā, ieliekama instrumenta griezējmala izkļūs no instrumenta un pavilks instrumentu tā vadīšanas virzienā.
Izmantojot rotējošās vīles, griešanas diskus, ātrgriezējtērauda vai cietsakausējuma griešanas diskus, vienmēr droši jānostiprina apstrādājamais materiāls. Šie aksesuāri var tikt aizķerti, ja tiek nedaudz noliekti griezumā, un izraisīt atlēkšanu. Ja griešanas disks tiek aizķerts, tas parasti saplīst. Ja rotējošā vīle vai cietsakausējuma griešanas disks tiek aizķerti, tie var izkļūt no griezuma un novest pie kontroles pār instrumentu zaudēšanas.
Brīdinājumi, kas saistīti ar slīpēšanu un griešanu ar slīpdiskiem
Izmantojiet tikai diskus, kas piemēroti darbam ar instrumentu, un aizsargus, kas projektēti noteiktam darba veidam. Piemēram, neslīpējiet ar griešanas slīpdisku malu. Griešanas slīpdiski ir paredzēti perimetra slodzei, sānspēku pielikšana šādam diskam var novest pie tā sašķelšanās.
Vītņotu slīpkonusu un rēdžu gadījumā izmantojiet tikai brīvus no bojājumiem disku kātus ar plakanu atloku ar atbilstošu izmēru un garumu. Pareizā kāta izmantošana samazina saplīšanas risku.
Neizraisiet griešanas disku "iesprūdumu", nepielieciet tiem pārāk liela spiediena. Nemēģiniet palielināt griezuma dziļumu. Diska pārslogošana palielina slodzi, tendenci uz sagriešanos un noplēšanu griešanas laikā, kā arī diska atlēkšanas vai bojāšanas iespējamību.
Nenovietojiet savas rokas vienā līnijā ar rotējošu disku vai aiz tā. Ja darba laikā disks attālinās no rokām, tad atlēkšanas gadījumā rotējošais disks un instruments tiks novirzīti lietotāja virzienā.
Ja disks ir aizķerts, iesprūdis vai griešana tika pārtraukta jebkāda iemesla dēļ, izslēdziet instrumentu un turiet to nekustīgi līdz diska pilnīgai apstāšanās. Nekad nemēģiniet atbrīvot disku no griezuma, ja disks kustas, pretējā gadījuma tas var atlēkt. Noskaidrojiet iemeslu un veiciet nepieciešamus pasākumus, lai likvidētu diska bloķēšanas iemeslu.
Neatsāciet griešanu apstrādājamajā materiālā. Ļaujiet diskam sasniegt pilnu ātrumu, pēc tam piesardzīgi atsāciet griešanu. Disks var iesprūst, izkļūt no materiāla vai atlēkt, ja elektroinstruments tiek iedarbināts apstrādājamajā materiālā.
Lai izvairītos no diska saspiešanas vai atlēkšanas, atbalstiet paneļus vai citus lielizmēra apstrādājamos materiālus. Lieliem materiāla gabaliem ir tendence ieliekties zem sava svara. Atbalsti jānovieto zem apstrādājamā materiāla griešanas līnijas tuvumā un materiāla malu tuvumā, pa abām griešanas līnijas pusēm.
Ievērojiet īpašu piesardzību, izgriežot nišas sienās vai citās virsmās. Disks var pārgriezt gāzes vai ūdens caurules vai elektriskos vadus, kā arī objektus, kas var izraisīt tā atlēkšanu.

Brīdinājumi, kas saistīti ar darbu ar stiepļu suku
Ievērojiet piesardzību, jo stiepļu atlūzas tiek izmestas arī normālas darbības laikā. Nepārslogojiet stieples, pieliekot sukai pārāk lielu spēku. Stieples viegli var izkļūt cauri plānam apģērbam un/vai ādai.
Pirms lietošanas ļaujiet sukām vismaz uz vienu minūti sasniegt darba ātrumu. Šajā laikā neviens nedrīkst atrasties pirms sukas vai vienā līnijā ar to. Šīs operācijas laikā no sukas tiek izsviestas vaļīgas stiepļu atlūzas vai stieples.
Novirziet ar sukas noņemto materiālu tālu no sevis. Darba laikā mazas atlūzas un mazi stiepļu fragmenti var tikt izmesti ar lielu ātrumu un iespiesties ādā.

AKUMULATORA APKOPE

Akumulatora lādēšanas drošības instrukcija

Uzmanību! Pirms lādēšanas sākšanas pārliecinieties, ka barošanas bloka korpuss, kabelis un spraudnis nav saplīsuši vai bojāti. Nedrīkst lietot lādēšanas staciju vai barošanas bloku, ja tie nedarbojas vai ir bojāti! Akumulatoru lādēšanai var izmantot tikai lādēšanas staciju un barošanas bloku, kas ietilpst komplektā. Cita barošanas bloka izmantošana var izraisīt ugunsgrēku vai instrumenta bojājumu. Akumulatoru var lādēt tikai slēgtā, sausā telpā, kas aizsargāta no nepiederošu personu, jo īpaši bērnu piekļuves. Lādēšanas staciju un barošanas bloku nedrīkst lietot bez pastāvīgas pieaugušā uzraudzības! Ja nepieciešams atstāt telpu, kur tiek veikta lādēšana, atvienojiet lādētāju no elektriskā tīkla, izvelkot lādētāja kontaktdakšu no elektriskā tīkla kontaktligzdas. Ja no lādētāja izdalās dūmi, aizdomīga smaka u. tml., nekavējoties atvienojiet lādētāja kontaktdakšu no elektriskā tīkla kontaktligzdas! Ierīce tiek piegādāta ar neuzlādētu akumulatoru, tāpēc pirms darba sākšanas tas ir jāuzlādē atbilstoši tālāk aprakstītajai procedūrai, izmantojot komplektā ietilpstošo barošanas bloku un lādēšanas staciju. *Li-Ion* tipa (litija jonu) akumulatoriem nepiemīt tā saucamais "atmiņas efekts", kas ļauj lādēt tos jebkurā brīdī. Tomēr ieteicams izlādēt akumulatoru parastas darbības laikā un pilnībā to uzlādēt. Ja darba raksturs neļauj izdarīt to katru reizi, veiciet šo procedūru vismaz ik pēc vairākiem darbības cikliem. Nekādā gadījumā nedrīkst izlādēt akumulatorus, izraisot īssavienojumu starp elektrodiem, jo tas rada neatgriezeniskus bojājumus! Nepārbaudiet arī akumulatora uzlādes līmeni, savienojot elektrodus un pārbaudot dzirksteļošanu.

Akumulatora uzglabāšana

Lai pagarinātu akumulatora kalpošanas laiku, nodrošiniet pareizus uzglabāšanas apstākļus. Akumulators iztur aptuveni 500 lādēšanas un izlādēšanas ciklus. Glabājiet akumulatoru temperatūru diapazonā no 0 °C līdz 30 °C, pie gaisa relatīvā mitruma 50 %. Lai uzglabātu akumulatoru ilgāku laiku, uzlādējiet to līdz aptuveni 70 % tilpuma. Ilgstošas uzglabāšanas gadījumā regulāri uzlādējiet akumulatoru vienu reizi gadā. Neļaujiet akumulatoram pārmērīgi izlādēties, jo tas saīsina tā kalpošanas laiku un var izraisīt tā neatgriezenisku bojājumu. Uzglabāšanas laikā akumulators pakāpeniski izlādējas izolācijas vadītspējas dēļ. Patvaļīgas izlādēšanās process ir atkarīgs no uzglabāšanas temperatūras — jo augstāka temperatūra, jo ātrāks izlādēšanās process. Nepareizas akumulatoru uzglabāšanas gadījumā var notikt elektrolīta noplūde. Noplūdes gadījumā likvidējiet to ar neitralizējošu līdzekli. Ja elektrolīts ir nonācis acīs, nomazgājiet tās ar lielu ūdens daudzumu, pēc tam nekavējoties vērsieties pēc medicīniskās palīdzības. **Ierīci nedrīkst lietot ar bojāto akumulatoru.** Pilnīgi izlietoto akumulatoru nododiet specializētā punktā, kas nodarbojas ar šāda veida atkritumu utilizāciju.

Akumulatoru transportēšana

Saskaņā ar tiesību aktu noteikumiem litija jonu akumulatori tiek uzskatīti par bīstamiem izstrādājumiem. Instrumenta lietotājs var transportēt instrumentu kopā ar akumulatoru un pašus akumulatorus ar sauszemes transportu. Nav jāizpilda papildu nosacījumi. Ja transportēšana ir uzticēta trešajām personām (piemēram, sūtīšana ar kurjerpastu), jārīkojas saskaņā ar tiesību aktu noteikumiem, kas attiecas uz bīstamu izstrādājumu transportēšanu. Pirms akumulatoru sūtīšanas sazinieties par šo jautājumu ar personu ar atbilstošu kvalifikāciju.

Nedrīkst transportēt bojātus akumulatorus. Akumulatori ir jāizņem no ierīces uz transportēšanas laiku un jāaizsargā atklāti kontakti, piemēram, aizlīmējot tos ar izolācijas lenti. Aizsargājiet akumulatorus iepakojumā tā, lai transportēšanas laikā tie nepārvietotos iepakojuma iekšā. Ievērojiet arī vietējo tiesību aktu noteikumus, kas attiecas uz bīstamu izstrādājumu transportēšanu.

Barošanas akumulators

Ierīces barošanai var izmantot tikai vienu no minētajiem akumulatoriem *Li-Ion YATO* 18 V: YT-82842, YT-82843, YT-82844, YT-82845, ko var lādēt tikai ar lādētājiem *YATO* YT-82848 vai YT-82849. Nedrīkst izmantot citus akumulatorus ar citu nominālo spriegumu, kas nav piemēroti ierīces akumulatora ligzdai. Nedrīkst modificēt ligzdu un/vai akumulatoru, lai tos pielāgotu vienu otram. Ievadiet akumulatoru barošanas ligzdā tā, lai tā kontakti būtu vērsti instrumenta iekšā, līdz iedarbojas akumulatora fiksators. Pārliecinieties, ka akumulators neizbīdīsies darbības laikā. Lai atslēgtu akumulatoru, nospiediet fiksatoru un paturiet to nospiestu, pēc tam izbīdiet akumulatoru no instrumenta korpusa.

Akumulatora lādēšana

Uzmanību! Pirms lādēšanas atvienojiet lādēšanas stacijas barošanas bloku no elektriskā tikla, izvelkot kontaktdakšu no elektriskā tīkla kontaktligzdas. Iztīriet akumulatoru un tā spailes no netīrumiem un putekļiem ar mīkstu, sausu lupatiņu.

Akumulatoram ir iebūvēts uzlādes indikators. Nospiežot pogu, iedegas gaismas diodes (II) — jo vairāk, jo augstāks akumulatora uzlādes līmenis. Ja pēc pogas nospiešanas gaismas diodes neiedegas, tas nozīmē, ka akumulators ir izlādēts.

Atvienojiet akumulatoru no instrumenta.

Ievadiet akumulatoru lādētāja ligzdā (V).

Pievienojiet lādētāju elektriskā tīkla kontaktligzdā.

Iedegas sarkana gaismas diode, kas nozīmē lādēšanas procesu.

Pēc lādēšanas pabeigšanas sarkanas gaismas diode nodziest, un iedegas zaļā gaismas diode, kas nozīmē, ka akumulators ir pilnībā uzlādēts.

Izvelciet barošanas bloka kontaktdakšu no elektriskā tīkla kontaktligzdas.

Izbīdiet akumulatoru no lādēšanas stacijas, nospiežot akumulatora fiksatora pogu.

Uzmanību! Ja pēc lādētāja pievienošanas elektriskajam tīklam iedegas zaļa gaismas diode, tas nozīmē, ka akumulators ir pilnībā uzlādēts. Šādā gadījumā lādētājs neuzsāk lādēšanas procesu.

LEŅĶA DZIRNAVIŅAS PIEDERUMU MONTĀŽA

Slīpdiska pārsega uzstādīšana
Šim mērķim uzlieciet slīpdiska pārsegu uz korpusa cilindriskās daļas ap vārpstu un bloķējiet to ar skrūvēm tā, lai pārsegs būtu nostiprināts taisni, stingri un droši. Uzstādiet slīpdiska pārsegu tā, lai slīpdiska daļa, kas nav aizsegta, atrastos pēc iespējas tālāk no slīpmašīnas lietotāja rokas. Nekad nelietojiet slīpmašīnu bez pareizi uzstādīta slīpdiska pārsega!
Slīpmašīnas komplektā ietilpst pārsegs, kas nodrošina atbilstošu aizsardzību, tikai slīpējot ar slīpdiskiem un diskiem ar smilšpapīra lapām un dažām stiepļu birstēm. Pēc slīpdiska uzstādīšanas uz vārpstas, disks nedrīkst izvirzīties ārpus pārsega sānu malas. Veicot citu atļautu darba veidu, sazinieties ar ražotāju, lai iegādātos pārsegu, kas paredzēts šim darba veidam.
Izmantojot A tipa pārsegu (griešanai) slīpēšanai ar sānu virsmu, pārsegs var saskarties ar apstrādājamu priekšmetu, izraisot sliktu kontroli pār instrumentu. Izmantojot B tipa pārsegu (slīpēšanai), griešanai ar slīpdisku, tiek paaugstināts dzirksteļu un daļiņu, kā arī diska daļu tās sašķelšanas gadījumā iedarbības risks. Izmantojot A tipa pārsegu (griešanai), B tipa pārsegu (slīpēšanai) vai C tipa pārsegu (kombinēto) betona vai akmens griešanai vai slīpēšanai ar sānu virsmu, tiek paaugstināts putekļu iedarbības un kontroles zaudēšanas atsitiena lietotāja virzienā rezultātā risks. Izmantojot A tipa pārsegu (griešanai), B tipa pārsegu (slīpēšanai) vai C tipa pārsegu (kombinēto) ar diska stiepļu birsti ar biezumu, kura dēļ birste izvirzās ārpus pārsega atloku, stieples var aizķert pārsegu, kā rezultātā stieples sašķelsies.

Papildroktura uzstādīšana
Uzstādiet rokturi, droši pieskrūvējot to pie instrumenta galvas.

LEŅĶA DZIRNAVIŅAS ABRAZĪVĀ RITEŅU APSTRĀDE

UZMANĪBU! Uzstādot slīpdiskus, barošanas spriegumam ir jābūt atvienotam. Demontējiet akumulatoru no instrumenta ligzdas!

Stiprināšanas atloku novietojums
Pievērsiet uzmanību tam, ka slīpdisku biezums to stiprināšanas pie vārpstas var atšķirties.
Atkarībā no izmantojamiem plāniem (biezums līdz 3,2 mm) vai bieziem (biezums virs 3,2 mm) slīpdiskiem abrazīvie diski, stiprināšanas atloku novietojums ir atšķirīgs. Maksimālais slīpdiska biezums, ko var uzstādīt slīpmašīnā, ir 6 mm.

Slīpdisku uzstādīšana
Atslēdziet barošanas spriegumu no instrumenta. Demontējiet akumulatoru no instrumenta ligzdas!
Uzstādīšanas laikā pievērsiet uzmanību tam, lai A malas (IV) vārpstas stieņa apakšdaļā un stiprināšanas atloki precīzi sakristu.
Uzstādiet augšējo stiprināšanas atloku uz vārpstas.
Uzstādiet slīpdisku uz vārpstas un augšējā stiprināšanas atloka.
Uzskrūvējiet apakšējo stiprināšanas atloku uz vārpstas.
Iespiediet vārpstas bloķētāju un pievelciet apakšējo stiprināšanas atloku ar atslēgu, pēc tam atlaist spiedienu uz bloķētāja pogu.
Uzstādiet akumulatoru, ieslēdziet slīpmašīnu un aptuveni vienu minūti novērojiet tās darbību bez slodzes.
Demontējiet akumulatoru un pārbaudiet slīpdisku stiprinājumu.

Slīpdisku demontāža
Izslēdziet slīpmašīnu un demontējiet akumulatoru no instrumenta ligzdas.
Nospiediet vārpstas bloķētāju un atskrūvējiet apakšējo stiprināšanas atloku ar stiprināšanas atslēgu, pēc tam noņemiet slīpdisku no vārpstas. Iztīriet vārpstu un stiprināšanas atlokus no putekļiem un citiem netīrumiem, kas radušies darba laikā.

Slīpdisku veidi
Darbam ar slīpmašīnu var izmantot jebkādu slīpdisku, kas pastiprināts ar pinumu un paredzēts lietošanai ar leņķa slīpmašīnām ar pieļaujamo perifērisko ātrumu vismaz 80 m/s un stiprinājuma un ārējo diametru, kas noteikts tabulā ar tehniskajiem datiem.
Ja slīpdisks ir aprīkots ar caurumu bez vītnes, tā uzstādīšanai izmantojiet stiprināšanas atlokus.
Var arī uzstādīt diskus ar tabulā ar tehniskajiem datiem noteikto ārējo diametru, kas aprīkoti ar M14 vītņotu caurumu. Šādā gadījumā neizmantojiet stiprināšanas atlokus un pieskrūvējiet disku tieši pie vārpstas, bloķējot to ar pogu un stingri un droši pievelkot disku ar plakanu uzgriežņatslēgu (neietilpst slīpmašīnas komplektā).
Disku gadījumā, kas ļauj uzstādīt smilšpapīra slīpdisku ar *Velcro* stiprinājumu, var lietot tikai smilšpapīra slīpdiskus ar diametru, kas noteikts tabulā ar tehniskajiem datiem. Novietojiet slīpdiskus koncentriski uz diska. Slīpdiska mala nedrīkst izvirzīties ārpus diska malas.
Var arī izmantot dimanta slīpdiskus ar tabulā ar tehniskajiem datiem noteiktajiem izmēriem, kas paredzēti sausai griešanai un slīpēšanai. Uzstādīšana ir jāveic tāpat kā slīpdisku gadījumā. Izmantojot dimanta segmentu diskus, atstarpe starp segmentiem, kas mērītas uz diska apkārtmēra, nedrīkst pārsniegt 10 mm, un segmentiem ir jābūt negatīvs uzplūdes leņķis.
Metālu apstrādei ieteicams izmantot slīpdiskus, kas izgatavoti no materiāliem, kuri paredzēti noteikta metāla veida apstrādei.

Iepazīstieties ar dokumentāciju, kas pievienota slīpdiskam.
Keramisko materiālu apstrādei var izmantot slīpdiskus, kas paredzēti akmens apstrādei, vai dimanta diskus, kas paredzēti sausai darbībai.
Stiepļu birstes un smilšpapīra slīpdiskus ieteicams izmantot vecu krāsu pārklājumu noņemšanai no metāla elementiem.
Aizliegts modificēt stiprināšanas caurumu, vārpstu vai izmantot redukcijas gredzenus, lai pielāgotu stiprināšanas cauruma diametru vārpstas diametram. Aizliegts izmantot slīpdiskus ar citu stiprinājuma diametru, kas nav norādīts tabulā ar tehniskajiem datiem.
Aizliegts izmantot diskus ar griezējķēdi vai zāģripas, jo tie paaugstina instrumenta atsitiena lietotāja virzienā risku.
Uzmanību! Aizliegts lietot citus slīpdiskus, kas nav atļauti lietošanai šajā instrukcijā, pat ja tos var uzstādīt uz slīpmašīnas vārpstas. Nepareizi diski var neizturēt slodzi, kas rodas leņķa slīpmašīnas darbības laikā. Bojātie, sašķēlušies slīpdiski rada nopietnu traumu vai nāves risku.

UZMANĪBU! Veicot visas šajā nodaļā minētās darbības, ierīcei ir jābūt atvienotai no barošanas sprieguma — akumulatoram ir jābūt atvienotam no instrumenta!

LEŅĶA DZIRNAVIŅAS IZMANTOŠANA

Demontējiet akumulatoru no instrumenta ligzdas!
Pirms sākat darbu ar instrumentu, pārliecinieties, ka korpuss un akumulators nav bloķēts.
Ja ir redzami jebkādi bojājumi, nedrīkst pievienot akumulatoru instrumentam!
Uzstādiet slīpdiska pārsegu un rokturi.
Nekad nestrādājiet ar slīpmašīnu bez uzstādīta slīpdiska pārsega!
Izvēlieties atbilstošu slīpdiska tipu atkarībā no darba veida un uzstādiet disku uz slīpmašīnas vārpstas.
Nostipriniet apstrādājamo materiālu attiecīgā veidā tā, lai tas nepārvietotos apstrādes laikā, piemēram, izmantojot spīles vai skrūvspīles. Slīpmašīnas disks rotē ar augstu ātrumu un nepareiza apstrādājamā materiāla nostiprināšana var novest pie tā nekontrolētas pārvietošanās darbības laikā, kas paaugstina nopietnu traumu gūšanas risku.
Griešanas gadījumā atbalstiet griezto materiālu abās griešanas līnijas pusēs tā, lai griezējdisks neiesprūstu griešanas laikā. Novietojiet balstus grieztā materiāla malas un griešanas līnijas tuvumā.
Uzvelciet acu un dzirdes aizsardzības līdzekļus un aizsargcimdus.
Pārliecinieties, ka slēdzis atrodas pozīcijā “izslēgts — O”. Pēc tam pievienojiet akumulatoru instrumentam.
Ieņemiet atbilstošu pozīciju, kas garantē līdzsvara saglabāšanu, un iedarbiniet slīpmašīnu ar slēdzi.
Ja slēdzis atrodas slīpmašīnas korpusa augšpusē vai sānos, lai ieslēgtu slīpmašīnu, nospiediet slēdzi tās aizmugurē un pēc tam, neatlaižot spiedienu, pārvietojiet to uz priekšu virzienā, kas apzīmēts ar “I”. Slēdzim var būt fiksators, kas ļauj to bloķēt šajā pozīcijā, lai atvieglo ilgstošu darbu. Lai izslēgtu slīpmašīnu, nospiediet slēdzi slīpmašīnas aizmugurē un ļaujiet tai atgriezties sākotnējā pozīcijā. Strāvas padeves pārtraukšanas gadījumā, strādājot ar bloķētu slēdzi, darbu var atsākt pēc strāvas padeves atjaunošanas un slēdža atkārtotas nospiešanas.
Ja slīpmašīna ir aprīkota ar slēdzi roktura apakšdaļā, nospiediet bloķētāja pogu un turiet to nospiestu, pēc tam nospiediet slēdzi. Veicot darbu, jātur nospiests slēdzis, bet nav jātur nospiesta bloķētāja poga. Atlaižot spiedienu uz slēdzi, slīpmašīna tiek izslēgta. Šāds slēdzis nav aprīkots ar iespēju bloķēt to uz darba laiku.
Sāciet strādāt, pieliekot atbilstošu diska virsmu pie apstrādājama materiāla:
— slīpdisku slīpēšanai gadījumā slīpējiet ar sānu un priekšējo virsmu;
— lapiņveida slīpdisku gadījumā slīpējiet ar sānu virsmu tā, lai smilšpapīra lapiņas pārvietotos paralēli apstrādājamam materiālam;
— disku, kas ļauj nostiprināt smilšpapīru ar *Velcro* stiprinājumu, gadījumā slīpējiet ar sānu virsmu;
— stiepļu birstu gadījumā veiciet apstrādi ar stiepļu galiem, nevis ar to sānu virsmu;
— griezējdisku gadījumā grieziet ar priekšējo virsmu, neslīpējiet ar griezējdisku priekšējo virsmu.

Griešanās ātruma regulēšana (VI)
Griešanās ātruma regulēšana ir iespējama tikai tad, ja ir pievienots akumulators.
Nospiežot pogu, iedegas blakus ātruma numuram esošie indikatori. Jo lielāks ātruma skaitlis, jo augstāks griešanās ātrums. Nospiežot pogu pēc augstākā ātruma sasniegšanas, ierīce atgriežas pie zemākā ātruma. Zemāki ātrumi deg zaļā krāsā, un augstāko ātrumu indikatori deg sarkanā krāsā.
Izmantojiet zemākus ātrumus birstēm un smilšpapīra slīpdiskiem. Izmantojiet augstākus ātrumus slīpdiskiem.

Slīpējot ar sānu virsmu, turiet slīpmašīnu leņķī, kas nepārsniedz 30 grādus attiecībā pret apstrādājamu virsmu (VII). Pārvietojiet slīpmašīnu ar plūstošām kustībām no sevis un uz sevi.
Griešanas laikā griezējdiskam ir jāatrodas taisnā leņķī pret grieztu virsmu. Neveiciet griešanu citā leņķī. Aizliegts mainīt griezējdiska leņķi attiecībā pret apstrādājamu materiālu griešanas laikā. Veiciet griešanu tikai taisnā līnijā. Iepriekš minēto norādījumu neievērošana paaugstina griezējdiska iesprūduma apstrādājamā materiālā risku, kas var izraisīt atsitienu lietotāja virzienā, diska plīsumu vai sašķelšanos.
Griešanas laikā vadiet slīpmašīnu diska griešanās virzienā (VIII).
Darba ar slīpmašīnu laikā neizdariet pārmērīgu spiedienu uz apstrādājamu materiālu un neveiciet straujas kustības, lai izvairītos no slīpdiska iesprūduma vai plīsuma un tā sašķelšanos.

Nepieļaujiet slīpmašīnas pārslodzi — ārējās virsmas temperatūra nekad nedrīkst pārsniegt 60 °C.
Pēc darba pabeigšanas izslēdziet slīpmašīnu, demontējiet akumulatoru un veiciet apskati.
Uzmanību! Disks var rotēt vēl kādu laiku pēc slīpmašīnas izslēgšanas. Pirms apskates veikšanas pagaidiet, līdz disks atdziest. Darba laikā gan disks, gan apstrādājams materiāls var uzkarst līdz augstai temperatūrai.

Atcerieties! Strādājot ar leņķa slīpmašīnu:
vienmēr lietojiet acu aizsardzības līdzekļus;
nelietojiet slīpdiskus ar maksimālo pieļaujamo perifērisko ātrumu, kas ir zemāks par 80 m/s;
nelietojiet slīpdiskus ar maksimālo pieļaujamo griešanās ātrumu, kas ir zemāka par slīpmašīnas griešanās ātrumu.

TAISNĀS DZIRNAVIŅAS PIEDERUMU MONTĀŽA

UZMANĪBU! Veicot visas šajā nodaļā minētās darbības, ierīcei ir jābūt atvienotai no barošanas sprieguma — akumulatoram ir jābūt atvienotam no instrumenta!

Aprīkojuma uzstādīšana instrumentu turētājā (II)
Pirms ieliekamā instrumenta ievietošanas turētājā, var būt nepieciešams atlaist vaļīgāk stiprināšanas uzgriezni. Šim mērķim turiet vārpstu ar vienu atslēgu, un ar otru atskrūvējiet uzgriezni. Nedemontējiet uzgriezni pilnībā no turētāja.
Ievietojiet ieliekamā instrumenta kātu turētājā. Atstarpe starp ieliekamā instrumenta darba daļu un instrumentu turētāju nedrīkst pārsniegt 8 mm. Papildus tam jāpārliecinās, ka vismaz puse no ieliekamā instrumenta kāta atrodas instrumentu turētāja iekšā.

Aprīkojumu var demontēt, atlaižot vaļīgāk stiprināšanas uzgriezni.
Brīdinājums! Tieši pēc darba pabeigšanas ieliekamais instruments var būt karsts. Pirms demontāžas pagaidiet, līdz tas atdziest.

TAISNĀS DZIRNAVIŅAS EKSPLUATĀCIJA

Slīpmašīnas iedarbināšana un apturēšana
Pirms slīpmašīnas iedarbināšanas satveriet to ar abām rokām aiz rokturiem vai aiz izolētām korpusa daļām un pārliecinieties, ka ieliekamais instruments nesaskaras ar nevienu priekšmetu. Vārpstas griešanās virziens ir norādīts ar bultiņu uz instrumenta korpusa instrumenta turētāja tuvumā.
Iedarbiniet instrumentu, nospiežot un turot nospiestu slēdža pogas aizmugurējo daļu un pēc tam pārbīdot to uz priekšu (III). Slēdzi var bloķēt priekšējā pozīcijā, kas var būt noderīgs ilgstoša darba laikā.
Turiet iedarbināto instrumentu šādā pozīcijā aptuveni 30 sekundes, vienlaikus novērojot, vai nerodas aizdomīgas skaņas, pārmērīgs troksnis vai pārmērīgas vibrācijas.
Ja nav pamanītas nekādas nepareizas darbības pazīmes, izslēdziet instrumentu, atlaižot spiedienu uz slēdzi vai, ja tas ir bloķēts, nospiežot slēdža pogas aizmugurējo daļu. Poga automātiski atgriežas sākotnējā pozīcijā, taču ieliekamais instruments var kustēties vēl kādu laiku pēc slēdža atlaišanas.
Instrumentu var atlikt tikai pēc ieliekama instrumenta pilnīgas apstāšanās.

Griešanās ātruma regulēšana (IV)
Griešanās ātruma regulēšana ir iespējama, tikai ja ir pievienots barošanas akumulators.
Nospiediet pogu, secīgi iedegas blakus ātruma skaitļa esošie indikatori. Jo lielāks ātruma skaitlis, jo augstāks griešanās ātrums. Nospiežot pogu pēc augstākā ātruma sasniegšanas, instruments pāriet uz zemāko ātrumu. Zemāko ātrumu indikatori deg zaļā gaismā, un augstāko ātrumu indikatori deg sarkanā gaismā.

IZMANTOJOT TAISNO DZIRNAVIŅAS

Lietojot slīpdiskus, ievērojiet piesardzības pamatpasākumus. Pirms katras lietošanas reizes veiciet slīpdisku apskati, lai pārliecinātos, ka tie nav bojāti vai deformēti. Nedrīkst lietot slīpdiskus, ja ir pamanīti jebkādi to bojājumi. Slīpdiskus nedrīkst mest, sist pa tiem vai strauji pielikt apstrādājamam materiālam. Tas var izraisīt slīpdiska sašķelšanos, kas var kļūt par nopietnu traumu iemeslu. Aprīkojuma stienis nedrīkst izvirzīties vairāk par 8 mm no instrumentu turētāja.
Lietojiet piederumus atbilstoši to paredzētajam pielietojumam. Piemēram, neslīpējiet ar slīpdiskiem, kas paredzēti sānu griešanai, neizmantojiet urbjus sānu frēzēšanai.
Pirms piederumu uzstādīšanas iestatiet noteiktam aprīkojuma veidam atbilstošo darba ātrumu. Pēc piederuma uzstādīšanas ļaujiet tam sasniegt pilnu darba ātrumu. Pielieciet apstrādājamam materiālam tikai piederumus, kas griežas ar pilno ātrumu. Nepiemērojiet pārmērīgu spēku, bet tikai tādu, kas ir nepieciešama pareizai darbībai. Pielieciet slīpdiskus apstrādājamam materiālam nelielā leņķī. Pielieciet griezējdiskus perpendikulāri paredzētajam griezumam. Pielieciet birstes tā, lai veiktu apstrādi ar stiepļu galiem, nevis ar to sānu virsmām.
Pēc apstrādes pabeigšanas droši noņemiet piederumus no apstrādājama materiāla, izslēdziet elektroinstrumentu un pagaidiet, līdz ieliekamais piederums pilnībā apstājas. Atvienojiet akumulatoru no elektroinstrumenta un veiciet demontāžu vai regulēšanu.
Nostipriniet apstrādājamu materiālu vai atbalstiet to tā, lai novērstu materiāla vai tā fragmentu nekontrolētu kustību apstrādes

laikā. Šim mērķim var izmantot balstus, turētājus, spīles, skrūvspīles u. tml. Nostipriniet materiālu tā, lai nodrošinātu brīvu piekļuvi apstrādājamajai virsmai.
Vienmēr turiet instrumentu ar abām rokām aiz izolētajiem rokturiem (V). Tas padara darbu drošāku un ļauj vieglāk kontrolēt instrumentu, arī neparedzētās situācijās.
Turiet instrumentu ar spēku, kas pietiekams drošam darbam. Pārāk spēcīgs satvēriens var izraisīt nogurumu. Izvairieties no instrumenta turēšanas tikai ar pirkstiem.
Lietojot piederumus, kas uzskrūvējami uz vītņota kāta, izvēlieties piederumus tā, lai stiprināšanas vītne nebūtu garāka par caurumu, kurā tie tiek ieskrūvēti. Tas novērš piederumu saplīšanu. Izmantojiet stieņus ar plakanu balstatloku bez izgriezumiem un iedziļinājumiem. Tas palielina stieņa un piederuma saskares virsmu un novērš tā saplīšanu.
Nedrīkst izmantot piederumus, kuru diametrs pārsniedz šajā instrukcijā norādīto.

Sāciet darbu. Nepārtraukta darba laikā kontrolējiet slīpmašīnas un instrumenta uzkāršanu, un, temperatūrai paaugstinoties, veiciet pārtraukumus darba laikā. Lai novērstu dzinēja pārkaršanu, ieteicams ievērot biežus pārtraukumus slīpamašīnas darbības laikā un rūpēties par ventilācijas atveru caurejamību.
Strādājot ar slīpmašīnu, neizdariet pārmērīgu spiedienu uz apstrādājamu materiālu un neveiciet straujas kustības, lai izvairītos no uzstādīta aprīkojuma vai pašas slīpmašīnas bojājuma.
Urbjot vai frēzējot tēraudā vai alumīnijā, dzesējiet instrumentus ar emulģējošu eļļu vai dzesēšanas šķidrumu, kas ieteicami noteiktam materiālam, savukārt, strādājot ar misiņu, nav ieteicams lietot dzesēšanas šķidrumu. Caurumu urbšanas pēdējā posmā samaziniet spiedienu uz urbi, lai izvairītos no tā lūzuma vai iesprūduma. Urbja iesprūduma gadījumā nekavējoties izslēdziet instrumentu. Pārāk liela spiediena uz instrumentu izdarīšana vai nepareizas griešanās ātruma izvēle noteiktam darba veidam izraisa instrumenta pārslodzi, ko var atpazīt pēc instrumenta korpusa ārējās virsmas ievērojamas uzkaršanas.
Nepieļaujiet instrumenta pārslodzi — ārējo virsmu temperatūra nekad nedrīkst pārsniegt 60 °C.
Pēc darba pabeigšanas izslēdziet instrumentu, atvienojiet akumulatoru un veiciet tehnisko apkopi un apskati.

TEHNISKĀ APKOPE UN APSKATES

UZMANĪBU! Pirms regulēšanas vai tehniskās apkopes veikšanas, izvelciet instrumenta kontaktdakšu no elektrotīkla kontaktligzdas vai atvienojiet akumulatoru no instrumenta. Pēc darba pabeigšanas pārbaudiet elektroinstrumenta tehnisko stāvokli, veicot ārējo apskati un novērtējot: korpusu un rokturi, elektriskā kabeļa kontaktdakšu un aizsargu pret pārmērīgu kabeļa salocīšanu vai akumulatora korpusu, ventilācijas atveru caurejamību, suku dzirksteļošanu, gultņu un pārvadu darbības skaļumu, iedarbināšanu un darbības vienmērību. Garantijas periodā lietotājs nedrīkst demontēt elektroinstrumentus un nomainīt nekādus mezglus vai sastāvdaļas, jo tas noved pie garantijas tiesību zaudēšanas. Visas problēmas, kas pamanītas apskates vai darbības laikā, ir signāls, lai veiktu remontu servisa centrā. Pēc darba pabeigšanas iztīriet korpusu, ventilācijas atveres, pārslēgus, papildrokturi un pārsegus, piemēram, ar saspiestā gaisa plūsmu (ar spiedienu, kas nepārsniedz 0,3 MPa), otu vai sausu lupatiņu, neizmantojot ķīmiskos līdzekļus un mazgāšanas šķidrumus. Iztīriet instrumentus un rokturus ar sausu, tīru lupatiņu.

POPIS NÁŘADÍ

Úhlová bruska je elektrické nářadí určené k broušení a řezání kovových a minerálních stavebních materiálů, jako jsou cihly, přírodní a umělý kámen, beton, dlaždice atd., brusnými kotouči a brusnými hlavicemi vybranými podle daného materiálu V žádném případě nepoužívejte nářadí k jinému než výše uvedenému zpracování materiálů, např. k broušení a řezání nebo leštění dřeva. Správný, spolehlivý a bezpečný provoz brusky je závislý na správném používání, proto před použitím brusky:

Před zahájením práce s nářadím si přečtěte celý návod k obsluze a uschovejte ho pro pozdější potřebu.
Vždy používejte ochranu očí.
Nepoužívejte brusné hlavice s maximální přípustnou obvodovou rychlostí nižší než 80 m/s!
Nepoužívejte brusné hlavice s maximálními přípustnými otáčkami nižšími, než jsou otáčky brusky.
Upozornění! Prach vznikající při broušení některých povrchů může být zdraví škodlivý nebo toxický.

Dodavatel nenese odpovědnost za škody vzniklé v důsledku nedodržení bezpečnostních zásad a pokynů tohoto návodu k obsluze.

VYBAVENÍ

Produkt je dodáván v kompletním stavu, ale vyžaduje provedení přípravných činností před zahájením práce. Současně s výrobkem se dodává: baterie, nabíjecí stanice (nabíječka), kryt brusného kotouče, klíč na brusné hlavice a pomocná rukojeť.

TECHNICKÉ PARAMETRY

Parametr	Měrná jednotka	Hodnota
Katalogové číslo		YT-828293
Síťové napětí	[V]	18 DC
Jmenovité otáčky	[min^{-1}]	3000 - 8500
Průměr brusného kotouče	[mm]	125
Průměr otvoru brusného kotouče	[mm]	22,2
Koncovka vřetene		M14
Hmotnost	[kg]	1,26
Hladina hluku		
- akustický tlak $L_{Pa} \pm K_{Pa}$	[dB (A)]	89,0 ± 3,0
- výkon $L_{wA} \pm K_{wA}$	[dB (A)]	97,0 ± 3,0
Úroveň vibrací $a_{h, AG} \pm K$ (hlavní rukojeť / pomocná rukojeť)	[m/s^2]	7,28 ± 1,5
Třída izolace		III
Stupeň ochrany		IPX0
Typ baterie		Li-Ion
Kapacita baterie	[Ah]	4
Nabíječka*		
Vstupní napětí	[V]	220 - 240
Frekvence sítě	[Hz]	50 / 60
Výstupní napětí	[V]	21 DC
Výstupní proud	[A]	2,4
Jmenovitý výkon	[W]	60
Čas nabíjení**	[h]	2

Parametr	Měrná jednotka	Hodnota
Katalogové číslo		YT-82824
Jmenovité napětí	[V]	18 DC
Průměr sklíčidla	[mm]	6
Maximální průměr nástavce	[mm]	25
Velikost závitu pojistné matice		M15
Jmenovité otáčky	[min^{-1}]	8 000 – 26 000
Hladina hluku		
- akustický tlak	[dB(A)]	78,0 ± 3,0
- výkon	[dB(A)]	89,0 ± 3,0
Úroveň vibrací	[m/s^2]	2,47 ± 1,5
Stupeň ochrany		IPX0
Hmotnost	[kg]	1,37
Typ baterie		Li-Ion

* pouze u modelů vybavených baterií a nabíječkou
** uvedená doba nabíjení se vztahuje pouze na baterii s kapacitou uvedenou v tabulce

Deklarovaná hodnota emise hluku byla měřena pomocí standardní zkušební metody a může být použita k porovnání jednoho nářadí s druhým. Deklarovaná hodnota emise hluku může být použita při předběžném posouzení expozice.
Deklarovaná celková hodnota vibrací byla měřena pomocí standardní zkušební metody a může být použita k porovnání jednoho nářadí s druhým. Deklarovaná celková hodnota vibrací může být použita pro počáteční posouzení expozice.
Upozornění! Emise vibrací při práce s nářadím se mohou lišit od deklarované hodnoty v závislosti na způsobu použití nářadí.
Upozornění! Je třeba stanovit bezpečnostní opatření k ochraně obsluhy na základě posouzení expozice v reálných pracovních podmínkách (včetně všech částí pracovního cyklu, např. doba, kdy je nářadí vypnuté nebo pracuje na volnoběhu, doba aktivace).

VŠEOBECNÉ BEZPEČNOSTNÍ PODMÍNKY

POZOR! Přečíst všechny níže uvedené instrukce. Jejich nedodržování může vést k zasažení elektrickým proudem, požáru nebo úrazu. Pojem „elektrické nářadí" použitý v instrukcích se vztahuje na všechna nářadí poháněná elektrickým proudem bez ohledu na to, jestli jsou s přívodem nebo bez něho.

DODRŽOVAT NÍŽE UVEDENÉ INSTRUKCE

Pracoviště
Pracoviště je třeba udržovat dobře osvětlené a čisté. Nepořádek a špatné osvětlení mohou být příčinou nehod.
Není dovoleno pracovat s elektrickým nářadím v prostředí se zvýšeným rizikem výbuchu, kde se nacházejí hořlavé kapaliny, plyny nebo výpary. Elektrická nářadí vytvářejí jiskry, které při styku s hořlavými plyny nebo výpary mohou způsobit požár.
Dětem a nepovolaným osobám není dovolen přístup na pracoviště. Snížená pozornost může být příčinou ztráty kontroly nad nářadím.

Elektrická bezpečnost
Zástrčka elektrického přívodu musí lícovat se síťovou zásuvkou. Není dovoleno zástrčku přizpůsobovat. Není dovoleno používat žádné adaptéry pro přizpůsobení zástrčky do zásuvky. Nepřizpůsobovaná zástrčka lícující se zásuvkou snižuje riziko zasažení elektrickým proudem.
Vyhýbat se kontaktu s uzemněnými plochami jako potrubí, ohřívače a ledničky. Uzemnění těla zvyšuje riziko zasažení elektrickým proudem.
Není dovoleno vystavovat elektrické nářadí kontaktu s atmosférickými srážkami nebo vlhkostí. Voda a vlhkost, které se dostanou dovnitř elektrického nářadí, zvyšují riziko zasažení elektrickým proudem.
Nepřetěžovat napájecí kabel. Nepoužívat napájecí kabel k přenášení, připojování nebo odpojování zástrčky ze síťové zásuvky. Zamezit dotyku napájecího kabelu s teplem, oleji, ostrými hranami a pohyblivými předměty. Poškození napájecího kabelu zvyšuje riziko úrazu elektrickým proudem.
V případě práce mimo uzavřeného prostoru nutno používat prodlužovací kabel určený pro použití mimo uzavřeného prostoru. Použití náležitého prodlužovacího kabelu snižuje riziko zasažení elektrickým proudem.
V případě, že je použití nářadí ve vlhkém prostředí nevyhnutné, je třeba v napájecím obvodu použít jako ochranu rozdílový proudový chránič (RCD). Použití RCD snižuje riziko úrazu zaviněného elektřinou.

Osobní bezpečnost
Pracuj, jen když jsi v dobré fyzické a psychické kondici. Soustřeď se na to, co děláš. Nepracuj, když jsi unavený nebo pod vlivem léků nebo alkoholu. Chvíle nepozornosti během práce může vést k vážným zraněním těla.
Používej prostředky osobní ochrany. Vždy si nasaď ochranné brýle. Používání prostředků osobní ochrany jako protiprachový respirátor, ochranná obuv, přilba a chrániče sluchu snižují riziko vážných úrazů.
Zabraň náhodnému zapnutí nářadí. Před připojením nářadí k elektrické síti se ubezpeč, že elektrický spínač je v poloze „vypnuto". Držení nářadí s prstem na spínači nebo připojování elektrického nářadí, když je spínač v poloze „zapnuto", může vést k vážným úrazům.
Před zapnutím elektrického nářadí odstraň všechny klíče a jiné nástroje, kterých bylo použito na jeho seřizování. Klíč ponechaný v rotujících elementech nářadí může způsobit vážné úrazy těla.
Udržuj rovnováhu. Po celou dobu udržuj náležité postavení. Umožní to jednodušší ovládnutí elektrického nářadí v případě neočekávaných situací během práce.
Používej ochranný oděv. Nepoužívej příliš volný oděv a bižutérii. Udržuj vlasy, oděv a pracovní rukavice mimo dosahu pohyblivých částí elektrického nářadí. Volný oděv, bižutérie nebo dlouhé vlasy se mohou zachytit do pohyblivých částí nářadí.
Používej odsávače prachu nebo zásobníky na prach, jestliže je nářadí tímto způsobem vybaveno. Postarej se o to, aby byly správně připojeny. Používání odsávače prachu snižuje riziko vážného poškození zdraví.

Používání elektrického nářadí
Elektrické nářadí nepřetěžuj. K dané práci používej jen nářadí k tomu určené. Správný výběr nářadí pro daný druh práce

zabezpečí, že práce bude efektivnější a bezpečnější.
Nepoužívej elektrické nářadí, když nefunguje jeho síťový spínač. Nářadí, které nelze ovládat pomocí síťového spínače, je nebezpečné a je třeba ho odevzdat do opravy.
Vytáhni zástrčku z napájecí zásuvky před seřizováním, výměnou příslušenství nebo uložením nářadí. Tím se zabrání náhodnému zapnutí elektrického nářadí.
Nářadí přechovávej v místě, které je nepřístupné dětem. Nedovol, aby nářadí obsluhovaly osoby nevyškolené k jeho obsluze. Elektrické nářadí v rukou nevyškolené obsluhy může být nebezpečné.
Zabezpeč náležitou údržbu nářadí. Kontroluj nářadí z pohledu nepřizpůsobení a vůlí pohyblivých částí. Kontroluj, jestli není nějaký element nářadí poškozen. V případě zjištění nějakých závad je potřebné je před použitím elektrického nářadí opravit. Mnoho nehod je způsobených nesprávně udržovaným nářadí.
Řezné nástroje je potřebné udržovat čisté a nabroušené. Správně udržované řezné nástroje jsou během práce snadněji ovladatelné.
Používej elektrické nářadí a příslušenství v souladu s výše uvedenými instrukcemi. Používej nářadí v souladu s jeho určením a ber do úvahy druh a podmínky práce. Použití nářadí k jiné práci, než bylo projektováno, může zvýšit riziko vzniku nebezpečných situací.

Opravy
Nářadí dávej do opravy jen podnikům k tomu oprávněným, které používají výhradně originální náhradní díly. Tím bude zajištěna náležitá bezpečnost práce elektrického nářadí.

DOPLŇUJÍCÍ BEZPEČNOSTNÍ POKYNY PRO KOTOUČOVÉ BRUSKY A LEŠTIČKY

Nářadí je určeno pouze k broušení, broušení brusným papírem, broušení drátěnými kartáči a řezání. Seznamte se se všemi varováními, pokyny, ilustracemi a technickými údaji dodanými s elektronářadím. Nedodržení všech níže uvedených pokynů může mít za následek úraz elektrickým proudem, požár a/nebo vážné zranění.
Nepřestavujte nářadí pro práci, pro kterou nebylo navrženo a specifikováno výrobcem. Taková přeměna může mít za následek ztrátu kontroly a způsobit vážné zranění.
Nářadí je zakázáno používat jako leštičku nebo jiným způsobem, než je uvedeno v návodu k obsluze. Použití s nářadím k jiným pracím, než ke kterým je určeno, vytváří riziko a může vést ke zranění osob.
Nepoužívejte příslušenství, které nebylo navrženo výrobcem a není k nářadí určeno. Skutečnost, že příslušenství lze k nářadí připojit, neznamená, že je zaručen bezpečný provoz.
Maximální rychlost otáček příslušenství musí být stejná nebo vyšší než maximální rychlost otáček nářadí. Příslušenství s nižší povolenou rychlostí otáček než je rychlost otáček nářadí, se může během práce roztříštit na kusy.
Vnější průměr a tloušťka příslušenství musí být v rozsahu rozměrů, určených pro toto nářadí. Příslušenství nesprávné velikosti nelze správně zakrytovat a provozovat.
Velikost montážního otvoru pro disky, kotouče, příruby a další příslušenství musí odpovídat rozměru vřetene brusky. Příslušenství, u kterého rozměr upínacího otvoru neodpovídá velikosti vřetene nástroje, při spuštění vibruje, může tak dojít ke ztrátě kontroly nad nářadím.
Nepoužívejte poškozená příslušenství. Před každým použitím zkontrolujte stav příslušenství z hlediska přítomnosti odprýsknutých kousků, prasklin, odřených míst a nadměrného opotřebení. Pokud dojde k pádu příslušenství, zkontrolujte, zda není poškozené, případně použijte nové, nepoškozené příslušenství. Po prohlídce a montáži příslušenství se Vy a další přítomné osoby postavte mimo rovinu rotace příslušenství, teprve nyní na jednu minutu spusťte nářadí s maximálními otáčkami. Je-li příslušenství poškozené, dojde během testu k jeho zničení.
Používejte osobní ochranné prostředky. V závislosti na způsobu použití používejte ochranné štíty, brýle nebo ochranné brýle. V případě potřeby používejte protiprachové masky, ochranu sluchu, rukavice a zástěry k ochraně před malými úlomky příslušenství nebo materiálů vytvářených během práce. Ochrana očí musí být schopna zastavit létající úlomky vznikající během práce. Protiprachová maska musí být schopna filtrovat prach vznikající při práci. Nadměrné vystavení hluku může mít za následek ztrátu sluchu.
Dodržujte bezpečnou vzdálenost mezi místem práce a přihlížejícími osobami. Osoby vstupující do místa práce musí používat osobní ochranné pomůcky. Úlomky vznikající během práce nebo úlomky poškozeného příslušenství mohou odlétávat mimo nejbližší okolí pracoviště.
Pokud provádíte práce, při kterých může disk přijít do styku se skrytým elektrickým kabelem nebo kabelem napájecím brusku, držte brusku pouze za izolované rukojeti. Kotouč může při styku s vodičem pod napětím způsobit, že se kovové části nářadí ocitnou pod napětím, což může vést k úrazu obsluhy nářadí elektrickým proudem.
Napájecí kabel udržujte mimo dosah rotujících částí nářadí. Ztratíte-li kontrolu nad nářadím, může dojít k přeříznutí nebo k zachycení kabelu a dlaň nebo paže operátora mohou být zachyceny rotujícími částmi stroje.
Nikdy neodkládejte nářadí, dokud se rotující části úplně nezastaví. Rotující části mohou přijít do kontaktu s podkladem a vytrhnout nářadí mimo kontrolu.
Nespouštějte nářadí během přenášení. Náhodný kontakt s rotujícími součástmi může způsobit zachycení a namotání oděvu nebo kontakt s tělem uživatele.
Větrací otvory nářadí je nutné pravidelně čistit. Ventilátor motoru nasává prach, který vzniká při práci, dovnitř nářadí. Nadměrné hromadění kovových částic v prachu zvyšuje riziko úrazu elektrickým proudem.

Nepracujte s nářadím v blízkosti hořlavých materiálů. Jiskry generované během práce mohou způsobit požár.
Nepoužívejte příslušenství vyžadující chlazení kapalinou. Voda nebo chladivo mohou způsobit úraz elektrickým proudem.
Velikost závitu příslušenství musí odpovídat závitu vřetene brusky. V případě příslušenství, které se upevňuje přírubou, musí být montážní otvor příslušenství shodný s rozměrem upínací příruby. Příslušenství, které nepasuje k upevňovacímu prvku elektronářadí, může způsobit nevyváženost, nadměrné vibrace a může způsobit ztrátu kontroly.

Varování týkající se zpětného rázu nářadí
Odraz nářadí ve směru k uživateli je náhlou reakcí při zaseknutí nebo zatlačení rotačního kotouče, leštící pásky, kartáče nebo jiného příslušenství. Zablokování nebo zaseknutí způsobí náhle zastavení rotujícího příslušenství, což dále způsobí otáčení elektronářadí v opačném směru než příslušenství.
Pokud se například brusný kotouč zablokuje nebo zasekne o obráběný předmět, hrana kotouče se v místě zaseknutí může zaříznout do povrchu materiálu a tím způsobit, že se kotouč uvolní nebo bude vymrštěn.
V závislosti na směru pohybu kotouče v místě zaseknutí se může kotouč uvolnit směrem k operátorovi nebo od něj. Brusné kotouče mohou za těchto podmínek také prasknout.
Zpětný ráz nářadí je výsledkem nesprávného použití a / nebo nedodržení pokynů uvedených v návodu k použití. Výše uvedeným jevům se lze vyhnout při dodržování níže uvedených doporučení.
Nářadí držte pevně a udržujte správnou polohu těla a rukou, umožní Vám to odolat silám vznikajícím při zpětném rázu. Vždy používejte přídavnou rukojeť, pokud je součástí nářadí, zajistí Vám maximální kontrolu během zpětného rázu nebo neočekávaného otočení při spouštění nářadí. Pokud uživatel dodrží náležitá bezpečnostní opatření, je schopen mít otočení nebo odraz brusky pod kontrolou.
Nikdy neumisťujte ruce do blízkosti rotujících částí nářadí. Rotující součásti se mohou během odrazu dostat s rukama do kontaktu.
Nestůjte v oblasti, do které během zpětného rázu nářadí směřuje. Zpětný ráz nasměruje nářadí v opačném směru, než je směr otáčení brusného kotouče v místě jeho zaseknutí.
Zvláštní pozornost věnujte práci v blízkosti rohů, ostrých hran atd. Vyhněte se zaražení a zaseknutí brusného kotouče. Během obrábění rohů nebo hran existuje zvýšené riziko vzpříčení brusného kotouče, což vede ke ztrátě kontroly nad nářadím nebo k jeho odrazu.
Nepoužívejte kotouče s řezným řetězem pro zpracování dřeva, segmentové diamantové kotouče s obvodovou vzdáleností segmentů větší než 10 mm nebo ozubené pily. Takové kotouče způsobují častý zpětný ráz a ztrátu kontroly nad nářadím.

Varování při broušení a řezání
Používejte pouze kotouče přizpůsobené pro práci s nářadím a ochrannými kryty navrženými pro daný typ kotouče. Kotouče, pro které není nástroj navržen, nemohou být řádně chráněny a nejsou bezpečné.
Konvexní kotouč musí být namontován tak, aby jeho brusný povrch nevyčníval mimo rovinu ochranné příruby ochranného krytu. Nesprávně namontovaný kotouč, který vyčnívá mimo kryt, představuje během provozu bezpečnostní riziko
Ochranný kryt musí být bezpečně připevněn k nářadí a nastaven do polohy zajišťující maximální bezpečnost tak, aby byla co nejmenší oblast kotouče odkryta směrem k operátorovi. Ochranný kryt chrání operátora před zlomenými částmi kotouče a zabraňuje náhodnému kontaktu s kotoučem.
Kotouč se musí používat v souladu s určením. Například: je zakázáno brousit kotoučem určeným k řezání. Brusné kotouče určené k řezání jsou určeny pro obvodové zatížení, boční síly působící na takový kotouč mohou způsobit jeho rozpad.
Vždy používejte nepoškozené upínací kotouče, které mají v poměru k brusnému kotouči správnou velikost. Správné upínací kotouče pro brusné kotouče snižují riziko poškození brusného kotouče. Upínací kotouče pro řezací kotouče se mohou lišit od upínacích kotoučů pro brusné kotouče.
Nepoužívejte opotřebované brusné kotouče z větších nářadí. Brusný kotouč s větším průměrem není určen pro vyšší rychlost menších nářadí a může prasknout.
Pokud používáte dvouúčelové kotouče, vždy používejte správný kryt pro daný typ práce. Použití nevhodného krytu může vést k tomu, že nebude zajištěn požadovaný stupeň zabezpečení, což může vést k vážnému zranění.

Varování pro řezání
Je zakázáno „zasekávat“ kotouče nebo vyvíjet přílišný tlak. Nepokoušejte se řezat příliš hluboko. Nadměrné napětí brusného kotouče zvyšuje zatížení a náchylnost ke kroucení nebo zachycení kotouče v mezeře řezu, což zvyšuje riziko zpětného rázu nebo zničení kotouče.
Nestavte se do linie řezu a za rotující brusný kotouč. Pokud se při práci pohybuje brusný kotouč směrem od těla operátora, odraz ve směru operátora může nasměrovat rotující kotouč a nářadí směrem k operátorovi.
Pokud se kotouč zasekne nebo se řez z jakéhokoli důvodu přeruší, nářadí vypněte a ponechte v klidu, dokud nedojde k úplnému zastavení rotace kotouče. Nikdy se nepokoušejte vyvést rotující řezný kotouč ze štěrbiny, následkem může být zpětný ráz nářadí směrem k obsluze. Najděte příčinu a podnikněte příslušné kroky tak, aby nedošlo k opětovnému zaseknutí kotouče.
Nepokračujte v řezání materiálu. Až kotouč dosáhne jmenovité rychlosti, zasuňte ho opatrně do řezné mezery. Jestliže je řezání obnoveno s kotoučem zasunutým v materiálu, může dojít k zaseknutí, vytažení nebo odražení kotouče směrem k

operátorovi.
Panely a jiné nadměrné materiály je třeba podepřít, aby se minimalizovalo riziko zaseknutí a zpětného rázu ve směru k operátorovi. Nadměrně materiály mají sklon se ohýbat pod vlastní hmotností. Podpěry musí být umístěny pod materiálem v blízkosti linie řezu a poblíž okraje materiálu na obou stranách linie řezu.
Při provádění zářezů do stěn a jiných neznámých povrchů buďte obzvláště opatrní. Vyčnívající kotouč může proříznout plynové, elektrické nebo jiné předměty, které mohou způsobit zpětný ráz nářadí.
Nepokoušejte se provádět zakřivené řezy. Přetížení kotouče zvyšuje zatížení kotouče a zvyšuje možnost zkroucení nebo zaseknutí v řezu a pravděpodobnost zpětného rázu směrem k operátorovi nebo prasknutí kotouče, což může vést k vážnému zranění.

Varování v souvislosti s broušením brusným papírem
Používejte brusný papír správné velikosti. Při výběru brusného kotouče se řiďte doporučeními výrobce. Brusný papír, který značně přesahuje kotouč, může způsobit poranění, a také zvyšuje riziko zaseknutí, roztržení nebo zpětného odrazu ve směru uživatele.

Varování pro práci s drátěným kartáčem
Buďte opatrní, jelikož úlomky drátků jsou vymršťovány z kartáče i během normálního provozu. Nepřetěžujte drátky příliš velkým tlakem na kartáč. Drátky mohou snadno proniknout lehkým oděvem a / nebo kůží.
Pokud se při použití drátěného kartáče doporučuje použití ochranných krytů, zabraňte jakémukoli kontaktu mezi kartáčem a krytem. Drátěný kartáč může zvětšit svůj průměr v důsledku zatížení a odstředivé síly.

Varování při leštění
Nedovolte, aby se jakákoli volná část leštícího kotouče nebo upevňovací šňůry volně otáčela. Volné a rotující šňůry se mohou namotat na vřeteno nebo se zachytit v obrobku.

DOPLŇUJÍCÍ BEZPEČNOSTNÍ POKYNY PRO PŘÍMÉ BRUSKY

Nástroj je určen pouze pro broušení, leštění, práce s drátěným kartáčem, tvarování a řezaní. Seznamte se se všemi varováními, pokyny, obrázky a specifikacemi, které jsou dodávány s elektronástrojem. Nedodržení všech instrukcí následujících pokynů může způsobit úraz elektrickým proudem, požár a / nebo vážné zranění.
Nepoužívejte příslušenství, která nejsou navržena a doporučena výrobcem. To, že příslušenství lze připevnit k nástroji, neznamená, že zaručují bezpečný provoz.
Jmenovitá rychlost otáčení příslušenství musí být větší nebo rovné maximální rychlosti otáčení nástroje. Příslušenství s menší rychlostí otáčení, než je rychlost nástroje mohou se rozpadnout na kusy během provozu.
Vnější průměr a tloušťka příslušenství musí být v rozmezí velikostí určených pro nástroje.
Příslušenství s nevhodnými velikostmi nemohou být řádně kontrolována.
Velikost otvoru pro připevnění kol, kotoučů, přírub a dalšího příslušenství musí odpovídat velikosti vřetena nástroje. Příslušenství, kterých velikost otvoru pro připevnění neodpovídá velikosti vřetena nástroje, po spuštění začnou vibrovat, což může vést ke ztrátě kontroly nad nástrojem.
Kolíky: kotoučů, leštících disků, řezacích kotoučů by měly být úplně upevněny do svorky nebo držáku nářadí. Pokud kolík není dostatečně upevněn nebo / a příliš trčí, tak se může upevněné nářadí uvolnit a následně být vymrštěno velkou rychlostí.
Nepoužívejte poškozené příslušenství. Před každým použitím zkontrolujte stav příslušenství jako například brusných kotoučů, zda na nich nejsou praskliny nebo otěry, leštících kotoučů, zda na nich nejsou praskliny a odřeniny nebo nadměrně opotřebení, drátěných kartáčů, zda nejsou dráty uvolněné nebo prasklé. V případě upouštění příslušenství, je nutné zkontrolovat zda nejsou poškozena nebo namontovat nové, nepoškozené příslušenství. Po kontrole a instalaci příslušenství se postavte mimo místa otáček příslušenství, platí to i pro přihlížející osoby, následně nářadí zapněte s maximálními otáčkami na jednu minutu. Během testu bude vadné příslušenství ničeno.
Používejte osobní ochranné prostředky. V závislosti na oblasti používejte prostředky pro ochranu obličeje nebo ochranné brýle. Pokud je to nutné, používejte masky proti prachu, ochranu sluchu, rukavice a zástěry na ochranu před nevelkými kousky příslušenství nebo materiálů uvolněnými během práce. Ochrana očí musí být schopna zastavit létající úlomky, které vznikají při práci. Maska proti prachu musí být schopna filtrovat prach, která vzniká při práci. Dlouhodobé vystavení hluku může způsobit ztrátu sluchu.
Udržujte bezpečnou vzdálenost mezi místem práce a osobami třetími. Lidé, kteří přicházejí na pracovní místa musí použít osobní ochranné prostředky. Úlomky vznikající při práci nebo úlomky poškozených příslušenství
mohou vyletět mimo nejbližší okolí místa výkonu práce.
Během provádění práce, při které může dojít ke kontaktu upevněného nářadí a skrytého vodiče pod napětím, držte elektrické nářadí pomocí izolovaných držáků. Upevněné nářadí může během kontaktu s vodičem pod napětím způsobit, že kovové elementy nářadí budou pod napětím, což může mít za následek zásah operátora nářadí elektrickým proudem.
Pevně držíte nástroj v ruce (rukou) pří spuštění. Točivý moment reakce motoru zrychlujícího na plnou rychlost může způsobit otočení nářadí.
Pokud je to možné, použijte svorky pro udržení obrobku. Během práce nikdy nesmíte mít malý obrobek v jedné ruce a

nástroj v druhé. Použití svorek pro upevnění malých obrobků vám umožní používat ruce pro obladání nástroje. Kulaté materiály, jako například kolíky nebo trubky mají tendenci se během prořezávání otáčet a mohou způsobit zablokování nebo výrazný pohyb směrem k operátorovi.
Umístěte napájecí kabel daleko od rotujících prvků nástroje. V případě ztráty kontroly nad nářadím, lze kabel přeseknout nebo zachytit, a dlaň nebo rameno operátora může být vtaženo do otáčejících se elementů stroje.
Nikdy odkládejte nástroj před úplným zastavením rotujících prvků. Rotující prvky můžou uchopit povrch a vytrhnout nářadí z ruky.
Po výměně vložného příslušenství nebo provedení jakékoliv úpravy, je nutné se ujistit, že matice vřetena, držák nářadí nebo jakýkoli regulační nástroj byly bezpečně dotaženy. Povolené regulační zařízení se může nečekaně přemístit, což vede ke ztrátě kontroly. Uvolněné, rotující prvky budou náhle vyhozeny.
Nesmíte zapínat nástroj během přenášení. Náhodný kontakt s rotujícím prvky může vést k uchopení a vtáhnutí oblečení, což způsobí kontakt nástroje s tělem operátora.
Pravidelně vyčistěte větrací otvory na nářadí. Ventilátor motoru vtahuj prach vznikající při práci dovnitř nástroje. Nadměrné hromadění kovových částic, obsažených v prachu, zvyšuje riziko úrazu elektrickým proudem.
Nepoužívejte přístroj v blízkosti hořlavých materiálů. Jiskry, vznikající během provozu mohou vést k požáru.
Nepoužívejte příslušenství, které vyžadují chlazení kapalinou. Voda nebo chladicí kapalina může vést k úrazu elektrickým proudem.

Varování spojené s odrazem nástroje směrem k operátorovi.
Odraz nástroje směrem k operátorovi je náhlá reakce na blokovaní nebo sevření: rotujících kotouče, pásky leštící kartáč nebo jiného příslušenství. Zablokování nebo zatáhnutí způsobuje náhle zastavení rotujícího příslušenství, což vede k obratu nářadí v opačném směru vůči obratu příslušenství.

Například, pokud se brusný kotouč zablokuje nebo je sevřený obráběným předmětem, tak se okraj kotouče, který se nachází v bodě sevření, může zatlačit do povrchu materiálu, což způsobí, že se kotouč uvolní nebo bude vymrštěn. Kotouč se může uvolnit směrem k nebo směrem od operátora, v závislosti na směru pohybu brusného kotouče na místě sevření. Brusné kotouče mohou také prasknout za těchto podmínek.

Odraz nástroje ve směru operátora je výsledkem nesprávného použití a / nebo nedodržení pokynů obsažených v návodu k obsluze. Teto situaci lze zabránit dodržováním následujících doporučení.

Použijte pevný úchop nástroje a správné držení těla a rukou, což vám umožní odolat silám, které vznikají během odrazu. Operátor má možnost kontrolovat obrat nebo odraz nástroje, pokud použije příslušná bezpečnostní opatření.
Věnujte zvláštní pozornost při práci v blízkosti zaoblené rohů, ostrých hran atd. Předcházejte nadzvednutí a zaseknutí brusného kotouče. Při obrábění zaoblených rohů nebo hran se zvyšuje riziko zaseknutí brusného kotouče, což vede ke ztrátě kontroly nad nástrojem nebo jeho odrazem.
Nepoužívejte kotoučů kotoučových pil se zuby. Ostří způsobují časté odrazy a také ztrátu kontroly nad nástrojem.
Vždy do materiálu upevněné nářadí stejným směrem, ve kterém řezná hrana vychází z materiálu (ve stejném směru, ve kterém jsou vyhazovány hobliny). Upevnění nářadí ve špatném směru vede k vyndání řezné hrany upevněného nářadí z materiálu a potáhnutí nářadí ve směru vedení.
Při použití rotujících pilníků, řezných kotoučů, vysokorychlostních fréz nebo fréz ze slinutého karbidu je třeba vždy obrobek bezpečně upevnit. Tato příslušenství mohou být chyceny, pokud budou trochu nakloněny v řezu a způsobí odraz. Pokud řezný kotouč bude chycen, obvykle praská. Bude-li chycen rotující pilník nebo fréz ze slinutého karbidu, může vypadnout z dráhy řezu a vést ke ztrátě kontroly nad nástrojem.

Varování týkající se broušení a řezání brusnými kotouči
Používejte pouze kotouče určené pro práci s nástrojem a kryty určené pro tento druh práce. Například, nesmíte brousit hranou rozbrušovacích kotoučů. Brusné kotouče na řezání jsou určeny na obvodovou zátěž, příčné síly působící na takový kotouč mohou způsobit její rozpadnutí.
V případě závitových brusných kotoučů - kuželů a kolíků, používejte pouze nepoškozené kolíky kotoučů s plochou přírubou se správným rozměrem a délkou. Použití správného kolíku snižuje možnost prasknutí.
Nesmíte řezné kotouče zasekávat nebo příliš moc na ně tlačit. Nesnažte se zvýšit hloubku řezání. Přetížení kotoučů zvyšuje zatížení, náchylnost ke zkroucení a odření během řezání a pravděpodobnost odrazu nebo zničení kotouče.
Nedávejte své ruce podél dráhy řezu a za vibrujícím kotoučem. Pokud se během provozu kotouč vzdaluje od ruky, v případě odrazu, budou vibrující kotouč a nářadí nasměřovány k operátorovi.
Pokud kotouč byl chycen nebo zablokován v případě přerušení řezání z jakéhokoli důvodu, vypněte nástroj a držte je v nehybnosti až k úplnému zastavení kotoučů. Nesnažte se nikdy uvolnit řezný kotouč z výřezu, pokud kotouč je v pohybu, v opačném případě to může vést k odrazu. Zkontrolujte příčiny a zahajte správné kroky pro odstranění příčiny blokování kotoučů.
Neopakujte řezy v obrobku. Nejdříve počkejte, dokud nářadí nedosáhne plné rychlosti, až potom opatrně pokračujte v řezu. Pokud zapnete elektrické zařízení v obráběném materiálu, tak se kotouč může zablokovat, uvolnit z materiálu nebo může

dojít k zpětnému nárazu.
Za účelem předcházení zatlačení nebo zpětného nárazu kotouče, podepřete desky a jiné nadrozměrné obráběné materiály. Velké materiály mají tendenci se ohýbat pod vlastní hmotností. Podpěry musí být umístěny pod obráběným materiálem v blízkosti linie řezu a v blízkosti hrany materiálu, na obou stranách linie řezu.
Zvláštní opatrnosti během vyřezávání výklenků ve zdi nebo v jiných površích. Kotouč může proříznout plynové nebo vodovodní potrubí, elektrické kabely, a také objekty, které způsobí zpětný náraz.

Varování související s prací s drátěným kartáčem
Buďte opatrní, protože úlomky drátů z kartáče vypadávají i během normální práce. Nepřetěžujte dráty příliš velkým tlačením na kartáč. Dráty mohou snadno proříznout tenké oblečení a / nebo kůži.
Před použitím, umožněte kartáčům dosáhnout pracovní rychlost minimálně na jednu minutu. Tehdy nesmí nikdo stát před nebo na draze kartáče. Volné úlomky drátů nebo dráty se během této operace z kartáče uvolní a odletí.
Materiál obráběný kartáčem držte od sebe daleko. Během práce mohou být malé úlomky i malé fragmenty drátů vymrštěny s velkou rychlostí a mohou se zaříznout do kůže.

ÚDRŽBA BATERIE

Bezpečnostní pokyny pro nabíjení baterie
Upozornění! Před nabíjením baterie zkontrolujte, zda pouzdro napájecího zdroje, kabel ani konektor nabíječky nejsou prasklé nebo poškozené. Je zakázáno používat nefunkční nebo poškozenou nabíjecí stanici a poškozený napájecí zdroj! K nabíjení baterií je možné použít pouze nabíjecí stanici a napájecí zdroj, dodávané s výrobkem. Použití jiného napájecího zdroje může způsobit požár nebo poškození nářadí. Nabíjení baterie může probíhat pouze v uzavřené, suché místnosti, zabezpečené proti přístupu nepovolaných osob, zejména dětí. Nabíjecí stanici a napájecí zdroj nepoužívejte bez neustálého dohledu dospělé osoby! V případě nutnosti opustit místnost, ve které probíhá nabíjení, odpojte nabíječku od elektrické sítě vytažením zástrčky nabíječky z elektrické zásuvky. Pokud z nabíječky vychází kouř, podezřelý zápach atp., okamžitě odpojte zástrčku nabíječky od elektrické zásuvky!
Nářadí se dodává s nenabitou baterií, proto ji před zahájením práce v souladu s postupem popsaným níže nabijte sestavou napájecího zdroje a nabíjecí stanice. Baterie typu Li-ion (lithium-iontové) nemají tzv. „paměťový efekt“, můžete je tedy začít nabíjet kdykoliv. Doporučujeme však během normálního provozu baterii vybít a následně nabít na plnou kapacitu. Není-li možné vzhledem k povaze práce baterii vždy úplně vybít a znovu nabít, mělo by se to provádět minimálně každých několik desítek pracovních cyklů. Za žádných okolností by se baterie neměla vybíjet zkratováním elektrod, vede to k nevratnému poškození baterie! Je rovněž zakázáno kontrolovat stav nabití baterie zkratováním elektrod a kontrolou jiskření.
Skladování baterií
Aby se prodloužila životnost baterie, musí být zajištěny správné podmínky skladování. Baterie vydrží přibližně 500 cyklů „nabití - vybití“. Baterii skladujte při teplotě 0 až 30 °C s relativní vlhkostí vzduchu 50 %. Aby bylo možné baterii skladovat delší dobu, musí být nabitá asi na 70 % své kapacity. V případě delšího skladování je nutné baterii pravidelně jednou za rok dobít. Zamezte nadměrnému vybití baterie, jelikož se tím zkracuje její životnost a může dojít k jejímu nevratnému poškození. Během skladování se baterie postupně vybíjí. Proces samovybíjení závisí na teplotě skladování, čím vyšší je teplota, tím rychleji dochází k vybíjení. Pokud není baterie správně skladována, může dojít k úniku elektrolytu. V případě úniku je třeba elektrolyt zajistit neutralizačním prostředkem, při kontaktu s očima je třeba oči důkladně vypláchnouti a ihned vyhledat lékařskou pomoc. **Je zakázáno používat zařízení s poškozenou baterií.** Pokud je baterie zcela vybitá a nelze ji nabít, odevzdejte ji na odběrném místě specializujícím se na likvidaci tohoto typu odpadů.

Přeprava baterií
Lithium-iontové baterie jsou podle právních předpisů považovány za nebezpečný materiál. Uživatel nářadí však může nářadí s baterií i samotné baterie přepravovat silniční dopravou. V takovém případě není nutné splňovat dodatečné podmínky. V případě předání přepravy třetím stranám (například zásilka kurýrní společností) je nutné dodržovat pravidla pro přepravu nebezpečných materiálů. Před odesláním kontaktujte osobu s příslušnou kvalifikací v dané oblasti.
Je zakázáno přepravovat poškozené baterie. Během přepravy musí být demontovatelné baterie ze zařízení odstraněny, exponované kontakty musí být zajištěny, např. zalepeny izolační páskou. Baterie zajistěte v obalu tak, aby se během přepravy uvnitř balení nepohybovaly. Je nutné rovněž dodržovat národní předpisy týkající se přepravy nebezpečných materiálů.

Dobíjecí baterie
K napájení zařízení je možné použít pouze následující baterie: Li-Ion YATO 18 V: YT-82842, YT-82843, YT-82844 a YT-82845, které je možné nabíjet pouze nabíječkami YATO YT-82848 nebo YT-82849. Používat jiné baterie s jiným jmenovitým napětím, které neodpovídají zásuvce baterie zařízení, je zakázáno. Je zakázáno upravovat zásuvku a/nebo baterie za účelem jejich vzájemného přizpůsobení.
Vložte baterii do zásuvky tak, aby kontakty směřovaly dovnitř komory a nahoru, musí zaklapnout západka baterie. Zkontrolujte, zda se baterie během provozu nemůže vysunout. Baterii odpojte stisknutím a přidržením západky a vysunutím baterie ze zásuvky zařízení.

Nabíjení baterie
Upozornění! Před nabíjením odpojte síťový adaptér nabíjecí stanice ze sítě vytažením zástrčky z elektrické zásuvky. Dále očistěte baterii a její kontakty od nečistot a prachu měkkým, suchým hadříkem.
Baterie má vestavěný indikátor nabití. Po stisknutí tlačítka se rozsvítí diody (II), čím více jich svítí, tím více je baterie nabitá. Pokud po stisknutí tlačítka diody nesvítí, znamená to, že baterie je vybitá.
Odpojte baterii od nářadí.
Zasuňte baterii do zásuvky v nabíječce (V).
Připojte nabíječku do elektrické zásuvky.
Rozsvítí se červená dioda, která signalizuje proces nabíjení.
Po nabití baterie červená dioda zhasne a rozsvítí se zelená dioda, což znamená, že je baterie plně nabitá.
Odpojte zástrčku napájecího zdroje od elektrické zásuvky.
Po stisknutí tlačítka západky baterie baterii z nabíjecí stanice vyjměte.

Upozornění! Pokud se po připojení nabíječky do sítě rozsvítí zelená dioda, znamená to, že je baterie plně nabitá. V takovém případě nabíječka proces nabíjení nezahájí.

MONTÁŽ PŘÍSLUŠENSTVÍ ÚHLOVÉ BRUSKY

Montáž ochranného krytu brusného kotouče
Nasaďte ochranný kryt brusného kotouče na válcovou část tělesa kolem vřetena a šroubem nebo upínací svorkou zajistěte ochranný kryt tak, aby byl bezpečně a spolehlivě upevněn. Nastavte kryt brusného kotouče tak, aby nechráněná část kotouče byla co nejdále od ruky uživatele brusky. Brusku nikdy nepoužívejte bez správně nasazeného krytu kotouče!
S bruskou se dodává ochranný kryt, který poskytuje dostatečnou ochranu pouze při broušení brusnými kotouči, kotouči s brusným papírem a s některými drátěnými kartáči. Kotouč namontovaný na vřetenu nesmí přesahovat boční okraj ochranného krytu. Pro jiné povolené práce se obraťte na výrobce a vyžádejte si ochranný kryt určený pro tento typ prací.
U krytu typu A (k řezání) k broušení boční plochou, může tento kryt kolidovat s obrobkem, což má za následek slabou kontrolu nad nářadím. U krytu typu B (k broušení) se během řezání brusným kotoučem zvyšuje riziko rozstřiku jisker a částic a při prasknutí kotouče také jeho částí. U krytu typu A (k řezání), typu B (k broušení) nebo typu C (kombinovaný) k řezání nebo broušení boční plochou betonu nebo kamene se při zpětném rázu zvyšuje riziko expozice prachu a ztráty kontroly odrazu směrem k operátorovi. U krytu typu A (k řezání), typu B (k broušení) nebo typu C (kombinovaný) s drátěným kotoučovým kartáčem o síle, která způsobuje, že kartáč vyčnívá mimo přírubu štítu, mohou dráty zachycovat štít, což vede k ulamování drátků.

Montáž přídavné rukojeti
Rukojeť pevně zašroubujete do hlavy nástroje.

ÚHLOVÁ BRUSKA MANIPULACE S BRUSNÝM KOTOUČEM

UPOZORNĚNÍ! Montáž brusného papíru se smí provádět pouze s odpojeným napájecím zdrojem. Ze zásuvky nářadí vyjměte baterii!

Umístění montážních přírub
Upozorňujeme, že kotouče v místě připojení k vřetenu mohou mít různé tloušťky.
V závislosti na použitých tenkých (tloušťka do 3,2 mm) nebo silných (tloušťka nad 3,2 mm) brusných kotoučích se umístění montážních přírub (III) liší. Maximální tloušťka brusného kotouče, který lze na brusku připevnit, je 6 mm.

Montáž brusných kotoučů
Odpojte napájení od nářadí. Ze zásuvky nářadí vyjměte baterii!
Při montáži dbejte na to, aby okraje A (IV) na spodní straně dříku vřetena a upínací příruby přesně lícovaly.
Na vřeteno nasaďte horní upínací přírubu.
Na vřeteno a horní upínací přírubu nasaďte brusný kotouč.
Na vřeteno našroubujte dolní upínací přírubu.
Stiskněte blokádu vřetena, klíčem dotáhněte spodní upínací přírubu, potom uvolněte tlak na aretačním tlačítku.
Nainstalujte baterii, zapněte brusku a po dobu asi 1 minuty sledujte její provoz bez zátěže.
Vyjměte baterii a zkontrolujte upevnění kotoučů.

Vyjmutí brusných kotoučů
Brusku vypněte a vyjměte baterii ze zásuvky.
Stiskněte blokádu vřetena, klíčem odšroubujte dolní upínací přírubu, potom brusný kotouč vyjměte z vřetena. Vřeteno a upínací příruby očistěte od prachu a jiných nečistot vzniklých při práci.

Typy brusných kotoučů
K práci bruskou lze použít jakýkoli brusný kotouč zesílený opletením určený pro použití s úhlovými bruskami s přípustnou obvodovou rychlostí nejméně 80 m/s a s montážními a vnějšími průměry definovanými v tabulce s technickými údaji.
Pokud je brusný kotouč vybaven otvorem bez závitu, použijte k jeho montáži montážní příruby.
Je možné montovat také kotouče s vnějším průměrem uvedeným v tabulce s technickými údaji, vybavené otvorem se závitem M14. V tomto případě nepoužívejte upínací příruby a kotouč našroubujte přímo na vřeteno, stiskněte blokádu a pevně a bezpečně dotáhnete plochým klíčem (není součástí dodávky brusky).
U kotoučů, které umožňují upevnění brusného papíru pomocí suchého zipu, používejte pouze kruhový brusný papíru o průměru uvedeném v tabulce s technickými údaji. Kruhový brusný papír musí být umístěn na kotouči soustředně. Hrana brusného papíru nesmí vyčnívat za okraj kotouče.
Pro suché řezání a broušení je možné použít také diamantové brusné kotouče o rozměrech uvedených v tabulce technických údajů. Montáž se provádí stejným způsobem jako v případě brusných kotoučů. U segmentových diamantových kotoučů nesmí vzdálenost segmentů přesáhnout 10 mm měřeno po obvodu kotouče a segmenty musí mít záporný úhel čela.
Pro obrábění kovů se doporučuje používat brusné kotouče z materiálů určených pro obrábění daného typu kovu. Seznamte se prosím s dokumentací dodanou s brusným kotoučem.
Při práci s keramickými materiály je možné použít brusné kotouče určené pro obrábění kamene nebo diamantové kotouče určené pro práci za sucha.
K odstraňování starých vrstev barvy z kovových dílů se doporučují drátěné kartáče a kotouče s brusným papírem.
Je zakázáno upravovat upínací otvor, vřeteno nebo používat redukční kroužky k přizpůsobení průměru upínacího otvoru průměru vřetene. Je zakázáno používat brusné kotouče s jiným průměrem upnutí, než je uvedeno v tabulce s technickými údaji. Je zakázáno používat kotouče řetězových nebo kotoučových pil, které zvyšují riziko zpětného rázu nářadí směrem k obsluze.
Upozornění! Je zakázáno používat jiné disky než ty, které jsou v této příručce schváleny pro použití. I v případě, že je možné je namontovat na vřeteno brusky. Nevhodné kotouče nemusí vydržet zatížení kterému jsou při použití úhlové brusky vystaveny. Poškozené, rozpadající se brusné kotouče představují riziko vážného zranění nebo dokonce smrti.

UPOZORNĚNÍ! Všechny operace uvedené v této kapitole se musí provádět s odpojeným napájením - baterie musí být od nářadí odpojena!

POUŽITÍ ÚHLOVÉ BRUSKY

Ze zásuvky nářadí vyjměte baterii!
Před prací s nářadím zkontrolujte, zda nejsou pouzdro a baterie poškozeny.
Pokud je viditelné jakékoli poškození, je zakázáno baterii k nářadí připojovat!
Nasaďte kryt brusného kotouče a rukojeť.
Brusku nikdy nepoužívejte bez nasazeného ochranného krytu brusného kotouče!
Vyberte typ brusného kotouče vhodného pro danou práci a nasaďte ho na vřeteno brusky.
Obrobek upevněte vhodným způsobem tak, aby se během zpracování nepohyboval, například pomocí svěráků nebo svorek. Kotouč brusky rotuje velice rychle a nesprávné připevnění opracovávaného materiálu může způsobit, že se během práce začne nekontrolovaně přesouvat, což zvyšuje riziko těžkého zranění.
Při řezání podepřete řezaný materiál na obou stranách linie řezu, ale tak, aby během řezání nedošlo k zaseknutí řezného kotouče. V blízkosti okrajů řezaného materiálu a v blízkosti linie řezu umístěte podpěry
Používejte ochranu očí, uší a ochranné rukavice.
Zkontrolujte, zda je vypínač v poloze vypnuto - „0“. Potom k nářadí připojte baterii.
Zaujměte dostatečně vyváženou polohu a spínačem spusťte brusku.
Pokud je vypínač umístěn v horní nebo boční stěně těla brusky, pro zapnutí stiskněte vypínač v jeho zadní části a potom, aniž byste uvolnili tlak, ho posuňte dopředu ve směru označeném symbolem „I“. Spínač může být vybaven západkou, která umožňuje jeho uzamčení v této poloze, což usnadňuje jeho dlouhodobé ovládání. Chcete-li brusku vypnout, stiskněte spínač na jeho zadní části a nechte ho zasunout. Pokud při práci se zablokovaným spínačem dojde k výpadku napájení, bude možné zahájit práci až po odblokování a opětovném zapnutí spínače.
Je-li bruska vybavena spínačem na dolní části rukojeti, stiskněte a přidržte tlačítko blokády a potom spínač stiskněte. Při práci držte spínač stisknutý, ale není nutné držet stisknuté tlačítko blokády. Uvolněním tlaku na spínač se bruska vypne. Takový vypínač nemá možnost zablokování během provozu.
Začněte pracovat přiložením správného povrchu kotouče na obrobek:
- v případě brusných kotoučů určených k broušení brousíme boční a/nebo čelní plochou,
- v lamelových kotoučů brousíme boční plochou tak, aby se lamely brusného papíru pohybovaly rovnoběžně s obrobkem,
- v případě kotoučů se suchým zipem umožňujícím připevnění brusného papíru je nutné broušení provádět boční plochou,
- v případě drátěných kartáčů by se mělo pracovat konci drátů, nikoli jeho boční plochou,
- v případě řezných kotoučů řežte čelní plochou, nebruste čelní plochou kotouče určeného k řezání.

Regulace otáček (VI)
Nastavení rychlosti je možné pouze při připojené napájecí baterii.

Stiskněte tlačítko, kontrolní LED vedle čísla převodového stupně se postupně rozsvítí. Čím vyšší je převodové číslo, tím vyšší je rychlost. Po dosažení nejvyšší rychlosti se dalším stisknutím tlačítka přepnete na rychlostní stupeň s nejnižší rychlostí. U nižších rychlostních stupňů svítí kontrolní LED zeleně, u vyšších červeně.
U kartáčů a brusných hlavic s brusným papírem používejte nižší otáčky. U brusných kotoučů můžete používat vysoké otáčky.

Při broušení boční plochou udržujte brusku v úhlu maximálně 30 stupňů vůči obráběné ploše (VII). Pohybujte bruskou plynulými pohyby k sobě a od sebe.
Při řezání by měl být řezný nůž v pravém úhlu k řezanému povrchu. Neřežte pod jiným úhlem. Během řezání je zakázáno měnit úhel řezného kotouče vůči obrobku. Řezy provádějte pouze v přímém směru. Nedodržení těchto opatření zvyšuje riziko zaseknutí řezného kotouče v obrobku, což může způsobit zpětný ráz nářadí směrem k obsluze, prasknutí kotouče nebo jeho rozpad.
Při řezání veďte brusku ve směru otáčení kotouče (VIII).
Při používání brusky nevyvíjejte na obrobek příliš velký tlak a neprovádějte prudké pohyby, aby nedošlo k zaseknutí nebo prasknutí a roztržení brusného kotouče.
Brusku nepřetěžujte, teplota vnějšího povrchu nesmí nikdy překročit 60 °C.
Po ukončení práce brusku vypněte, vyjměte baterii a proveďte kontrolu.
Upozornění! Kotouč se může otáčet ještě nějakou dobu po vypnutí brusky. Před údržbou nechte kotouč vychladnout. Během provozu se kotouč i obrobek mohou zahřívat na vysokou teplotu.

Nezapomeňte! Při práci s úhlovou bruskou:
Vždy používejte ochranu očí!
Nepoužívejte brusné hlavice s maximální přípustnou obvodovou rychlostí nižší než 80 m/s.
Nepoužívejte brusné kotouče s maximálními přípustnými otáčkami nižšími, než jsou otáčky brusky.

MONTÁŽ PŘÍSLUŠENSTVÍ PŘÍMÉ BRUSKY

UPOZORNĚNÍ! Všechny operace uvedené v této kapitole se musí provádět s odpojeným napájením - baterie musí být od nářadí odpojena!

Instalace nástavců do sklíčidla (II)
Před vložením nástavce do sklíčidla může být nutné povolit pojistnou matici. Za tímto účelem jedním klíčem přidržujte vřeteno a druhým klíčem matici vyšroubujte. Matice by neměla být ze sklíčidla zcela odstraněna.
Vložte stopku nástavce do sklíčidla. Mezi pracovní částí nástavce a sklíčidlem nesmí být větší mezera než 8 mm. Kromě toho zkontrolujte, aby alespoň polovina stopky výměnného nástavce byla uvnitř sklíčidla.

Demontáž nástavce je možná po uvolnění pojistné matice.
Varování! Bezprostředně po ukončení práce může být nástavec horký. Před demontáží ho nechte samovolně vychladnout.

PROVOZ PŘÍMÉ BRUSKY

Spuštění a zastavení brusky
Před spuštěním brusky ji uchopte oběma rukama za rukojeti nebo za izolované části krytu a následně zkontrolujte, zda nářadí nepřijde do styku s žádným předmětem. Směr otáčení vřetena je vyznačen šipkou na krytu nářadí v blízkosti sklíčidla.
Nářadí spustíte stisknutím a přidržením zadní části tlačítka spínače a jeho následným posunutím dopředu (III). Spínač lze zablokovat v přední poloze, což může být při déle trvající práci užitečné.
Po spuštění nářadí ho podržte v této poloze asi 30 sekund a sledujte, zda se neozývají podezřelé zvuky, nadměrný hluk nebo nadměrné vibrace.
Pokud nejsou pozorovány žádné známky poruchy, nářadí vypněte uvolněním tlaku na spínač nebo pokud je spínač zablokován, stisknutím zadní strany spínače. Tlačítko se automaticky vrátí, nástavec se ještě nějakou dobu po uvolnění spínače může pohybovat.
Nářadí lze odložit teprve až po úplném zastavení pohybu výměnného nástavce.

Regulace otáček (IV)
Regulace otáček je možná pouze při zapojené napájecí baterii.
Stiskněte tlačítko, kontrolní LED vedle čísla převodového stupně se postupně rozsvítí. Čím vyšší je počet převodových stupňů, tím je rychlost vyšší. Po dosažení nejvyšší rychlosti se dalším stisknutím tlačítka zařadí nejnižší rychlostní stupeň. U nižších rychlostních stupňů svítí kontrolní LED zeleně, u vyšších červeně.

POUŽITÍ PŘÍMÉ BRUSKY

Při používání brusných nástavců je třeba dodržovat základní bezpečnostní opatření. Před každým použitím je třeba brusné nástavce vizuálně zkontrolovat, zda nejsou poškozené a deformované. Je zakázáno používat brusné nástavce, u kterých bylo

zjištěno jakékoli poškození. S brusnými nástavci se nesmí házet, tlouci s nimi nebo je násilně přikládat k obrobku. To by mohlo způsobit rozpad brusného nástavce a vážné zranění.
Trn nástavce nesmí vyčnívat ze sklíčidla více než 8 mm.
Nástavce používejte v souladu s jejich určením. Například nebruste nástavci určenými k řezání, pro boční frézování nepoužívejte vrtáky.
Před montáží nástavce nastavte správné provozní otáčky pro daný typ nástavce. Po instalaci povolte plnou pracovní rychlost. Na obrobek přikládejte pouze rotující nástavec s plnými otáčkami. Nevyvíjejte nadměrnou sílu, ale pouze takovou, která je nutná pro správnou funkci. Přiložte brusné nástavce pod mírným úhlem k obrobku. Řezné nástavce umístěte kolmo k zamýšlenému řezu. Kartáče přikládejte tak, aby kartáčování prováděly pouze konce drátů, nikoli jejich boční plochy.
Po dokončení obrábění odsuňte pracovní nástavec bezpečně od obrobku, vypněte elektrické nářadí a počkejte, až se pracovní nástavce zcela zastaví. Od elektrického nářadí odpojte baterii a pokračujte v demontáži nebo seřizování.
Obráběný materiál musí být upnut nebo podepřen tak, aby se během obrábění zabránilo nekontrolovanému pohybu materiálu a jeho částí. K tomu lze použít podpěry, držáky, svorky, svěráky atd. Upínání musí být provedeno tak, aby byl zajištěn volný přístup k pracovní ploše.
Nářadí vždy držte oběma rukama za izolované rukojeti (V). Práce tak bude bezpečnější a umožní snadnější ovládání nářadí i v neočekávaných situacích.
Nářadí držte dostatečnou silou tak, abyste mohli bezpečně pracovat. Příliš pevný úchop může způsobit únavu. Nedržte nářadí pouze prsty.
Při použití nástavců šroubovaných na závitový dřík je třeba volit nástavce tak, aby upevňovací závit nebyl delší než otvor, do kterého se šroubuje. Tím se zabrání prasknutí nástavce. Je třeba používat dříky s plochým přítlačným límcem bez podříznutí nebo vybrání. Tím se zvětší styčná plocha mezi trnem a nástavcem a zabrání se jeho zlomení.
Nástavce s větším průměrem, než je uvedeno v této příručce, se nesmí používat.

Pusťte se do práce. Při nepřetržitém provozu je třeba sledovat zahřívání brusky a nástavce a při zvýšení teploty činit přestávky. Abyste zabránili přehřátí motoru, doporučujeme dělat v práci s bruskou časté přestávky a udržovat volné větrací otvory.
Během práce nevyvíjejte na obrobek příliš velký tlak a neprovádějte prudké pohyby, mohlo by dojít k poškození nástavce nebo brusky.
Při vrtání nebo frézování do oceli nebo hliníku lze nástroje chladit emulgačním olejem nebo chladicí kapalinou doporučenou pro daný materiál, ale při práci s mosazí se použití chladicí kapaliny nedoporučuje. V závěrečné fázi vrtání průchozích otvorů je třeba snížit tlak na vrták, aby nedošlo k jeho zlomení nebo zaseknutí. Jakmile se vrták zasekne, okamžitě nářadí vypněte. Vyvíjení vysokých tlaků na nástavce nebo nesprávná volba otáček pro daný typ práce vede k přetížení nástavce, což se pozná podle výrazného zahřátí vnějších povrchů tělesa nástavce.
Brusku nepřetěžujte, teplota vnějšího povrchu nesmí nikdy překročit 60 °C.
Po ukončení práce nářadí vypněte, vyjměte baterii a proveďte údržbu a kontrolu.

ÚDRŽBA A PROHLÍDKY

UPOZORNĚNÍ! Před seřizováním, servisem nebo údržbou vytáhněte zástrčku nářadí ze síťové zásuvky nebo odpojte akumulátor od nářadí. Po skončení práce zkontrolujte technický stav elektronářadí. Prohlédněte ho zvnějšku a zkontrolujte těleso a rukojeti, elektrický kabel se zástrčkou a gumovou ochranou, činnost elektrického spínače, průchodnost ventilačních otvorů, jiskření uhlíků, hlasitost pohybu ložisek a převodovky, rozběh a rovnoměrnost práce. Uživatel nesmí v záruční době demontovat elektronářadí ani vyměňovat žádné podsestavy nebo jiné prvky, vede to ke ztrátě nároků vyplývajících ze záruky. Veškeré závady, kterých si všimnete při prohlídce nebo během práce, jsou signálem k provedení opravy v servisu. Po zakončení práce očistěte plášť, ventilační otvory, spínače, vedlejší rukojeť a kryty např. proudem vzduchu (tlak maximálně 0,3 MPa), štětcem nebo suchým hadříkem bez použití chemických prostředků a čisticích kapalin. Nářadí a rukojeti očistěte suchým čistým hadříkem.

CHARAKTERISTIKA NÁRADIA

Uhlová brúska je elektrické náradie, ktoré je určené na brúsenie a rezanie kovových a minerálnych stavebných materiálov, ako sú tehly, prírodný a umelý kameň, betón, obklady a dlažby ap., s použitím brúsnych kotúčov a brúsnych valcov vybraných príslušne podľa typu obrábaného materiálu. Náradie sa v žiadnom prípade nesmie používať na obrábanie iných materiálov než tých, ktoré sú uvedené vyššie, napr. na brúsenie a rezanie dreva či na leštenie. Správna, spoľahlivá a bezpečná práca brúsky závisí od náležitého používania a údržby, preto predtým, než začnete brúsku používať:

Skôr než začnete výrobok používať oboznámte sa s celým obsahom používateľskej príručky. Príručku náležite uschovajte.
Vždy používajte ochranu očí!
Nepoužívajte brúsne kotúče s najvyššou prípustnou obvodovou rýchlosťou nižšou než 80 m/s!
Nepoužívajte brúsne kotúče s najvyššou prípustnou uhlovou rýchlosťou nižšou než menovitá uhlová rýchlosť brúsky.
Pozor! Prach, ktorý vzniká pri brúsení niektorých povrchov, môže byť zdraviu škodlivý alebo toxický.

Za prípadné škody, ktoré vzniknú následkom nedodržiavania bezpečnostných pokynov a odporúčaní, ktoré sú uvedené v tejto príručke, výrobca ani dodávateľ nezodpovedá.

VYBAVENIE

Výrobok sa dodáva v kompletnom stave, avšak pred použitím sa musia vykonať isté prípravné práce. S výrobkom sa dodáva: akumulátor, nabíjacia stanica (nabíjačka), kryt brúsneho kotúča, kľúč na upevňovanie brúsneho kotúča a pomocná rukoväť.

TECHNICKÉ PARAMETRE

Parameter	Merná jednotka	Hodnota
Katalógové číslo		YT-828293
Napätie el. siete	[V]	18 DC
Menovitá uhlová rýchlosť	[min^{-1}]	3000 – 8500
Priemer brúsneho kotúča	[mm]	125
Priemer otvoru brúsneho kotúča	[mm]	22,2
Koncovka vretena		M14
Hmotnosť	[kg]	1,26
Úroveň hluku		
- akustický tlak $L_{pA} \pm K_{pA}$	[dB (A)]	89,0 ± 3,0
- akustický výkon $L_{wA} \pm K_{wA}$	[dB (A)]	97,0 ± 3,0
Úroveň vibrácií $_{ah,AG} \pm K$ (hlavná/pomocná rukoväť)	[m/s^2]	7,28 ± 1,5
Trieda izolácie (ochrany krytom)		III
Stupeň ochrany krytom		IPX0
Typ akumulátora		Li-Ion
Kapacita akumulátora	[Ah]	4
Nabíjačka*		
Vstupné napätie	[V]	220 – 240
Frekvencia el. napätia	[Hz]	50 / 60
Výstupné napätie	[V]	21 DC
Výstupný prúd	[A]	2,4
Menovitý príkon	[W]	60
Trvanie nabíjania**	[h]	2

Parameter	Merná jednotka	Hodnota
Katalógové č.		YT-82824
Menovité napätie	[V]	18 DC
Priemer skľučovadla	[mm]	6
Maximálny priemer vybavenia	[mm]	25
Veľkosť závitu upevňovacej matice		M15
Menovitá uhlová rýchlosť	[min^{-1}]	8 000 – 26000
Úroveň hluku		
- akustický tlak	[dB(A)]	78,0 ± 3,0
- výkon	[dB(A)]	89,0 ± 3,0
Úroveň vibrácií	[m/s^2]	2,47 ± 1,5
Stupeň ochrany krytom		IPX0

Parameter	Merná jednotka	Hodnota
Hmotnosť	[kg]	1,37
Typ akumulátora		Li-Ion

* iba v modeloch, ktoré majú akumulátor a nabíjačku
** uvedené trvanie nabíjania sa týka iba akumulátora s kapacitou uvedenou v tabuľke

Deklarovaná hodnota emisie hluku bola meraná štandardnou testovacou metódou a môže sa používať na porovnávanie jedného náradia s inými. Deklarovaná hodnota emisie hluku sa môže použiť na vstupné hodnotenie expozície.
Deklarovaná celková úroveň vibrácií bola meraná štandardnou testovacou metódou a môže sa používať na porovnávanie jedného náradia s inými. Deklarovaná celková úroveň vibrácií sa môže použiť na vstupné hodnotenie expozície na vibrácie.
Pozor! Skutočná úroveň vibrácií sa od deklarovanej hodnoty môže líšiť, a závisí od konkrétneho spôsobu použitia náradia.
Pozor! Bezpečnostné opatrenia a prostriedky, ktoré majú chrániť operátora, musia byť určené na základe hodnotenia expozície v skutočných podmienkach používania (zohľadňujúc všetky pracovné fázy, ako napríklad čas, keď je náradie vypnuté, keď je spustené na voľnobehu, ako aj pri jeho spúšťaní).

VŠEOBECNÉ BEZPEČNOSTNÉ PODMIENKY

POZOR! Prečítať všetky nižšie uvedené inštrukcie. Ich nedodržiavanie môže byť príčinou úrazu elektrickým prúdom, požiaru alebo poškodenia zdravia. Pojem „elektrické náradie" použitý v inštrukciach sa týka všetkých zariadení poháňaných elektrickým prúdom, a to súčasne buď s prívodom alebo bez prívodu elektrickej energie.

DODRŽIAVAŤ NIŽŠIE UVEDENÉ INŠTRUKCIE

Pracovisko
Pracovisko je potrebné udržiavať dobre osvetlené a v čistote. Neporiadok a slabé osvetlenie môžu byť príčinou nehôd.
S elektrickým náradím nie je dovolené pracovať v prostredí so zvýšeným rizikom výbuchu, s výskytom horľavých kvapalín, plynov alebo pár. Elektrické zariadenia vytvárajú iskry, ktoré v styku s horľavými plynmi alebo parami môžu spôsobiť požiar.
Nepovolaným osobám a deťom nie je dovolený prístup na pracovisko. Zníženie pozornosti môže mať za následok stratu kontroly nad náradím.

Elektrická bezpečnosť
Zástrčka elektrického prívodu musí pasovať do sieťovej zásuvky. Nie je dovolené zástrčku upravovať. Nie je dovolené používať žiadne adaptéry za účelom prispôsobenia zástrčky do zásuvky. Neupravovaná zástrčka, ktorá pasuje do zásuvky, znižuje riziko zasiahnutia elektrickým prúdom.
Vyhýbať sa kontaktu s uzemnenými plochami ako rúry, ohrievače a chladničky. Uzemnenie tela zvyšuje riziko zasiahnutia elektrickým prúdom.
Nie je dovolené vystavovať elektrické náradie kontaktu s atmosférickými zrážkami alebo s vlhkosťou. Voda a vlhkosť, ktoré sa dostanú do vnútra elektrického náradia, zvyšujú riziko zasiahnutia elektrickým prúdom.
Nepreťažovať napájací kábel. Nepoužívať napájací kábel na nosenie, pripojovanie a odpojovanie zástrčky zo sieťovej zásuvky. Zabrániť kontaktu napájacieho kábla s teplom, olejmi, ostrými hranami a pohyblivými predmetmi. Poškodenie napájacieho kábla zvyšuje riziko zasiahnutia elektrickým prúdom.
V prípade práce mimo uzavretých priestorov je potrebné používať predĺžovacie káble určené pre prácu mimo uzavretých priestorov. Použitie náležitého predĺžovacieho kábla znižuje riziko zasiahnutia elektrickým prúdom.
V prípade, že je použitie elektronáradia vo vlhkom prostredí nevyhnutné, je potrebné v napájacom obvode použiť ako ochranu rozdielový prúdový chránič (RCD). Použitie RCD znižuje riziko úrazu zavineného elektrinou.

Osobná bezpečnosť
Pracuj, len ak si v dobrej fyzickej a psychickej kondícii. Sústreď sa na to, čo robíš. Nepracuj, ak si unavený alebo pod vplyvom liekov alebo alkoholu. Iba chvíľa nepozornosti počas práce môže zapríčiniť vážne úrazy.
Používaj prostriedky osobnej ochrany. Vždy si nasaď ochranné okuliare (určené pre daný druh práce). Používanie prostriedkov osobnej ochrany ako prachové respirátory, ochranná obuv, prilby a chrániče sluchu znižujú riziko vážnych úrazov.
Zabraň náhodnému zapnutiu náradia. Pred pripojením náradia k elektrickej sieti sa uisti, že elektrický spínač je v polohe „vypnuté". Držanie náradia s prstom na spínači alebo pripájanie elektrického náradia, keď je spínač v polohe „zapnuté", môže zapríčiniť vážne úrazy.
Pred zapnutím elektrického náradia odstráň všetky kľúče a iné nástroje, ktoré sa používali na jeho nastavenie. Kľúč ponechaný na rotujúcich častiach zariadenia môže zapríčiniť vážne úrazy.
Udržuj rovnováhu. Po celý čas udržuj náležité postavenie. To umožní jednoduchšie ovládanie elektrického náradia v prípade neočakávaných situácií počas práce.
Používaj ochranný odev. Neobliekaj si voľný odev, nenos bižutériu. Udržuj vlasy, odev a pracovné rukavice v dostatočnej vzdialenosti od pohyblivých častí elektrického náradia. Voľný odev, bižutéria alebo dlhé vlasy sa môžu zachytiť do pohybli-

vých častí náradia.
Používaj odsávače prachu alebo zásobníky na prach, pokiaľ je nimi náradie vybavené. Postaraj sa, aby boli správne pripojené. Použitie odsávania prachu znižuje riziko vážneho ohrozenia zdravia.

Prevádzkovanie elektrického náradia
Elektrické náradie nepreťažuj. Pre danú prácu používaj správne náradie. Správny výber náradia pre danú prácu zabezpečí, že práca bude produktívnejšia a bezpečnejšia.
Nepoužívaj elektrické náradie, ak nefunguje jeho sieťový spínač. Náradie, ktoré sa nedá ovládať pomocou sieťového spínača, je nebezpečné a je potrebné odovzdať ho do opravy.
Pred nastavovaním, výmenou príslušenstva alebo uskladnením náradia odpoj zástrčku z napájacej zásuvky. Zabráni sa tak náhodnému zapnutiu elektrického náradia.
Náradie uskladňuj na mieste neprístupnom pre deti. Nedovol, aby s náradím pracovali osoby nezaškolené pre jeho obsluhu. Elektrické náradie v rukách nezaškolenej obsluhy môže byť nebezpečné.
Zabezpeč náležitú údržbu náradia. Kontroluj náradie po stránke neprispôsobení a vôľe pohyblivých častí. Kontroluj, či niektorá časť náradia nie je poškodená. V prípade zistenia závad je potrebné ich pred použitím elektrického náradia odstrániť. Veľa nehôd býva spôsobených nesprávne udržovaným náradím.
Rezné nástroje je potrebné udržiavať v čistote a naostrené. Správne udržované rezné nástroje sa počas práce jednoduchšie ovládajú.
Používaj elektrické náradie a príslušenstvo v súlade s vyššie uvedenými inštrukciami. Náradie používaj na účely, na ktoré je určené a vždy zohľadni druh a podmienky práce. Používanie náradia na iné práce, než na ktoré bolo projektované, môže zvyšiť riziko vzniku nebezpečných situácií.

Opravy
Opravy náradia zver len k tomu oprávneným firmám, ktoré používajú výhradne originálne náhradné diely. Tak bude zabezpečená náležitá bezpečnosť práce elektrického náradia.

DODATOČNÉ BEZPEČNOSTNÉ POKYNY TÝKAJÚCE SA KOTÚČOVÝCH BRÚSOK A LEŠTIČIEK

Náradie je určené iba na brúsenie, brúsenie brúsnym papierom, brúsenie drôtenými kefami a na prerezávanie (pílenie). Oboznámte sa so všetkými výstrahami, varovaniami, pokynmi, odporúčaniami, obrázkami, výkresmi a špecifikáciami, ktoré sú dodané spolu s elektronáradím. Nedodržiavanie pokynov, ktoré sú uvedené nižšie, môže viesť k zásahu el. prúdom, požiaru a/alebo k vážnym úrazom a nehodám.
Neupravujte toto náradie na iné použitie, než na aké je navrhnuté a špecifikované výrobcom. Taká úprava môže viesť k strate kontroly a k vážnym úrazom.
Nepoužívajte náradie ako leštičku alebo iným spôsobom, než je to opísané v príručke, je to zakázané. Používanie náradia spôsobom, na ktoré nie je určené, predstavuje riziko a môže dôjsť k úrazu a nehode.
Nepoužívajte príslušenstvo, ktoré výrobca nenavrhol (nevyrobil) a neurčil (nepovolil) na také použitie. To, že sa nejaké príslušenstvo dá do náradia namontovať ešte neznamená, že sa môže bezpečne používať s daným náradím.
Prípustná maximálna uhlová rýchlosť príslušenstva sa musí zhodovať alebo musí byť vyššia ako maximálna uhlová rýchlosť náradia. Príslušenstvo, ktoré má prípustnú maximálnu uhlovú rýchlosť nižšiu než náradie, môže sa počas práce rozpadnúť na kúsky.
Vonkajší priemer a hrúbka príslušenstva musí byť v rozsahu stanovených rozmerov (veľkostí) daného náradia. Príslušenstvo s inými (nesprávnymi) rozmermi nemôže byť náležite zakryté (chránené) ani používané.
Veľkosť upevňovacieho o otvoru kotúčov, unášačov a iného príslušenstva musí pasovať k rozmerom vretena náradia. Príslušenstvo, ktorého upevňovací otvor nie je kompatibilný s rozmermi vretena náradia, po spustení začne vibrovať, čo môže viesť až k strate kontroly nad náradím.
Nepoužívajte poškodené príslušenstvo. Pred každým použitím vždy skontrolujte stav príslušenstva, či nie sú viditeľné vyštrbenia, prasknutia, predretia či nadmerné opotrebovanie. V prípade, ak príslušenstvo spadlo, dôkladne ho skontrolujte, či nie je poškodené, alebo použite nové, nepoškodené príslušenstvo. Keď náradie náležite skontrolujete a namontujete príslušenstvo postavte sa tak vy ako aj postranné osoby mimo rovinu rotovania príslušenstva, potom náradie spustite na cca 1 minútu pri maximálnych otáčkach. Počas tohto testu sa prípadné poškodené príslušenstvo väčšinou zničí.
Používajte osobné ochranné prostriedky. Podľa typu použitia používajte ochranu tváre alebo ochranné okuliare. Ak je to potrebné, používajte protiprachové masky, ochranu sluchu, rukavice ako aj zástery chrániace pred malými kúskami príslušenstva alebo sutín vznikajúcich počas práce. Ochrana očí musí dokázať zastaviť prípadné letiace úlomky vznikajúce počas práce. Protiprachová maska musí dokázať filtrovať (zachytiť) prach vznikajúci počas práce. Príliš dlhé vystavenie na pôsobenie hluku môže viesť k strate sluchu.
Zachovávajte bezpečnú vzdialenosť postranných osôb od miesta vykonávania práce. Osoby, ktoré vchádzajú na miesto vykonávania práce, musia používať náležité osobné ochranné prostriedky. Úlomky vznikajúce počas práce alebo úlomky poškodeného príslušenstva môžu odfrknúť mimo najbližšie okolie miesta vykonávania práce.
Počas vykonávania práce, pri ktorej môže dôjsť ku kontaktu kotúča so skrytým elektrickým káblom pod napätím alebo s napájacím káblom, brúsku držte iba za izolované rukoväte. Prípadný kontakt kotúča s vodičom pod napätím môže viesť k tomu, že kovové prvky náradia budú pod napätím, či následne môže spôsobiť, že operátor náradia bude zasiahnutý el. prúdom.

Napájací kábel umiestňujte tak, aby bol vždy v bezpečnej vzdialenosti od rotujúcich prvkov. V prípade, ak stratíte kontrolu nad elektronáradím, môže dôjsť k prerezaniu alebo k navinutiu napájacieho kábla, a tiež môže byť dlaň alebo celá ruka operátora zachytená rotujúcim prvkom náradia.
Náradie neodkladajte, kým sa rotujúce prvky úplne nezastavia. Rotujúce prvky môžu zachytiť podklad a operátor môže stratiť nad ním kontrolu.
Nespúšťajte náradie počas prenášania. Následkom náhodného kontaktu s rotujúcimi prvkami môže dôjsť k zachyteniu a k vtiahnutiu oblečenia, alebo môže dôjsť ku kontaktu s telom operátora.
Pravidelne čistite vetracie otvory náradia. Ventilátor motora vťahuje do vnútra náradia špinu a prach, ktoré sú vo vzduchu na mieste používania náradia. Ak sa v náradí nahromadí príliš veľa kovového prachu, zvyšuje sa riziko zásahu el. prúdom.
Náradie nepoužívajte v blízkosti ľahkohorľavých materiálov. Iskry vznikajúce počas práce môžu vznietiť požiar.
Nepoužívanie príslušenstvo, ktoré musí byť kvapalne chladené. Následkom kontaktu s vodou alebo chladiacou kvapalinou môže dôjsť k zásahu el. prúdom.
Závit príslušenstva musí byť kompatibilný so závitom vretena brúsky. V prípade príslušenstva, ktoré sa montuje pomocou prírub, montážny otvor príslušenstva musí pasovať k rozmerom opevňovacej príruby. Príslušenstvo, ktoré nepasuje (nie je kompatibilné) k upevneniu elektronáradia, pri prípadnom použití nie je zachovaná rovnováha, vznikajú nadmerné vibrácie, a následne môže dôjsť k strate kontroly nad náradím.
Varovania týkajúce sa odrazenia náradia smerom k operátorovi
Odrazenie náradie smerom k operátorovi je náhla reakcia na prípadne zablokovanie alebo zaseknutie rotujúceho kotúča, brúsnej kefy alebo iného príslušenstva. Následkom zablokovania alebo zaseknutia dochádza k náhlemu zastaveniu rotujúceho prvku, čo následne vedie k otočeniu elektronáradia opačným smerom ako smer otáčok príslušenstva.
Napríklad, ak sa brúsny kotúč zablokuje alebo zasekne do obrábaného predmetu, hrana kotúča, ktorá vchádza do bodu zaseknutia, môže sa zahĺbiť do materiálu, a kotúč následne môže vypadnúť alebo môže byť odhodený.
Kotúč môže z daného obrobku vyjsť v smere k alebo od operátora, v závislosti od smeru jeho pohybu v mieste uviaznutia. Brúsne kotúče môžu v takých prípadoch aj prasknúť.
K odhodeniu náradia smerom k operátorovi dochádza následkom nesprávneho používania a/alebo následkom nedodržania pokynov, ktoré sú uvedené v tejto príručke. Tomuto nežiaducemu javu môžete predísť, ak budete dodržiavať nasledovné odporúčania.
Náradie počas práce vždy držte pevne a počas práce zaujmite náležitú polohu tak, aby ste v prípade odhodenia náradia dokázali adekvátne zareagovať (princíp akcie a reakcie). Ak bola s náradím dodaná pomocná rúčka, náradie používajte s dodatočnou rukoväťou, to zaručí, že pri prípadnom odrazení alebo pri neočakávanom pohybe pri spustení budete mať nad náradím maximálnu kontrolu. Operátor dokáže kontrolovať (adekvátne zareagovať) prípadné otočenie alebo odrazenie náradia, ak zachová vhodné opatrenia.
Nikdy nepribližuje dlane k rotujúcim prvkom náradia. Rotujúce prvky môžu v prípade odhodenia náradia zasiahnuť dlaň (alebo inú časť tela).
Nestojte v oblasti, do ktorej sa náradie v prípade odhodenia presunie. Náradie pri odhodení smeruje opačným smerom k smeru otáčania brúsneho kotúča, s osou na mieste zaseknutia.
Počas práce v blízkosti rohov, ostrých hrán ap. zachovávajte náležitú obozretnosť. Predchádzajte odhodeniu a zaseknutiu brúsneho kotúča. Pri obrábaní rohov alebo hrán je riziko zaseknutia brúsneho kotúča väčšie, môže dôjsť k strate kontroly nad náradím alebo k odhodeniu náradia.
Nepoužívajte kotúče s reťazou na opracovávanie dreva, segmentové diamantové kotúče s obvodovou medzerou medzi segmentmi väčšou než 10 mm ani ozubené pílové kotúče. Pri používaní **takých kotúčov** často dochádza k odrazom a k strate kontroly nad náradím.

Varovania súvisiace s brúsením a rezaním
Používajte iba kotúče, ktoré sú určené na používanie s daným náradím, ako aj kryty, ktoré sú určené na daný typ práce. Kotúče, ktoré nie sú kompatibilné s náradím, nie sú náležite chránené a preto ich používanie nie je bezpečné.
Vypuklý kotúč musí byť namontovaný takým spôsobom, aby jeho brúsny povrch nepresahoval za rovinu ochrannej príruby krytu. Nesprávne upevnený kotúč, ktorý presahuje za kryt, počas práce predstavuje bezpečnostné riziko.
Kryt musí byť bezpečne upevnený k náradiu a musí byť v takej polohe, ktorá zaručuje maximálnu bezpečnosť, tak, aby bola smerom k operátorovi odkrytá čo najmenšia plocha kotúča. Kryt pomáha chrániť operátora pred odlomenými kúskami kotúča a predchádza prípadnému kontaktu s kotúčom.
Kotúč používajte v súlade s jeho určením. Napríklad: kotúčom, ktorý je určený na pílenie, neleštite. Brúsne kotúče na pílenie sú pripravené na axiálne zaťaženie (v rovine rotácie), v prípade síl pôsobiacich z boku (na rovinu rotácie) môže dôjsť k rozpadnutiu takého kotúča.
Vždy používajte iba nepoškodené unášače, ktoré majú náležitý rozmer vhodný pre používané brúsne kruhy. Správne používané unášače s brúsnymi kruhmi znižujú riziko prípadného poškodenia. Unášače na rezacie kotúče môžu byť iné než unášače na brúsne kruhy.
Nepoužívajte opotrebované brúsne kruhy z väčšieho náradia. Brúsny kotúč s väčším priemerom nie je prispôsobený vyšším otáčkam menších nástrojov a môže prasknúť.
Ak používate dvojúčelové kotúče, vždy použite kryt vhodný na danú prácu. Používanie nevhodného krytu môže viesť k tomu, že nebude zabezpečená náležitá úroveň ochrany, čo môže viesť k vážnemu úrazu.

Varovania súvisiace s rezaním/pílením

V žiadnom prípade „nezasekávajte“ kotúč ani náradie príliš silno netlačte. Nepokúšajte sa vykonávať príliš hlboký rez. Príliš silné napnutie kotúča zväčšuje zaťaženie a náchylnosť na skrútenie alebo na zachytenie kotúča vo vytváranej škáre, čo zvyšuje riziko odhodenia smerom k operátorovi alebo zničenia kotúča.

Neumiestňujte svoje telo na línii rezu ani za rotujúcim kotúčom. Ak sa kotúč počas práce otáča vzďaľujúc sa od tela operátora, pri odhodení smerom k operátorovi sa môžu rotujúce kotúče a náradie nasmerovať k operátorovi.

Ak dôjde k zachyteniu kotúča alebo sa práca preruší z akéhokoľvek iného dôvodu, náradie vypnite a podržte ho bez pohybu dovtedy, kým sa kotúče úplne nezastavia. Nikdy sa nepokúšajte vytiahnuť rotujúci kotúč zo škáry, pretože v takom prípade môže dôjsť k odhodeniu náradia smerom k operátorovi. Nájdite príčinu a prijmite potrebné opatrenia, aby ste zabránili zachytávaniu kotúča.

Nezačínajte píliť priamo v materiáli. Umožnite, aby sa kotúč rozkrútil na menovité otáčky, a až potom kotúč opatrne voveďte do reznej škáry. V opačnom prípade sa kotúč môže zaseknúť, vytiahnuť alebo odraziť smerom k operátorovi.

Paneli a iné rozmerné materiály náležite podoprite, aby ste minimalizovali riziko zaseknutia kotúča a odrazenia náradia smerom k operátorovi. Nadrozmerné materiály sa môžu ohýbať iba v dôsledku vlastnej váhy. Podpery musia byť umiestnené pod materiálom v blízkosti línie rezu, ako aj v blízkosti okrajov materiálu, na oboch stranách línie rezu.

V prípade vykonávania rezov v stenách ako aj v iných neznámych povrchoch, zachovávajte náležitú opatrnosť. Rotujúci kotúč môže preseknúť plynové potrubie, elektrické káble alebo iné objekty, ktoré môžu byť príčinou odhodenia náradia smerom k operátorovi.

Nepokúšajte sa rezať po oblúku. Preťaženie kotúča zvyšuje jeho zaťaženie a náchylnosť na skrútenie alebo zaseknutie v reze, a pravdepodobnosť odrazu smerom k operátorovi alebo prasknutia kotúča, čo môže viesť k vážnemu úrazu.

Varovania týkajúce sa brúsenia brúsnym papierom

Používajte brúsny papier správnej veľkosti. Pri výbere brúsneho papiera dodržiavajte pokyny výrobcu. Značne vystávajúci brúsny papier môže spôsobiť úraz, a tiež zväčšuje riziko zaseknutia, roztrhnutia, ako aj riziko náhleho odhodenia náradia smerom k operátorovi.

Varovania súvisiace s používaním drôtených kotúčov

Zachovávajte opatrnosť, pretože odlomené kúsky drôtov odfrkujú z kotúča aj počas normálnej práce. Drôty nepreťažujte príliš silným pritláčaním kefy k materiálu. Drôty jednoducho prepichnú ľahké oblečenie a/alebo pokožku.

Ak pri práci s použitím drôteného kotúča používate ochranné prostriedky (napr. štíty), zabráňte akémukoľvek kontaktu kefy s ochranou. Drôtený kotúč môže v dôsledku zaťaženia a odstredivej sily zväčšiť svoj priemer.

Varovanie súvisiace s používaním leštiacich kotúčov

Zabráňte, aby akákoľvek voľná časť leštiaceho kotúča alebo upevňovacej šnúrky mohla voľne rotovať. Uvoľnené a rotujúce šnúrky sa môžu zapliesť do prstov alebo byť zachytené obrábaným predmetom.

DODATOČNÉ BEZPEČNOSTNÉ POKYNY PRE PRIAMY BRÚSKY

Náradie je určené len na brúsenie, leštenie, prácu s drôtenou kefou, vyrezávanie a rezanie. Oboznámte sa so všetkými upozorneniami, inštrukciami, ilustráciami a špecifikáciami dodanými s elektrickým náradím. Nedodržiavanie nižšie uvedených inštrukcií môže mať za následok zásah elektrickým prúdom, požiar a/alebo vážne úrazy.

Nepoužívajte príslušenstvo, ktoré výrobca nenavrhol ani neodporučil. To, že je príslušenstvo možné inštalovať do náradia neznamená, že je jeho použitie bezpečné.

Menovité otáčky príslušenstva musia byť väčšie alebo rovné maximálnym otáčkam náradia. Príslušenstvo s nižšími otáčkami ako sú otáčky náradia sa môže počas prevádzky rozpadnúť na menšie kúsky.

Vonkajší priemer a hrúbka príslušenstva musia byť v intervale rozmerov stanovených pre náradie.
S príslušenstvom s nesprávnymi rozmermi nie je možné náležite manipulovať.

Rozmer otvoru na upevňovanie kolies, kotúčov, prírub alebo iného príslušenstva musí sedieť s rozmerom vretena náradia. Príslušenstvo, ktorého rozmer upevňovacieho otvoru nezodpovedá rozmerom vretena náradia, začne po zapnutí vibrovať, čo môže viesť k strate kontroly nad náradím.

Hriadele: kotúčov, leštiacich kotúčov, rezných kotúčov musia byť úplne vložené do svoriek alebo do držiaka náradia. Ak hriadeľ nie je dostatočne upevnený alebo/a príliš vytŕča, tak sa môže vložené náradie uvoľniť a následne môže byť vymrštené veľkou rýchlosťou.

Nepoužívajte poškodené príslušenstvo. Pred každým použitím skontrolujte stav príslušenstva ako napríklad brúsnych kotúčov, či nie sú na nich praskliny alebo nie sú zodreté, leštiacich kotúčov, či nie sú na nich praskliny, nie sú zodraté alebo nadmerne opotrebované, drôtených kief, či nie sú drôty uvoľnené alebo prasnuté. V prípade pádu príslušenstva ho skontrolujte, či nie je poškodené alebo namontujte nové, nepoškodené príslušenstvo. Po kontrole a inštalovaní príslušenstva sa postavte mimo miesta otáčok príslušenstva, platí to aj pre prihliadajúce osoby, následne náradie zapnite s maximálnymi otáčkami na jednu minútu. Počas testu sa poškodené príslušenstvo zničí.

Používajte prostriedky osobnej ochrany. V závislosti od druhu práce s náradím používajte ochranu tváre alebo ochranné

okuliare. Ak je potrebné, tak používajte masky proti prachu, ochranu sluchu, rukavice a zástery na ochranu pred neveľkými kúskami príslušenstva alebo materiálov uvoľnenými počas práce. Ochrana očí musí zadržiavať odlietavajúce úlomky vznikajúce počas práce. Maska proti prachu musí filtrovať prach vznikajúci počas práce. Príliš dlhé vystavovanie hluku môže mať za následok stratu sluchu.

Dodržiavajte bezpečnú vzdialenosť medzi pracovnými priestorom a prihliadajúcimi osobami. Osoby, ktoré vstupujú do pracovného priestoru musia používať prostriedky osobnej ochrany. Úlomky vznikajúce počas práce alebo úlomky poškodeného príslušenstva môžu byť vymrštené do blízkeho okolia pracovného priestoru.

Počas vykonávania práce, pri ktorom môže dôjsť ku kontaktu upevneného náradia a skrytého vodiča pod napätím, držte elektrické náradie pomocou izolovaných držiakov. Upevnené náradie môže počas kontaktu s vodičom pod napätím spôsobiť, že kovové elementy náradia budú pod napätím, čo môže mať za následok zásah operátora náradia elektrickým prúdom.

Pri zapnutí náradie pevne držte v ruke (rukách). Krútiaci moment reakcie motora zrýchľujúceho na plnú rýchlosť môže spôsobiť otočenie náradia.

Ak je možné, tak používajte svorky na upevnenie obrábaného elementu. Nikdy počas práce nedržte malý obrábaný element v jednej ruke a náradie v druhej ruke. Použitie svoriek na upevnenie neveľkých obrábaných elementov umožní použiť ruky na manipuláciu s náradím. Okrúhle materiály, ako napríklad hriadele alebo rúry majú tendenciu sa počas prerezávania otáčať a môžu spôsobiť zablokovanie alebo výrazný pohyb smerom k operátorovi.

Umiestnite napájací kábel v dostatočnej vzdialenosti od otáčajúcich sa elementov náradia. V prípade straty kontroly nad náradím, sa môže kábel preseknúť alebo zachytiť, a dlaň alebo rameno operátora môže byť vtiahnuté do otáčajúcich sa elementov stroja.

Nikdy neodkladajte náradie, pokým sa otáčajúce elementy úplne nezastavia. Otáčajúce elementy môžu „zachytiť“ podklad a vytrhnúť náradie spod kontroly.

Po výmene vkladaného príslušenstva alebo akomkoľvek nastavení sa uistite, či je matka vretena, držiak náradia alebo akékoľvek regulačné náradie bezpečne dotiahnuté. Uvoľnené regulačné zariadenie sa môže nečakane premiestniť, čo spôsobí stratu kontroly, uvoľnené, otáčajúce sa elementy sa prudko uvoľnia a vymrštia.

Nezapínajte náradie počas prenášania. Náhodný kontakt s otáčajúcimi sa elementami môže spôsobiť zachytenie a navinutie oblečenia, následne môže dôjsť ku kontaktu náradia s telom operátora.

Pravidelne čistite ventilačné otvory náradia. Ventilátor motora nasáva prach vznikajúci počas práce do vnútornej časti náradia. Nadmerné nahromadenie častíc kovu obsiahnutých v prachu zvyšuje riziko zásahu elektrickým prúdom.

Nepracujte s náradím v blízkosti horľavých materiálov. Iskry vznikajúce počas práce môžu spôsobiť požiar.

Nepoužívajte príslušenstvo, ktoré vyžaduje chladenie kvapalinou. Voda alebo chladiaca kvapalina môže spôsobiť zásah elektrickým prúdom.

Varovania súvisiace so spätným nárazom smerom k operátorovi

Spätný náraz náradia smerom k operátorovi je náhla reakcia na zablokovanie alebo zaseknutie (zovretie): otočného kotúča, leštiacej pásky, kefy alebo iného príslušenstva. Zablokovanie alebo zaseknutie spôsobí prudké zaseknutie otáčajúceho sa príslušenstva, čo ma za následok otočenie elektrického náradia do opačnej strany ako otáčanie príslušenstva.

Napríklad, ak sa brúsny kotúč zablokuje alebo je zovretý obrábaným predmetom, tak sa okraj kotúča, ktorý sa nachádza v bode zovretia, môže zatlačiť do povrchu materiálu, čo spôsobí, že sa kotúč uvoľní alebo bude vymrštený. Kotúč sa môže uvoľniť smerom k alebo smerom od operátora, v závislosti od smeru pohybu brúsneho kotúča na mieste zovretia. V takých prípadoch môže dôjsť aj k prasknutiu brúsnych kotúčov.

K spätnému nárazu náradia smerom k operátorovi dochádza v dôsledku nesprávneho používania a / alebo nedodržiavania upozornení uvedených v návode na použitie. Je možné tomu predísť dodržiavaním nižšie uvedených odporúčaní.

Náradie držte pevne a dodržiavajte správnu polohu tela a rúk, vďaka čomu je možné odolať pôsobeniu sily v dôsledku spätného nárazu. Operátor dokáže kontrolovať otočenie alebo spätný náraz náradia, ak používa príslušné prostriedky ochrany.

Buďte obzvlášť opatrný pri práci v blízkosti rohov, ostrých hrán atď.. Predchádzajte nadvihnutiu a zaseknutiu brúsneho kotúča. Počas obrábania rohov alebo hrán je vyššie riziko zaseknutia brúsneho kotúča, čo môže viesť k strate kontroly nad náradím alebo spätnému nárazu náradia.

Nepoužívajte pílové kotúče so zubami. Hrany kotúčov spôsobujú časté spätné nárazy a stratu kontroly nad náradím.

Náradie vždy vkladajte do obrábaného materiálu v rovnakom smere, v ktorom okraj rezu vychádza z materiálu (rovnaký smer, ako smer vyhadzovania hoblín). Vloženie náradia v nesprávnom smere spôsobí, že rezná hrana náradia sa dostane von z materiálu a potiahne náradie v smere vedenia rezu.

Počas používania rotačných pilníkov, rezných kotúčov, vysokorýchlostných fréz alebo fréz zo spekaného karbidu, vždy bezpečne upevnite obrábaný materiál. Toto príslušenstvo sa môže zaseknúť, ak sa len trochu vychýlili v reze a môže spôsobiť spätný náraz. Ak sa rezný kotúč zasekne, tak obyčajne praskne. Ak sa zasekne rotačný pilník alebo fréza zo spekaného karbidu, tak sa môžu uvoľniť z rezu, čo ma za následok stratu kontroly nad náradím.

Varovanie súvisiace s brúsením alebo rezaním brúsnymi kotúčmi

Používajte výlučne kotúče prispôsobené na práce s náradím a kryty navrhnuté na daný typ práce. Napríklad nebrúste hranou brúsnych kotúčov. Brúsne kotúče na rezanie sú určené na obvodovú záťaž, priečne sily pôsobiace na takýto kotúč

môžu spôsobiť jej rozpadnutie.
V prípade závitových brúsnych kotúčov – kužeľov a kolíkov, používajte len nepoškodené hriadele kotúčov s plochou prírubou so správnym rozmerom a dĺžkou. Použitie správneho hriadeľa znižuje možnosť prasknutia.
„Nezadrhávajte“ rezné kotúče ani na ne príliš netlačte. Neskúšajte zväčšiť hĺbku rezu. Preťaženie kotúča zvyšuje zaťaženie, možnosť skrútenia a strhnutia počas rezania a pravdepodobnosť spätného nárazu alebo poškodenia kotúča.
Nevkladajte svoje ruky v smere ani za otáčajúci sa kotúč. Ak sa počas práce kotúč vzďaľuje od rúk, tak v prípade spätného nárazu sa vibrujúci kotúč a náradie pohybuje smerom k operátorovi.
Ak sa kotúč zasekol, zablokoval alebo v prípade prerušenia rezania z akejkoľvek príčiny, vypnite náradie a nehybne ho držte, až do úplného zastavenia kotúča. Nikdy sa nepokúšajte uvoľniť rezný kotúč z rezu, ak sa kotúč ešte točí, v opačnom prípade môže dôjsť k spätnému nárazu. Zistite príčinu a vykonajte správne kroky za účelom odstránenia príčiny zablokovania kotúča.
Nepokračujte v reze v obrábanom materiáli po vypnutí náradia. Najskôr počkajte, pokým náradie nedosiahne plnú rýchlosť, až potom opatrne pokračujte v reze. Ak zapnete elektrické zariadenie v obrábanom materiáli, tak sa kotúč môže zablokovať, uvoľniť z materiálu alebo môže dôjsť k spätnému nárazu.
Za účelom predchádzania zatlačenia alebo spätného nárazu kotúča, podoprite dosky a iné nadrozmerné obrábané materiály. Veľké materiály majú tendenciu sa ohýbať pod vlastnou hmotnosťou. Podpery musia byť umiestnené pod obrábaným materiálom v blízkosti línie rezu a v blízkosti hrany materiálu, na oboch stranách línie rezu.
Buďte obzvlášť opatrný počas vyrezávania výklenkov v stene alebo v iných povrchoch. Kotúč môže prerezať plynové alebo vodovodné potrubie, elektrické káble, a tiež objekty, ktoré spôsobia spätný náraz.

Varovania súvisiace s prácou s drôtenou kefou
Buďte opatrní, pretože úlomky drôtov z kefy vypadávajú aj počas normálnej práce. Nepreťažujte drôty príliš veľkým tlačením na kefu. Drôty môžu ľahko prerezať tenké oblečenie a / alebo kožu.
Pred použitím, umožnite kefám dosiahnuť pracovnú rýchlosť minimálne na jednu minútu. Vtedy nesmie nikto stáť pred alebo v smere kefy. Voľné úlomky drôtov alebo drôty sa počas tejto operácie z kefy uvoľnia a odletia.
Materiál obrábaný kefou držte od seba ďaleko. Počas práce môžu byť malé úlomky aj malé fragmenty drôtov vymrštené s veľkou rýchlosťou a môžu sa zarezať do kože.

ÚDRŽBA BATÉRIE

Bezpečnostné pokyny nabíjania akumulátorov
Pozor! Predtým, než začnete nabíjať, uistite sa, či korpus zdroja, kábel a zástrčka nie sú prasknuté alebo nejako poškodené. Ak sú nabíjacia stanica alebo zdroj nefunkčné alebo poškodené, v žiadnom prípade ich nepoužívajte! Na nabíjanie akumulátorov používajte iba nabíjačku a zdroj, ktoré sú dodané v súprave. V prípade použitia iného zdroja môže dôjsť k požiaru alebo k poškodeniu zariadenia. Akumulátor sa môže nabíjať iba v zatvorenej, suchej miestnosti, ktorá je chránená pred prístupom nepovolaných osôb, predovšetkým detí. Nabíjacia stanica a zdroj musia byť počas nabíjania pod neustálym dohľadom dospelej osoby! V prípade, ak musíte opustiť miestnosť, v ktorej prebieha nabíjanie, nabíjačku odpojte od el. napätia vytiahnutím zdroja z el. zásuvky. V prípade, ak z nabíjačky uniká dym, cítite podozrivý zápach ap. okamžite vytiahnite zástrčku nabíjačky z el. zásuvky! Náradie sa dodáva s nenabitým akumulátorom, preto pred začatím práce musíte akumulátor nabiť v súlade s procedúrou, ktorá je opísaná nižšie, s použitím zdroja a nabíjacej stanice. Akumulátory typu Li-Ion (lítiovo-iónové) neprejavujú tzv. „pamäťový jav“, vďaka čomu sa môžu nabíjať v ľubovoľnej chvíli. Avšak napriek tomu odporúčame, aby ste akumulátor pri normálnej práci úplne vybili, a následne úplne nabili. Ak to vzhľadom na charakter práce nemôžete zakaždým zabezpečiť, potom to robte aspoň raz na niekoľko pracovných cyklov. Akumulátory v žiadnom prípade nevybíjajte skratovaním kontaktov akumulátora, pretože v opačnom prípade sa akumulátor môže trvalo poškodiť! Tiež v žiadnom prípade nekontrolujte úroveň nabitia akumulátora skratovaním kontaktov (elektród), tzn. kontrolovaním iskrenia.

Uchovávanie akumulátora
Na predĺženie životnosti akumulátora zabezpečte náležité podmienky uchovávania. Trvácnosť akumulátora je približne 500 cyklov „nabitie - vybitie”. Akumulátor uchovávajte pri teplote v rozsahu od 0 do 30 stupňov Celzia, a pri relatívnej vlhkosti vzduchu 50 %. Ak chcete akumulátor uchovávať dlhší čas, vybite ho na približne 70 % kapacity. V prípade, ak akumulátor dlhší čas nepoužívate, pravidelne, aspoň raz rok, ho nabite. Zabráňte, aby sa akumulátor nadmerne vybil, pretože to skracuje jeho trvácnosť a môže sa trvalo poškodiť. Akumulátor sa počas uchovávania postupne pomaly samovoľne vybíja. Proces samovoľného vybíjania závisí od teploty uchovávania, čím vyššia teplota, tým je proces samovoľného vybíjania rýchlejší. V prípade nesprávneho uchovávania akumulátorov, môže dôjsť k nebezpečnému úniku elektrolytu. V prípade, ak dôjde k úniku elektrolytu, uniknutý elektrolyt zabezpečte neutralizujúcim prípravkom, v prípade kontaktu elektrolytu s očami, oči okamžite prepláchnite veľkým množstvom vody a bezodkladne vyhľadajte lekársku pomoc. **Zariadenie v žiadnom prípade nepoužívajte, ak má poškodený akumulátor.** V prípade, ak sa akumulátor úplne opotrebuje, môže ho likvidovať iba špecializované centrum, ktoré sa zaoberá likvidáciou odpadov tohto typu.

Preprava akumulátorov
Lítiovo-iónové akumulátory sa v zmysle platných predpisov považujú za nebezpečné materiály. Používateľ môže zariadenie, výrobok s akumulátorom alebo iba samotné akumulátory prepravovať iba suchozemskou prepravou. V takom prípade nemusia byť

splnené dodatočné podmienky. V prípade poverenia prepravy tretím osobám (napríklad v prípade zásielky kuriérskou spoločnosťou) postupujte podľa platnej legislatívy týkajúcej sa prepravy nebezpečných materiálov. Pred zásielkou túto záležitosť konzultujte s osobou, ktorá má náležité kvalifikácie.
Poškodené akumulátory sa nesmú prepravovať. Počas prepravy musia byť akumulátory, ktoré sa dajú vybrať, vybraté z náradia, kontakty akumulátorov musia byť náležite zabezpečené, napr. izolačnou páskou. Akumulátory v balení zabezpečte takým spôsobom, aby sa počas prepravy vo vnútri balenia nemohli premiestňovať. Tiež dodržiavajte platné miestne predpisy týkajúce sa prepravy nebezpečných materiálov.

Napájací akumulátor
Zariadenie sa dá napájať jedným z nasledujúcich akumulátorov Li-Ion YATO 18 V: YT-82842, YT-82843, YT-82844, YT-82845, nabíjajte iba s použitím nabíjačiek YATO YT-82848 alebo YT-82849. Nepoužívajte iné akumulátory s inými menovitými parametrami (predovšetkým napätím), ktoré nie sú kompatibilné so zásuvkou akumulátora zariadenia. V žiadnom prípade neprerábajte zásuvku akumulátora a/alebo akumulátor, aby k sebe pasovali.
Akumulátor zasuňte do zásuvky tak, aby konektory smerovali dovnútra zariadenia, až kým nezapadne západka akumulátora. Skontrolujte, či sa akumulátor počas práce nevysunie. Akumulátor odpojte nasledovne: stlačte a podržte západku, a následne vysuňte akumulátor z plášťa náradia.

Nabíjanie akumulátora
Pozor! Pred nabíjaním odpojte zdroj nabíjacej stanice od el. napätia vytiahnutím zástrčky napájacieho kábla zdroja z el. zásuvky. Okrem toho mäkkou, suchou handričkou vyčistite akumulátor a jeho kontakty, odstráňte prípadnú špinu a prach.
Akumulátor má integrovaný ukazovateľ úrovne nabitia. Keď stlačíte tlačidlo, zasvietia kontrolky ukazovateľa (II), čím viac, tým je akumulátor viac nabitý. Keď po stlačení zapínača kontrolky nesvietia, znamená to, že je daný akumulátor úplne vybitý.
Akumulátor vytiahnite (odpojte) z náradia.
Akumulátor zasuňte do zásuvky nabíjačky (V).
Nabíjačku pripojte k el. napätiu (zástrčku nabíjačky zastrčte do el. zásuvky).
Zasvieti červená kontrolka, to znamená, že prebieha proces nabíjania.
Keď sa nabíjanie skončí, červená kontrola zhasne a zasvieti sa zelená, to znamená, že akumulátor je úplne nabitý.
Zástrčku zdroja vytiahnite z el. zásuvky.
Stlačte tlačidlo západky (blokády) akumulátora a vytiahnite ho z nabíjacej stanice.

Pozor! Keď nabíjačku pripojíte k el. napätiu a zasvieti zelená kontrolka, vložený akumulátor je úplne nabitý. Nabíjačka v takom prípade nespustí proces nabíjania.

MONTÁŽ PRÍSLUŠENSTVA UHLOVEJ BRÚSKY

Montáž ochranného krytu brúsneho kotúča
Postupujte nasledovne: založte kryt kotúča na valcovú časť korpusu okolo vretena, a s použitím skrutky alebo svorky uchopenia krytu, znehybnite tak, aby bol kryt upevnený rovno, silno a bezpečne. Kryt brúsneho kotúča umiestnite tak, aby nechránená časť kotúča bola čo najďalej od rúk operátora brúsky. Nikdy nepoužívajte brúsku bez správne upevneného krytu kotúča!
Spolu s brúskou sa dodáva kryt, ktorý zaručuje primeranú ochranu len pri brúsení s použitím brúsnych kotúčov, ako aj kotúčov z brúsneho papiera, ako aj niektorých drôtených kotúčov. Kotúč po namontovaní na vretene nesmie vyčnievať poza bočný okraj krytu. V prípade, ak chcete vykonávať iné typy povolených prác, obráťte sa na výrobcu, u ktorého si môžete kúpiť kryt určený na vykonávanie daného typu práce.
V prípade, keď používate kryt typu A (na rezanie) pri brúsení bočným povrchom, kryt môže kolidovať s obrábaným predmetom, čo vedie k slabej kontrole nad náradím. V prípade, keď používate kryt typu B (na brúsenie) na rezanie s použitím brúsneho kotúča rastie riziko expozície na iskry a čiastočky, ako aj na časti kotúča v prípade, ak by došlo k jeho puknutiu. Pri použití krytu typu A (na rezanie), typu B (na brúsenie) alebo typu C (kombinovaného) na rezanie alebo brúsenie bočného povrchu betónu alebo kameňa sa zvyšuje riziko expozície na prach a stratu kontroly v dôsledku odrazu smerom k operátorovi. Pri použití krytu typu A (na rezanie), typu B (na brúsenie) alebo typu C (kombinovaného) s kotúčovou drôtenou kefou s hrúbkou, ktorá spôsobí, že kefa bude vyčnievať za prírubu krytu, môže to spôsobiť, že drôty zachytia kryt, čo vedie k lámaniu drôtov.

Montáž pomocnej rúčky
Namontujte rukoväť tak, že ju pevne priskrutkujete k hlave náradia.

UHLOVÁ BRÚSKA MANIPULÁCIA S BRÚSNYM KOLIESOM

POZOR! Brúsny kotúč namontujte vždy len vtedy, keď je náradie odpojené od el. napätia. Vytiahnite akumulátor zo zásuvky zariadenia!

Umiestnenie upevňovacích prírub
Upozorňujeme, že kotúče na mieste upevnenia k vretenu môžu mať rôznu hrúbku.

Podľa toho, či používate tenké (do 3,2 mm) alebo hrubé (nad 3,2 mm) brúsne kotúče, závisí umiestnenie upevňovacích prírub (III), ktoré je odlišné. Maximálna hrúbka brúsneho kotúča, ktorý môže byť upevnený v brúske, je 6 mm.

Montáž brúsnych kotúčov
Náradie odpojte od el. napätia. Vytiahnite akumulátor zo zásuvky zariadenia!
Pri montáži dávajte pozor, aby sa hrany A (IV) v spodnej časti vretena a upevňovacie príruby, presne prekrývali.
Nasaďte hornú montážnu prírubu na vreteno.
Nasaďte brúsny kotúč na vreteno a hornú upevňovaciu prírubu
Naskrutkujte dolnú montážnu prírubu na vreteno.
Zatlačte blokádu vretena a s použitím kľúča utiahnite spodnú upevňovaciu prírubu, a následne uvoľnite tlačidlo blokády.
Vložte akumulátor, zapnite brúsku a približne 1 minútu sledujte jej prácu bez zaťaženia.
Vytiahnite akumulátor a skontrolujte upevnenie kotúča.

Demontáž brúsnych kotúčov
Vypnite brúsku a vytiahnite akumulátor zo zásuvky náradia.
Stlačte blokádu vretena a s použitím kľúča odskrutkujte spodnú upevňovaciu prírubu, a následne zložte brúsny kotúč z vretena.
Vyčistite vreteno a upevňovacie príruby, odstráňte z nich prach a iné nečistoty, ktoré vznikli počas práce.

Typy brúsnych kotúčov
Na brúsenie sa môže používať akýkoľvek brúsny disk určený na používanie v uhlových brúskach s prípustnou obvodovou rýchlosťou aspoň 80 m/s, ako aj s upevňovacím a vonkajším priemerom v súlade s údajmi, ktoré sú uvedené v tabuľke technických parametrov.
Ak má brúsny kotúč otvor bez montážneho závitu, použite upevňovacie príruby.
Môžete tiež namontovať kotúče s vonkajším priemerom v súlade s údajmi, ktoré sú uvedené v tabuľke technických parametrov, ktoré majú závitový otvor M14. V takomto prípade nepoužívajte upevňovacie príruby, a kotúč priskrutkujte priamo k vretenu, zablokujte ho tlačidlom, a kotúč silno a pevne dotiahnite plochým kľúčom (nie je dodaný s brúskou).
V prípade kotúčov, na ktorých sa dá namontovať brúsny papier s použitím suchého zipsu, používajte iba brúsne kruhy s priemerom v súlade s údajmi, ktoré sú uvedeným v tabuľke technických parametrov. Kruhy umiestňujte presne v strede na disku (kotúči). Hrana kruhu nesmie vyčnievať cez okraj kotúča.
Môžu sa tiež používať diamantové brúsne kotúče s rozmermi v súlade s údajmi, ktoré sú uvedené v tabuľke technických parametrov, ktoré sú určené na rezanie a brúsenie nasucho. Montáž vykonajte rovnako, ako v prípade brúsnych kotúčov. Ak sa používajú diamantové segmentové kotúče, odstup medzi jednotlivými segmentami, meraný na obvode kotúča, nepresiahne 10 mm, a segmenty majú záporný uhol sklonu.
Odporúčame, aby ste na obrábanie kovov používali brúsne kotúče vyrobené z materiálov, ktoré sú určené na obrábanie daného typu kovu. Oboznámte sa s dokumentáciou, ktorá je priložená k brúsnemu kotúču.
Na obrábanie keramických materiálov používajte brúsne kotúče, ktoré sú určené na opracovávanie kameňa alebo diamantové kotúče, ktoré sú určené na obrábanie nasucho.
Odporúčame, aby ste drôtené kefy a kotúče na brúsne kruhy používali na odstraňovanie starých náterov z kovových predmetov.
V žiadnom prípade neprerábajte upevňovací otvor, vreteno, ani nepoužívajte redukčné krúžky na prispôsobenie priemeru upevňovacieho otvoru k priemeru vretena, také konanie je zakázané. Nepoužívajte brúsne kotúče s inými upevňovacími priemermi než také, ktoré sú uvedené v tabuľke technických parametrov. Nepoužívajte reťazové alebo pílové kotúče, keďže zvyšujú riziko odrazenia náradia smerom k operátorovi.
Pozor! Nepoužívanie iné kotúče než tie, ktoré sú zreteľne povolené v tejto príručke. Dokonca aj vtedy, keď sa dajú namontovať na vreteno brúsky. Nesprávne kotúče nemusia vydržať zaťaženia vytvárané počas práci s uhlovou brúskou. Poškodené, rozpadajúce sa brúsne kotúče predstavujú riziko, môžu byť príčinou vážneho úrazu a dokonca smrti.

POZOR! Všetky činnosti uvedené v tejto kapitole vykonávajte iba vtedy, keď je náradie odpojené od el. napätia – akumulátor musí byť odpojený od náradia!

POUŽITIE UHLOVEJ BRÚSKY

Vytiahnite akumulátor zo zásuvky zariadenia!
Pred začatím práce s náradím vždy skontrolujte, či nie je poškodený korpus plášťa ani akumulátor.
Ak je viditeľné akékoľvek poškodenie, v žiadnom prípade nevkladajte akumulátor do náradia!
Upevnite kryt brúsneho kotúča a rukoväť.
Nikdy nepoužívajte brúsku bez namontovaného krytu brúsneho kotúča!
Vyberte náležitý typ brúsneho kotúča podľa typu vykonávanej práce, a brúsny kotúč namontujte na vreteno brúsky.
Obrábaný materiál náležitým spôsobom upevnite tak, aby sa počas obrábania nepresúval, napr. pomocou zverákov alebo svoriek. Kotúč brúsky rotuje vysokou rýchlosťou, a v prípade, ak by bol obrábaný materiál nesprávne upevnený, môže počas práce dôjsť k jeho nekontrolovanému presunutiu, čo zvyšuje riziko vážneho úrazu či nehody.
V prípade rezania podoprite rezaný materiál na oboch stranách línie rezania takým spôsobom, aby sa počas rezania v reze neza-

sekol rezný kotúč. Podpery umiestnite v blízkosti okrajov rezaného materiálu a v blízkosti línie rezu.
Založte si ochranu očí, ochranu sluchu a pracovné rukavice.
Skontrolujte, či je zapínač vo vypnutej polohe – O. Potom do náradia vložte akumulátor.
Zaujmite správnu polohu, ktorá zaručí zachovanie rovnováhy, a brúsku spustite zapínačom.
Ak je zapínač umiestnený na hornej alebo bočnej stene korpusu brúsky, keď chcete náradie zapnúť, stlačte zapínač na zadnej strane, a následne ho presuňte, bez toho, aby ste ho prestali stláčať, dopredu v smere označenom symbolom „I“. Zapínač môže mať západku, vďaka ktorej sa dá uzamknúť v zapnutej polohe, čo uľahčuje vykonávanie nepretržitej práce. Keď chcete brúsku vypnúť, stlačte zapínač na zadnej strane a umožnite, aby sa zapínač vrátil na vypnutú polohu. V prípade, ak počas práce s uzamknutým zapínačom dôjde k prerušeniu el. napätia, po obnovení el. napätia budete môcť začať pracovať až vtedy, keď zapínač najprv odblokujete, a potom opäť zapnete.
Ak má brúska zapínač umiestnený v dolnej časti rukoväte, stlačte a podržte tlačidlo blokády, a následne stlačte zapínač. Zapínač musíte počas práce držať stlačený, avšak nemusíte držať tlačidlo blokády. Brúska sa vypne, keď pustíte zapínač. Tento zapínač sa počas vykonávania práce nedá zablokovať.
Začnite prácu priložením náležitého povrchu kotúča k opracovávanému materiálu:
- v prípade brúsnych kotúčov brúste používajúc bočný a/alebo čelný povrch,
- v prípade lamelových kotúčov brúste používajúc bočný povrch tak, aby sa lamely brúsneho papiera pohybovali rovnobežne s obrábaným materiálom,
- v prípade kotúčov so suchým zipsom, na ktoré sa upevňujú brúsne kruhy, brúste používajúc bočný povrch,
- v prípade drôtených kotúčov, obrábajte používajúc koncovky drôtov, nepoužívajte bočné povrchy,
- v prípade rezných kotúčov, na rezanie používajte čelný povrch, kotúčmi, ktoré sú určené na rezanie, nepoužívajte na brúsenie.

Nastavenie uhlovej rýchlosti (VI)
Uhlová rýchlosť sa dá nastavovať len vtedy, keď je pripojená napájací akumulátor.
Stlačte tlačidlo, následne zasvietia kontrolky, ktoré sa nachádzajú pri čísle rýchlosti. Čím je číslo rýchlosti vyššie, tým je vyššia uhlová rýchlosť. Po dosiahnutí najvyššej rýchlosti, ďalším stlačením tlačidla sa opäť nastaví najnižšia rýchlosť. Nižšie rýchlosti majú kontrolky, ktoré svietia nazeleno, a vyššie rýchlosti majú kontrolky svietiace načerveno.
Nižšie otáčky nastavte pri používaní kief a kotúčov s brúsnym papierom. Vyššie otáčky nastavte pri používaní brúsnych kotúčov.

Pri brúsení bočným povrchom držte brúsku pod uhlom najviac 30 stupňov voči obrábanému povrchu (VII). Brúsku presúvajte plynulými pohybmi k sebe a od seba.
Pri rezaní musí byť rezný kotúč pod pravým uhlom voči rezanému povrchu. Nerežte pod iným uhlom. Počas rezania v žiadnom prípade nemeňte uhol rezania voči obrábanému materiálu. Režte iba v priamej línii. Nedodržanie vyššie uvedených pokynov zvyšuje riziko zaseknutia rezného kotúča v obrábanom materiáli, čo môže viesť k odrazeniu náradia smerom k operátorovi, zlomeniu kotúča alebo k jeho rozpadnutiu.
Pri rezaní brúsku veďte v smere otáčania kotúča (VIII).
Počas práce brúsku nepritláčajte k obrábanému materiálu príliš silno, ani nevykonávajte prudké pohyby, aby ste predišli zaseknutiu, puknutiu či roztrhnutiu brúsneho kotúča.
Brúsku v žiadnom prípade nepreťažujte – teplota vonkajších povrchov v žiadnom prípade nesmie presiahnuť +60 °C.
Po skončení práce brúsku vypnite, vytiahnite akumulátor a vykonajte potrebnú kontrolu a údržbu.
Pozor! Kotúč po vypnutí brúsky môže ešte istý časť rotovať. Pred vykonaním kontroly počkajte, kým kotúč dostatočne nevychladne. Počas práce sa tak kotúč ako aj obrábaný materiál môžu zohriať na vysokú teplotu.

Nezabúdajte! Pri práci s uhlovou brúskou:
Vždy používajte ochranu očí.
Nepoužívajte brúsne kotúče s najvyššou prípustnou obvodovou rýchlosťou nižšou než 80 m/s.
Nepoužívajte brúsne kotúče s najvyššou prípustnou uhlovou rýchlosťou nižšou než je menovitá uhlová rýchlosť brúsky.

MONTÁŽ PRÍSLUŠENSTVA PRIAMY BRÚSKY

POZOR! Všetky činnosti uvedené v tejto kapitole vykonávajte iba vtedy, keď je náradie odpojené od el. napätia – akumulátor musí byť odpojený od náradia!

Montáž príslušenstva v skľučovadle (II)
Pred vložením pracovného nástroja do skľučovadla môže byť potrebné uvoľniť upevňovaciu maticu. V takom prípade jedným z kľúčov uchopte vreteno, a druhým odskrutkujte maticu. Maticu neodskrutkujte zo skľučovadla úplne.
Umiestnite stopku pracovného nástroja do skľučovadla. Medzi pracovnou časťou pracovného nástroja a skľučovadlom nesmie byť väčší odstup než 8 mm. Okrem toho sa uistite, že aspoň polovica stopky pracovného nástroja sa nachádza vo vnútri skľučovadla.

Pracovný nástroj sa dá zdemontovať po uvoľnení upevňovacej matice.
Varovanie! Pracovný nástroj môže byť bezprostredne po skončení práce horúci. Pred demontážou počkajte, kým samočinne dostatočne vychladne.

PREVÁDZKA ROVNEJ BRÚSKY

Spúšťanie a zastavovanie brúsky
Predtým, než brúsku spustíte, uchopte ju oboma rukami za rúčky alebo za izolované časti plášťa, a následne sa uistite, či sa pracovný nástroj nedotýka žiadneho predmetu. Smer otáčania vretena označuje šípka, ktorá je na plášti náradia v blízkosti skľučovadla.
Náradie spustite stlačením a podržaním zadnej časti tlačidla zapínača, a následným posunutím dopredu (III). Zapínač sa dá zablokovať v prednej polohe, čo môže byť užitočné pri dlhšom vykonávaní práce.
Náradie po spustení podržte v tejto polohe približne 30 sekúnd, a v tom čase sledujte, či nevydáva podozrivé zvuky, nie je príliš hlučné alebo či príliš nevibruje.
Ak nezistíte žiadne príznaky nesprávnej práce, náradie vypnite uvoľnením zapínača, alebo ak bol zapínač zablokovaný, stlačením zadnej časti tlačidla zapínača. Tlačidlo sa vracia samočinne, pracovný nástroj sa môže ešte nejaký čas po uvoľnení zapínača hýbať. Náradie môžete odložiť až vtedy, keď sa pracovný nástroj úplne zastaví.

Nastavenie uhlovej rýchlosti (IV)
Uhlová rýchlosť sa dá nastavovať len vtedy, keď je pripojená napájací akumulátor.
Stlačte tlačidlo, následne zasvietia kontrolky, ktoré sa nachádzajú pri čísle rýchlosti. Čím je číslo rýchlosti vyššie, tým je vyššia uhlová rýchlosť. Po dosiahnutí najvyššej rýchlosti, ďalším stlačením tlačidla sa opäť nastaví najnižšia rýchlosť. Nižšie rýchlosti majú kontrolky, ktoré svietia nazeleno, a vyššie rýchlosti majú kontrolky svietiace načerveno.

POUŽITIE PRIAMY BRÚSKY

Pri používaní brúsnych kotúčov dodržiavajte základné bezpečnostné opatrenia. Brúsne kotúče pred každým použitím vizuálne skontrolujte, či nie sú poškodené alebo deformované. Nepoužívajte brúsne kotúče, ktoré sú akékoľvek spôsobom poškodené. Brúsne kotúče nehádžte, neudierajte ani prudko neprikladajte k obrábanému materiálu. Môže to viesť k rozpadnutiu brúsneho kotúča, čo následne môže viesť k vážnemu úrazu.
Stopka nástroja nesmie vyčnievať zo skľučovadla o viac než 8 mm.
Príslušenstvo používajte v súlade s jeho určením. Napríklad kotúče, ktoré sú určené na rezanie, nepoužívajte na brúsenie, ani nepoužívajte vrtáky na bočné frézovanie.
Pred montážou príslušenstva nastavte požadovanú uhlovú rýchlosť pre daný typ pracovného nástroja. Po montáži vždy umožnite, aby dosiahla plnú pracovnú rýchlosť. K obrábanému materiálu prikladajte iba príslušenstvo, ktoré rotuje na plnej rýchlosti. Nepoužívajte nadmernú silu, ale len takú, ktorá je potrebná na správne vykonávanie práce. Brúsne kotúče prikladajte k obrábanému materiálu pod neveľkým uhlom. Kotúče na rezanie prikladajte kolmo na plánovaný rez. Kefy prikladajte tak, aby sa na obrábanie používali koncovky drôtov, a nie ich bočné plochy.
Po skončení obrábania bezpečne odsuňte príslušenstvo od obrábaného materiálu, a následne vypnite elektronáradie a počkajte, kým sa príslušenstvo úplne zastaví. Odpojte akumulátor od elektronáradia, až potom vykonajte demontáž alebo nastavovanie.
Obrábaný materiál upevnite alebo podoprite takým spôsobom, aby ste predišli nekontrolovanému pohybu materiálu a jeho častí počas obrábania. Môžete na to použiť podpery, držiaky, svorky, zveráky ap. Upevnenia urobte takým spôsobom, aby ste zabezpečili slobodný prístup k obrábanému povrchu.
Náradie vždy uchopujte oboma rukami za izolované rukoväte (V). Práca tak bude bezpečnejšia a náradie môžete lepšie kontrolovať, aj pri neočakávanej situácii.
Náradie držte dostatočne silne, aby bola práca bezpečná. Príliš silné uchopenie môže viesť k nežiaducej únave. Náradie, nakoľko je to možné, nedržte iba prstami.
Pri používaní príslušenstva naskrutkovaného na závitovú stopku, príslušenstvo musí byť zvolené tak, aby upevňovací závit nebol dlhší než otvor, do ktorého bude zaskrutkované. Môžete tak predísť popraskaniu príslušenstva. Používajte stopky s prítlačnou prírubou, ktorá je plochá, bez zárezov a prehĺbenín. Zväčší to kontaktnú plochu medzi stopkou a príslušenstvom, a zabráni jej popraskaniu.
Nepoužívajte príslušenstvo s väčším priemerom, než je uvedený v tejto príručke.

Začatie práce. Pri nepretržitej práci kontrolujte zohrievanie brúsky a pracovného nástroja, a pri zvyšovaní teploty robte prestávky. Aby nedošlo k prehriatiu motora, odporúčame, aby ste počas práce často robili prestávky, a dávajte pozor, aby boli vetracie otvory priechodné.
Náradie počas práce nepritláčajte k obrábanému materiálu príliš silno, ani nevykonávajte príliš prudké pohyby, keďže v opačnom prípade sa môže poškodiť tak pracovný nástroj ako aj samotná brúska.
Pri vŕtaní alebo frézovaní do ocele alebo hliníka môžete chladiť pracovný nástroj emulgačným olejom alebo chladiacou kvapalinou odporúčanou pre daný materiál, avšak neodporúčame, aby ste používali chladivo pri obrábaní mosadze. V záverečnej fáze vŕtania priechodných otvorov je potrebné znížiť prítlak na vrták, aby nedošlo k jeho zlomeniu alebo zaseknutiu. V prípade, ak sa vrták zasekne, náradie okamžite vypnite. Používanie príliš vysokého prítlaku na náradie, alebo nastavenie nesprávnej uhlovej rýchlosti pre daný typ práce, môže viesť k preťaženiu náradia, čo môžete rozpoznať po značnom zohriatím vonkajších povrchov korpusu. Náradie v žiadnom prípade nepreťažujte – teplota vonkajších povrchov v žiadnom prípade nesmie presiahnuť +60 °C.
Keď skončíte prácu, náradie vypnite, vytiahnite akumulátor, vykonajte potrebnú údržbu a náradie skontrolujte.

ÚDRŽBA A KONTROLY

POZOR! Predtým, než začnete náradie nastavovať, vykonávať technickú obsluhu alebo údržbu, vytiahnite zástrčku napájacieho kábla náradia z el. zásuvky alebo z náradia vytiahnite akumulátor. Po skončení práce skontrolujte technický stav elektronáradia, tzn. vykonajte vizuálnu kontrolu vonkajších prvkov a ohodnoťte: korpus a rukoväte, napájací kábel so zástrčkou a s priechodkou, alebo plášťa akumulátora, fungovanie elektrického zapínača, priechodnosť vetracích prieduchov, iskrenie kief, hlasitosť práce ložísk a prevodov, spustenie a rovnomernosť práce. Používateľ nemôže počas záručnej lehoty elektronáradie demontovať, ani vymieňať žiadne moduly alebo diely, v opačnom prípade poskytnutá záruka prestáva platiť. Všetky prípadné nezhody zistené počas technickej kontroly alebo počas práce sú signálom, že je potrebná kontrola alebo oprava v autorizovanom servise. Po skončení práce plášť náradia, vetracie prieduchy, prepínače, dodatočnú rukoväť a kryty vyčistite, napr. prúdom vzduchu (s tlakom nie väčším než 0,3 MPa), štetcom alebo suchou handričkou, nepoužívajte chemické prípravky ani čistiace prostriedky. Náradie a rukoväte očistite suchou čistou handričkou.

SZERSZÁMLEÍRÁS

A sarokcsiszoló olyan elektromos szerszám, amelyet fém és ásványi építőanyagok, például tégla, természetes és mesterséges kő, beton, csempe stb. csiszolására és vágására terveztek, az anyagnak megfelelően kiválasztott csiszolókorongok használatával. A szerszám semmilyen körülmények között nem használható a fent említettektől eltérő anyagok megmunkálására, pl. fa csiszolására és vágására vagy polírozásra. A csiszológép helyes, megbízható és biztonságos működése a megfelelő kezeléstől függ, ezért a csiszológép használata előtt:

A termék használata előtt olvassa el az egész használati útmutatót és őrizze azt meg.
Mindig használjon védőszemüveget!
Ne használjon olyan csiszolókorongokat, amelyeknek a megengedett kerületi fordulatszáma kisebb, mint 80 m/s!
Ne használjon olyan csiszolókorongokat, amelyeknek a megengedett kerületi fordulatszáma kisebb, mint a sarokcsiszoló fordulatszáma.
Figyelem! A bizonyos felületek csiszolása során keletkező por egészségre káros vagy mérgező lehet.

A szállító nem vállal felelősséget a biztonsági előírások és az ebben a használati utasításban foglalt ajánlások be nem tartásából eredő károkért.

FELSZERELTSÉG

A termék kompletten kerül szállításra, azonban a használata előtt néhány összeszerelő lépésre van szükség. A termékhez a következők tartoznak: akkumulátor, töltőállomás (töltő), csiszolókorong burkolat, csiszolókorong rögzítő kulcs és segédfogantyú.

MŰSZAKI PARAMÉTEREK

Paraméter	Mértékegység	Érték
Katalógusszám		YT-828293
Hálózati feszültség	[V]	18 DC
Névleges fordulatszám	[min^{-1}]	3000 - 8500
Csiszolókorong átmérője	[mm]	125
Csiszolókorong furatátmérője	[mm]	22,2
Orsó csúcsa		M14
Tömeg	[kg]	1,26
Zajszint		
- hangnyomásszint $L_{pA} \pm K_{pA}$	[dB (A)]	89,0 ± 3,0
- hangteljesítményszint $L_{wA} \pm K_{wA}$	[dB (A)]	97,0 ± 3,0
Rezgésszint $_{ah,AG}$ ± K (fő fogantyú / segédfogantyú)	[m/s^2]	7,28 ± 1,5
Érintésvédelmi osztály		III
Védettségi szint		IPX0
Akkumulátor típusa		Li-Ion
Akkumulátor kapacitása	[Ah]	4
Töltő*		
Bemeneti feszültség	[V]	220 - 240
Hálózati frekvencia	[Hz]	50 / 60
Kimeneti feszültség	[V]	21 DC
Kimeneti áram	[A]	2,4
Névleges teljesítmény	[W]	60
Töltési idő*	[h]	2

Paraméter	Mértékegység	Érték
Katalógusszám		YT-82824
Névleges feszültség	[V]	18 DC
Szerszámbefogó átmérője	[mm]	6
Tartozék maximális átmérője	[mm]	25
A rögzítőanya menetmérete		M15
Névleges fordulatszám	[min^{-1}]	8 000 – 26000
Zajszint		
- hangnyomásszint	[dB(A)]	78,0 ± 3,0
- hangteljesítményszint	[dB(A)]	89,0 ± 3,0
Rezgésszint	[m/s^2]	2,47 ± 1,5

Paraméter	Mértékegység	Érték
Védettségi szint		IPX0
Tömeg	[kg]	1,37
Akkumulátor típusa		Li-Ion

* csak akkumulátorral és töltővel felszerelt modellek esetében
** a feltüntetett töltési idő csak a táblázatban feltüntetett kapacitású akkumulátorra vonatkozik

A zajszint nyilatkozott értéke hagyományos vizsgálati módszerekkel lett meghatározva és szerszámok összehasonlítására alkalmas. A zajszint nyilatkozott értéke az expozíció előzetes értékelésekor is felhasználható.
A rezgések megadott összértéke hagyományos vizsgálati módszerekkel lett meghatározva és szerszámok összehasonlítására alkalmas. A rezgések megadott összértéke az expozíció előzetes értékelésekor is felhasználható.
Figyelem! A szerszám használatakor kibocsátott rezgések a szerszám használatának módjától függően eltérhetnek a megadott értékektől.
Figyelem! Az operátor védelme érdekében meg kell határozni azokat a biztonsági óvintézkedéseket, amelyek a valós felhasználási körülmények között meghatározott expozícióra vannak alapozva (ideértve a munkaciklus mindegyik részét, például azt az időt, amikor a szerszám ki van kapcsolva, amikor alapjáraton működik, vagy az aktiválási időt).

ÁLTALÁNOS BIZTONSÁGI ELŐÍRÁSOK

FIGYELEM! Olvassa el az összes alábbi előírást. Az alábbiak be nem tartása áramütéshez, tűzvészhez illetve testi sérüléshez vezethet. A használati utasításokban használt „elektromos feszültség” fogalom minden árammal hajtott vezetékes, illetve vezeték nélküli berendezésekre vonatkozik.

MINDIG TARTSA BE AZ ALÁBBI UTASÍTÁSOKAT

Munkahely

A munkahely legyen mindig jól kivilágított és tiszta. A rendetlenség és a nem megfelelő világítás balesetek kiváltó okai lehetnek
Az elektromos készülékekkel soha ne dolgozzon gyúlékony folyadék, illetve gáz közelében, robbanásveszélyes környezetben. Az elektromos berendezések szikrákat szórhatnak, melyek gyúlékony gázokkal együtt tűzvészt okozhatnak.
Soha ne engedjen gyerekeket, illetve más hozzá nem értőket a munkahelyhez. Az összpontosítás elveszítésével elveszítheti a munkaeszköz feletti uralmát is.

Elektromos biztonság

Az elektromos tápvezeték csatlakozójának illeszkednie kell az elektromos aljzatba. Soha ne alakítsa át a csatlakozót. Soha ne használjon semmilyen adaptert a csatlakozónak az aljzatba való beillesztése érdekében. Nem módosított, az aljzatba illő csatlakozó csökkenti az áramütés kockázatát.
Mindig kerülje el a földelt felületekkel pl. csövek, fűtőtestek, hűtőszekrények stb. való érintkezést. A test földelése növeli az áramütés kockázatát.
Soha ne tegye ki az elektromos berendezést csapadék, illetve nedvesség hatásának. Az elektromos berendezésbe belekerülő víz és nedvesség növelik az áramütés kockázatát.
Soha ne terhelje túl az elektromos tápvezetéket. Soha ne használja az elektromos tápvezetéket berendezés hordozására, a csatlakozónak az elektromos aljzatba/ból be/kihúzására. Kerülje el az elektromos vezetéknek meleggel, olajjal, éles peremekkel illetve mozgó elemekkel való érintkezését. Az elektromos tápvezeték sérülései növelik az áramütés kockázatát.
A zárt helyiségen kívül zajló munka esetében kizárólagosan kültéri hosszabbítót használjon. A megfelelő hosszabbító használatával csökken az áramütés kockázata.
Abban az esetben, ha az elektromos eszköz nedves környezetben történő használatát nem lehet elkerülni, a tápfeszültség elleni védelemként áram-védőkapcsolót (RCD) kell használni. Az RCD használata csökkenti az elektromos áramütés veszélyét.

Személyvédelem

Csak jó lelki és fizikai állapotban álljon munkába. Mindig figyeljen arra, mit csinál. Soha ne dolgozzon, amikor túl fáradt, illetve gyógyszer vagy alkohol hatása alatt áll. Pillanatnyi figyelmetlenség komoly sérülésekhez vezethet.
Mindig alkalmazza a személyi védelem eszközeit. Mindig vegye fel a védőszemüveget. A személyvédelem eszközeinek: védőmaszkok, védőlábbeli, sisakok, illetve fülvédők használata jelentősen csökkenti a testi sérülések kockázatát.
Kerülje el a berendezés véletlen bekapcsolását. A berendezés az elektromos hálózatába való csatlakozása előtt mindig bizonyosodjon meg arról, hogy a kapcsológomb a „kikapcsolt” pozícióban van. Elektromos hálózatba való csatoláskor benyomott kapcsolási gomb illetve „bekapcsolt” pozícióba tartott kapcsológomb komoly testi sérülésekhez vezethet.
A pneumatikus rendszer bekapcsolása előtt tüntesse el az összes, a beállításához használt csavarhúzót és egyéb tárgyat. A mozgó elemeken felejtett kulcs komoly testi sérülésekhez vezethet.

Ügyeljen az egyensúlyra. Egész idő alatt tartsa fenn a megfelelő testhelyzetet. Munka közben kialakuló váratlan helyzetekben ez megkönnyíti a elektromos berendezés irányítását.
Használjon védőruhát. Ne hordjon laza ruházatot, illetve ékszert. Haját, ruházatát illetve munkakesztyűjét tartsa távol az elektromos berendezésétől. Laza ruházat, ékszer illetve hosszú haj beleakadhat a berendezés mozgó alkatrészeibe.
Amennyiben lehetséges használjon porelszívókat, illetve portárolókat. Ügyeljen a megfelelő, szabályos felszerelésére. Porelszívó használata csökkenti a komoly testsérülések előfordulási kockázatát.

Elektromos berendezés használata
Soha ne terhelje túl az elektromos berendezést. Mindig az adott munkához megfelelő eszközt használjon. A megfelelő munkaeszköz kiválasztása eredményesebb és biztonságosabb munkavégzéshez vezet.
Soha ne használja az elektromos berendezést, amennyibe nem működik a kapcsológombja. A berendezés, melyet nem tud szabályozni kapcsológombbal veszélyes, illetve javítandó.
A tartozékok cserélése és beállítása előtt illetve a berendezés eltárolása előtt húzza ki a csatlakozót az elektromos aljzatból. Ez lehetővé teszi az elektromos berendezés véletlenszerű bekapcsolásának elkerülését.
Az eszközt mindig a gyerekek elöl elzárt helyen tárolja. Soha ne hagyja, hogy a berendezést a használatában nem kiképzett emberek használják. A nem kiképzett személyzet kezében az elektromos eszköz veszélyes lehet.
Biztosítsa a berendezés megfelelő karbantartását. Ellenőrizze a nem tökéletesen illeszkedő, illetve túl laza mozgó részeket. Ellenőrizze, hogy a berendezés valamelyik alkatrésze nem sérült-e. Meghibásodás észlelése esetében még az elektromos berendezés használata megkezdése előtt javítsa ezt ki. A berendezés nem megfelelő karbantartása nagyon sok balesetnek okozója.
A vágó elemeket mindig tartsa élesen és tisztán. A megfelelően karbantartott vágóeszközöket munka közben könnyebben lehet irányítani.
Az elektromos berendezéseket és tartozékait csak a jelen használati utasításban foglaltak szerint használja. A berendezéseket mindig rendeltetésszerűen, munka körülményeit és fajtáját figyelembe véve használja. A berendezések nem rendeltetésszerű használata növelheti a veszélyes helyzetek kialakulásának kockázatát.

Javítások
Az eszköz javításait kizárólagosan az erre jogosult, eredeti alkatrészeket használó szervizekben végeztesse. Ez garantálja az elektromos berendezés biztonságos munkáját.

TOVÁBBI BIZTONSÁGI UTASÍTÁSOK A CSISZOLÓKHOZ ÉS A TÁRCSÁS POLÍROZÓKHOZ

A szerszám kizárólag csiszolásra, csiszolópapírral való csiszolásra, drótkefével való csiszolásra és vágásra használható. Olvassa el az elektromos szerszámhoz mellékelt figyelmeztetéseket, útmutatókat, illusztrációkat és műszaki jellemzőket. Az alábbi utasítások valamelyikének be nem tartása elektromos áramütéshez, tűzhöz és/vagy komoly sérülésekhez vezethet.
Ne alakítsa át ezt a szerszámot nem rendeltetésszerű és a gyártó által nem megengedett munka végrehajtása érdekében. Az ilyen átalakítás az irányítás elvesztésével és súlyos sérüléssel jár.
Tilos a készüléket polírozóként vagy egyéb módon, az útmutatóban leírtaktól eltérően használni. A nem rendeltetésszerű használat veszélyes helyzet kialakulásához és testi sérülésekhez vezethet.
Nem szabad olyan tartozékot használni, amelyet nem a gyártó tervezett, és amelyet a gyártó nem ajánl. Az, hogy az adott tartozékot rögzíteni lehet a szerszámra, nem jelenti azt, hogy a használata biztonságos.
A tartozék maximális forgási sebességének egyenlőnek vagy nagyobbnak kell lennie a szerszám maximális forgási sebességétől. A szerszám forgási sebességétől kisebb sebességű tartozékok használat közben széteshetnek.
A tartozékok külső átmérője és vastagsága legyen a termék esetében meghatározott méret intervallumon belül. A nem megfelelő méretű tartozékok nincsenek megfelelően lefedve és kezelve.
A kerekek, korongok, gallérok és egyéb tartozékok rögzítésére szolgáló nyílás méretének meg kell felelnie a készülék orsóméretének. A nem megfelelő méretű és a szerszám orsójához nem illő rögzítőnyílással rendelkező tartozékok a szerszám beindítását követően berezonálnak, ami a szerszám feletti irányítás elvesztésével járhat.
Nem használjon sérült tartozékokat. Használat előtt mindig ellenőrizze a tartozékok állapotát, különösen ügyelve a lepattogzódás, repedés, súrlódás vagy túlzott elhasználódás jeleire. A tartozék leejtése esetén ellenőrizze, hogy nem sérült-e, vagy helyezzen fel új, sérülésmentes tartozékot. A tartozékok szemrevételezése és felhelyezése után a felhasználó és a szerszám környezetében található személyek álljanak a tartozék forgási síkján kívül, majd indítsa el egy percre a szerszámot maximális fordulattal. Ennek az ellenőrző eljárásnak a során a sérült tartozékok elromlanak.
Használjon személyi védőfelszerelést. Használattól függően alkalmazzon arcvédőt vagy védőszemüveget. Ha szükséges, használjon porvédő maszkot, fülvédőt, védőkesztyűt és olyan védőkötényt, amely megóvja a felhasználót a tartozék apró részeitől és a használat során keletkező anyagoktól. Válasszon olyan védőszemüveget, amely képes megállítani a használat során keletkező törmelékeket. A porvédő maszk legyen alkalmas a használat során keletkező por felfogására. A zajnak való túl hosszú kitétel halláskárosodást okozhat.
Tartson biztonságos távolságot a munkavégzés helye és a közelben tartózkodó személyek között. A munkaterületen tartózkodó személyek viseljenek személyi védőfelszerelést. A készülék használata során keletkező törmelékdarabok vagy a sérült tartozék darabjai a munkavégzés közvetlen környezetén kívülre repülhetnek.

Olyan munkálat során, amikor a korong rejtett elektromos, feszültség alatt lévő vezetékkel vagy tápkábellel találkozhat, a csiszológép kizárólag szigetelt védőkesztyűvel használható. Ha a korong feszültség alatt lévő vezetékkel találkozik, a szerszám fém alkatrészei is feszültség alá kerülhetnek, ami elektromos áramütéshez vezethet.
A tápkábelt tartsa a szerszám forgó alkatrészeitől távol. A szerszám feletti irányítás elvesztése a tápkábel átvágásához vagy becsípődéséhez vezethet, melynek hatására a szerszám forgó alkatrészei beránthatják a kezelő személy kézfejét vagy karját.
A készüléket mindig csak azt követően tegye le, hogy a forgó alkatrészek teljesen megálltak. A forgó alkatrészek „beakadhatnak" a talajba, ami a szerszám feletti irányítás elvesztésével járhat.
Ne indítsa el a készüléket áthelyezés közben. A forgó alkatrészek véletlenszerű megérintése a ruha becsípődéséhez és berántásához, valamint a kezelő testével való érintkezéshez vezethet.
Rendszeresen tisztítsa a szerszám szellőzőnyílásait. A motor ventilátora a szerszám belsejébe szívja be a munkavégzéskor keletkező port. A porban található fémrészecskék túlzott felgyülemlése növeli az elektromos áramütés kockázatát.
Ne használja a szerszámot gyúlékony anyagok közelében. A munkavégzéskor keletkező szikrák tűz kialakulásához vezethetnek.
Ne használjon vízhűtést igénylő tartozékot. A hűtőfolyadék vagy hűtővíz elektromos áramütéshez vezethet.
A tartozékok menetének mérete feleljen meg a csiszológép menetének. Gallérok segítségével rögzített tartozékok esetén a tartozékok szerelőnyílásának ugyanakkorának kell lennie, mint a gallér rögzítési méretének. Az elektromos szerszámhoz nem illő tartozékok felborítják az egyensúlyt és túlzott rezgést okoznak, ami a szerszám feletti irányítás elvesztésével járhat.

A szerszám kezelő irányába való visszaütésével kapcsolatos figyelmeztetések
A szerszám kezelő irányába való visszaütése egy hirtelen, az alábbi alkatrészek elakadásával vagy beszorulásával járó reakció: forgótárcsa, polírozószalag vagy egyéb tartozék. Az elakadás vagy beszorulás a forgó alkatrész hirtelen megállásához vezet, ami pedig a szerszám elmozdulását eredményezi a tartozék forgásirányával ellentétes irányban.
Példaképpen, ha a csiszolókorong elakad vagy beszorul a megmunkált tárgy felületén, a korong felülettel érintkező éle berántásra kerülhet, ami a korong kioldódásához vagy kidobásához vezethet.
A korong a kezelővel ellentétes vagy megegyező irányba is kidobódhat, annak függvényében, hogy a csiszolópapír a beszorulás pontjában melyik irányba forgott. A csiszolókorong ilyen körülmények között megrepedhet.
A szerszám kezelő irányába való visszaütése a nem megfelelő használatból és/vagy a használati útmutatóban feltüntetett utasítások be nem tartásából adódik. Ez a jelenség az alábbi utasítások betartásával elkerülhető.
Fogja biztosan a szerszámot és alkalmazzon megfelelő testtartást. Ez lehetővé teszi, hogy ellenálljon a visszaütéskor keletkező erőknek. Ha a készülék plusz fogantyúval került szállításra, mindig használja azt. Ez maximális irányítást biztosít visszaütés vagy a készülék beindításakor fellépő váratlan kifordulás esetén. A kezelő megfelelő óvintézkedések meghozatala esetén képes megakadályozni a szerszám kifordulását vagy visszaütését.
Soha ne helyezze kézfejét a szerszám forgó alkatrészeinek közelébe. A szerszám visszaütése esetén a forgó alkatrészek érintkezhetnek a kézfejjel.
Kerülje azt a zónát, amelyre a készülék a visszaütést követően kerülhet. Visszaütéskor a szerszám a csiszolókorong forgási irányával ellentétes irányba mozdul el.
Járjon el különösen óvatosan a sarkakhoz, pl. élekhez stb. közeli munkavégzés során. Kerülje a visszaütést és a csiszolókorong beszorulását. Sarkak vagy élek megmunkálásakor megnő a csiszolókorong beszorulásának esélye, ami a szerszám feletti irányítás elvesztésével, vagy a szerszám visszaütésével járhat.
Ne használjon famegmunkálásra szolgáló láncos fűrésztárcsát, szegmentált gyémántkorongot 10 mm-nél nagyobb perifériás hézaggal vagy fogazott fűrészt. Az **ilyen jellegű tárcsák** gyakori visszaütést és a szerszám feletti irányítás elvesztését okozzák.

Csiszolással és vágással kapcsolatos figyelmeztetések
Kizárólag a szerszámmal együttműködő korongokat és az adott koronghoz illő védőburkolatokat használja. Előfordulhat, hogy a szerszámhoz nem illő korongokat a védőburkolat nem fogja megfelelően lefedni, ezért a használatuk nem biztonságos.
A kúpos korongokat úgy kell rögzíteni, hogy annak csiszoló felülete ne álljon ki a védőburkolat felületén kívül. A nem megfelelően rögzített, védőburkolat felületén túlnyúló korong veszélyforrást jelent munkavégzés közben.
A korongot biztonságosan kell a szerszámhoz rögzíteni és úgy kell beállítani, hogy maximális biztonságot nyújtson, tehát a korong lehető legkisebb felülete legyen a kezelő irányába felfedve. A védőburkolat megóvja a kezelőt a korongról lepattogzó részektől és megakadályozza a koronggal való véletlenszerű érintkezést.
A korongot rendeltetésszerűen használja. Példa: Ne csiszoljon vágókoronggal. A vágókorong a kerületi terhelésnek állnak ellen, az oldalsó erőhatások a korong széteséséhez vezethetnek.
Mindig megfelelő, csiszolókorong méretéhez hozzáigazított, sérülésmentes rögzítőtárcsát használjon. A megfelelő, csiszolókorongot rögzítő tárcsa használata csökkenti a vágókorong sérülésének kockázatát. A vágókorongok és a csiszolókorongok rögzítőtárcsái különbözhetnek.
Ne használjon nagyobb szerszámból származó elhasznált csiszolókorongot. A nagyobb átmérőjű csiszolókorongokat nem a kisebb szerszámok nagyobb fordulatszámához tervezték, és eltörhetnek.
Ha kétfunkciós tárcsát használ, mindig a feladatnak megfelelő védőburkolatot használja. A nem megfelelő védőburkolat használata az elvárt mértékű védelem hiányát eredményezheti, ami súlyos sérüléshez vezethet.

Vágással kapcsolatos figyelmeztetések

Ne mozgassa „szaggatottan" a tárcsát és ne fejtsen ki túl nagy nyomást. Ne próbáljon túl mélyre vágni. A vágókorong túlzott megfeszítése növeli a terhelést és a tárcsa elcsavarodásának és a vágott nyílásba való becsípődésének kockázatát, ami növeli a kezelő irányába való visszaütés és a tárcsa megrongálódásának valószínűségét.

Egyik testrésze se legyen a vágás vonalában, valamint a forgó vágókorong mögött. Ha munka közben a vágókorong a kezelő testének irányával ellentétes irányba halad, a kezelő irányába való visszaütés a forgó tárcsát és a szerszámot a kezelő irányába indíthatja el.

Ha a korong becsípődik vagy a vágás bármilyen oknál fogva leáll, kapcsolja ki a szerszámot és tartsa azt mozdulatlanul a szerszám teljes leállásáig. Soha ne próbálja meg a forgásban lévő korongot kivenni a nyílásból, mivel az a kezelő irányába való visszaütéshez vezethet. Azonosítsa be a tárcsa becsípődésének okát és hárítsa el a problémát.

Ne folytassa a vágást közvetlenül az anyagban. Várja meg, hogy a szerszám elérje a névleges fordulatszámot és csak ezt követően helyezze azt be óvatosan a nyílásba. Ha a vágást az anyagban indítja újra, a tárcsa beszorulhat és berántásra vagy visszaütésre kerülhet a kezelő személy irányába.

Támassza alá a paneleket és az egyéb, túlméretezett anyagokat a beszorulás és a kezelő irányába való visszaütés kockázatának minimalizálása érdekében. A túlméretezett anyagok a saját súlyuk alatt meghajolhatnak. A támasztékokat a vágáshoz közel helyezze az anyag alá, valamint az anyag széleinél, a vágási vonal mindkét oldalán.

Falak és egyéb ismeretlen anyagok mély bevágásakor különösen óvatosan járjon el. A tárcsa kiálló része gázvezetékekbe és elektromos vezetékekbe vagy egyéb tárgyakba ütközhet, amik a kezelő irányába való visszaütéssel járhatnak.

Ne kíséreljen meg íves vágást. A tárcsa túlterhelése növeli a rá gyakorolt terhelést és a nyílásban való elcsavarodásra vagy beakadásra való hajlamot, valamint a kezelő felé történő visszacsapás vagy a tárcsa eltörésének valószínűségét, ami súlyos sérülést okozhat.

Csiszolópapírral történő munkavégzéssel kapcsolatos figyelmeztetések

Használjon megfelelő méretű csiszolópapírt. A csiszolóelem kiválasztásakor vegye figyelembe a gyártó ajánlásait. A tárcsa kerületétől jelentősen nagyobb csiszolópapír használata sérüléshez vezethet, valamint növeli a beszorulás, tépődés, vagy a kezelővel megegyező irányú visszaütés valószínűségét.

Drótkefe használatával kapcsolatos figyelmeztetések

Óvatosan járjon el, mivel normál munkavégzés közben is kidobásra kerülnek dróttörmelékek. Ne terhelje túl a drótokat túl nagy erő kifejtésével. A drótok könnyedén áthatolnak könnyebb ruhadarabokon és/vagy a bőrön.

Ha a drótkefével való munkavégzés közben védőburkolat használata javasolt, ne hagyja, hogy a kefe érintkezzen a burkolattal. A drótkefe átmérője a terhelés és a centrifugális erő hatására megnőhet.

Polírozással kapcsolatos figyelmeztetések

Ne hagyja, hogy a polírozókorong vagy a rögzítőzsinór meglazult része szabadon forogjon. A laza és forgó zsinór rágabalyodhat az ujjra vagy beakadhat a munkadarabba.

TOVÁBBI BIZTONSÁGI UTASÍTÁSOK AZ EGYENES CSISZOLÓKHOZ

Az eszköz kizárólag csiszolásra, polírozásra, drótkefézésre és vágásra való. Meg kell ismerkedni az összes figyelmeztetéssel, utasítással, illusztrációval, valamint az elektromos eszközzel szállított specifikációkkal. Az alábbiakban feltüntetett utasítások figyelmen kívül hagyása elektromos áramütéshez és/vagy komoly sebesüléshez vezethet.

Nem szabad olyan tartozékokat használni, amelyeket nem a gyártó tervezett és nem ajánl. Az, hogy ezeket a tartozékokat fel lehet szerelni az eszközre, nem jelenti, hogy garantálják a biztonságos munkát.

A tartozékok névleges fordulatszámának nagyobbnak kell lennie, mint az eszköz maximális fordulatszáma, vagy meg kell egyeznie azzal. Azok a tartozékok, amelyek névleges fordulatszáma kisebb az eszköz fordulatszámánál, munka közben darabokra hullhatnak.

A tartozékok külső átmérője és vastagsága bele kell férjen az eszközhöz meghatározott mérettartományba.
A nem megfelelő méretű tartozékokat nem lehet kellő kontroll alatt tartani.

A kerekeket, tárcsákat, karimákat és egyéb eszközöket rögzítő furatok méretének illeni kell az eszköz forgótengelyének méretéhez. Azok a tartozékok, amelyek rögzítő furatának mérete nem felel meg az eszköz forgótengelyének, beindítás után vibrálni kezdenek, ez pedig a szerszám feletti kontroll elvesztését okozhatja.

Csapolás: a tárcsák, polírozó korongok, daraboló tárcsák teljesen benne kell legyenek a szerszám befogójában. Ha a csap nem kelő módon van befogva valamint/ vagy túl messzire áll ki, a betett tartozék kilazulhat, és a nagy sebesség kidobhatja.

Ne használjon sérült tartozékot. Minden használat előtt meg kell vizsgálni a tartozékokat: a csiszolókorongokat, hogy nincsenek -e megrepedve és kikopva, a polírozó korongokat, hogy nincsenek -e megrepedve, túlzottan elkopva és elhasználódva, a drótkeféket, hogy a drótok nincsenek -e kilazulva vagy eltörve. Amennyiben a tartozékok leesnek, ellenőrizni kell, nem sérültek -e meg, vagy új, épp tartozékot kell beszerelni. A szemlézés és a tartozék beszerelése után Önnek és a kívülálló személynek olyan helyre kell állnia, hogy ne legyenek a tartozék forgási síkjában, majd be kell indítani az eszközt egy percre, maximális fordulatszámmal. A teszt során a sérül tartozékok tönkremennek.

Egyéni védőeszközöket kell használni. A használati céltól függően arcvédőt, védőszemüveget kell használni. Ha elő van

írva, porvédő álarcot, hallásvédőt, védőkesztyűt és védőkötényt kell viselni a munka közben leváló kis tartozék darabok vagy munkadarab szilánkok ellen. A szemvédőnek képesnek kell lennie, hogy megállítsa a munka közben keletkezett, kirepülő szilánkokat. A porvédő álarcnak ki kell tudnia szűrni a munka közben keletkezett port. Ha túl hosszú ideig van kitéve zajnak, az a hallásának romlásához vezethet.
Tartson biztonságos távolságot a munka helye és a kívülálló személyek között. A munkahelyre belépő személyeknek egyéni védőeszközöket kell használniuk. A munka közben vagy a tartozék sérülésekor keletkező szilánkok kirepülhetnek a munkahely közvetlen környezetébe.
Olyan munka kivitelezése közben, amikor az eszköz feszültség alatt lévő, rejtett elektromos kábellel találkozhat, a szerszámot a szigetelt nyelénél fogva kell tartani. A feszültség alatt lévő vezetékhez érő eszköz fém részei is feszültség alá kerülhetnek, ami miatt a szerszám kezelőjét áramütés érheti.
Erősen tartsa a kezében a gépet, amikor beindítja. A teljes sebességre felgyorsító motor forgatónyomatékának reakciója elfordíthatja a gépet.
Ha ez lehetséges, használjon szorítókat a megmunkálandó elem rögzítéséhez. Munka közben soha ne tartsa a kis munkadarabokat az egyik kezében, a másikban pedig a gépet. A nem túl nagy munkadarabok rögzítése szabaddá teszi a kezeit a gép tartásához. Az olyan kerek anyagok, mint a tüskék, vagy csövek, hajlamosak elfordulni a darabolásuk közben, valamint beékelődhet vagy hirtelen kirúghatnak a gépkezelő irányába.
Tartsa távol a hálózati kábelt az gép forgó elemeitől. Ha elveszti az uralmát a gép felett, elvághatja, vagy bekaphatja a vezetéket, és a gépkezelő kezét vagy karját is elkaphatja a gép forgó alkatrésze.
Soha ne tegye le a gépet addig, amíg a forgó elemek teljesen meg nem állnak. A forgó elemek „elkaphatják" a padlózatot, és kitéphetik a gépet a kezéből.
A betett tartozék kicserélése vagy bármilyen beállítás után meg kell győződni arról, hogy a forgótengely csavaranyája, a tokmány vagy bármilyen beállító szerszám biztonságos meg lett húzva. A kilazult beállító berendezés váratlanul elmozdulhat, ezzel a gép feletti uralom elvesztéséhez vezethet, a kilazult, forgó elemek váratlanul kirepülhetnek.
Ne indítsa be a gépet, amikor hordozza. Ha véletlenül a forgó elemekhez ér, azok bekaphatják a ruházatát, és a gép a kezelő testéhez érhet.
Rendszeresen tisztítani kell a szerszámok szellőző nyílásait. A motor ventillátora beszívja a munka során keletkező port a gép belsejébe. A porban található fémszemcsék túlzott felgyülemlése növeli az elektromos áramütés veszélyét.
Ne dolgozzon a géppel gyúlékony anyagok közelében. A munka közben keletkező szikrák tüzet okozhatnak.
Ne használjon olyan tartozékot, amit folyadékkal kell hűteni. A víz vagy hűtőfolyadék elektromos áramütést okozhat.

A szerszámnak a gépkezelő irányába történő visszarúgásával kapcsolatos figyelmeztetések
A gépkezelő irányában történő visszarúgás hirtelen reakciója annak, ha a forgó tárcsa, a kefét polírozó szalag, vagy más tartozék megakad vagy beékelődik. A megakadás vagy beékelődés a forgó szerszám hirtelen leállását okozza, ami miatt az elektromos gép hirtelen elfordul a szerszám forgásirányával ellentétes irányban.

Például, ha a csiszoló korong blokkolódik, vagy beékelődik a megmunkált munkadarabba, a tárcsa peremének az a pontja, ahol a beékelődés történik, benyomódik az anyag felületébe, amiknek következtében a tárcsa kieshet vagy kirepülhet. A tárcsa kirepülhet a gép kezelőjének irányában vagy tőle távolodva, attól függően, milyen irányban forgott a csiszolókorong a beékelődéskor. A csiszolókorong el is törhet ilyenkor.

Az, hogy a gép visszarúg a gépkezelő irányába, az helytelen kezelés és / vagy a kezelési utasítás be nem tartásának következménye. A jelenséget az alábbi ajánlások betartásával el lehet kerülni.

Biztosan fogja a gépet, a teste és a keze megfelelő helyzetben legyen, ami lehetővé teszi a visszarúgáskor keletkező erő ellentartását. A gépkezelő képes kontrollálni a gép forgását és visszarúgását, ha megfelelő elővigyázatossági eszközöket alkalmaz.
Munka közben különösen ügyeljen a sarkok, éles peremek stb. közelében. Igyekezzen elkerülni a csiszolótárcsa visszarúgását és beékelődését. A sarkok vagy szélek megmunkálásakor nagyobb a csiszolótárcsa beékelődésének veszélye, ami a gép feletti uralom elvesztéséhez, vagy a gép visszarúgásához vezethet.
Ne használjon fogazott fűrésztárcsát. A fogak miatt gyakrabban rúg vissza a gép, és könnyebben lehet elveszíteni az uralmat a gép felett.
Mindig ugyanabban az irányban vezesse be gépet az anyagba, amilyenben a vágás éle megy be az anyagba (az az irány, amelyben a forgácsok repülnek ki). Ha nem megfelelő irányban forog a gépbe fogott szerszám, a vágó éle kilép az anyagból, és elhúzza a gépet a vezetés irányába.
Amikor forgó reszelőt, vágótárcsát, gyorsvágót vagy rotációs szénacél vágót használ, a munkadarabot mindig biztonságosan rögzíteni kell. Ezek a szerszámok beszorulhatnak, ha egy kicsit megdöntik őket, és visszarúghatnak. Ha a vágótárcsa beszorul, általában eltörik. Ha a forgó reszelő vagy a rotációs szénacél vágó beszorul, kiléphet a horonyból, és ez a gép feletti uralom elvesztéséhez vezethet.

Csiszolással és csiszolótárcsával történő vágással kapcsolatos figyelmeztetések
Kizárólag a géppel történő munkához készült tárcsát, és az adott munkához tervezett védőburkolatot használjon. Például

ne csiszoljon a vágótárcsa élével. A vágótárcsa a kerületen fellépő terhelésre van kialakítva, az ilyen tárcsára ható oldalirányú erők a tárcsa szétesését okozhatják.
Menetes csiszoló kúpok és csapok használata esetén csakis sérülésmentes, lapos karimájú, megfelelő méretű és hosszúságú csapot alkalmazzon a szerszámhoz. Megfelelő csap használata csökkenti a törés lehetőségét.
Ne „ékelje" be a vágótárcsát, vagy ne fejtsen ki rá túl nagy erőt. A próbáljon meg elmélyíteni a bevágás mélységét. A tárcsa túlterhelése növeli terhelést, a csavarodásra, kopásra való hajlamot vágás közben, valamint a visszarúgás vagy tárcsa tönkremenetelének veszélyét.
Ne tartsa a kezét a forgó tárcsa vonalában vagy a tárcsa mögött. Ha munka közben a tárcsa eltávolodik a kéztől, akkor a forgó tárcsa és a gép visszarúgása a gépkezelő irányában történik.
Ha a tárcsa beszorul, blokkolódik vagy bármilyen okból szünetet tart a munkában, ki kell kapcsolni a gépet, és addig mozdulatlanul kell tartani, amíg a tárcsa teljesen leáll. Soha ne próbálja meg kiszabadítani a tárcsát a vágási horonyból, ha a tárcsa forog, mivel ez visszarúgáshoz vezethet. Meg kell vizsgálni, miért szorult be a tárcsa, és megfelelő lépéseket kell tenni a beszorulás elkerülése érdekében.
Ne kezdje újra a vágást a munkadarabban. Tegye lehetővé, hogy a tárcsa elérje a teljes fordulatszámot, majd óvatosan vezesse be a résbe. A tárcsa beékelődhet, kiugorhat az anyagból, vagy visszarúghat, ha a gépet úgy indítja be, hogy a tárcsa benne van az anyagban.
A tárcsa beékelődésének vagy visszarúgásnak elkerülése érdekében a paneleket és a túlméretes anyagokat alá kell támasztani. A nagy méretű anyagok hajlamosak a saját súlyuk alatt behajolni. A támaszokat a megmunkálandó anyag alatt kell elhelyezni, a vágás vonalának közelében, valamint az anyag széleinek közelében, a vágás mindkét oldalán.
Legyen különösen figyelmes beugrók kivágásánál falban vagy más felületben. A tárcsa átvághat gázvezetékeket, vízvezetékeket vagy elektromos kábeleket, de olyan tárgyakat is, amelyek miatt a gép visszarúg.

Drótkefével végzett munkával kapcsolatos veszélyek
Legyen óvatos, mivel a drótszilánkok repülhetnek ki a keféből, még normál munkavégzés esetén is. Ne terhelje túl a drótokat, túl nagy erőt fejtve ki a kefére. A drótok könnyedén át tudják szúrni a könnyű ruházatot és/vagy a bőrt.
Használat előtt legalább egy percig hagyja, hogy a kefe elérje a maximális üzemi fordulatszámot. Ezalatt senki nem állhat a kefe előtt vagy annak vonalában. A laza drót szilánkok vagy drótdarabok ezalatt a művelet alatt kirepülnek a keféből.
A forgó keféből kirepülő hulladékokat magától elfelé irányítsa. Munka közben a kis szilánkok és drótdarabkák nagy sebességgel kirepülhetnek, és beleállhatnak a bőrbe.

AKKUMULÁTOR KARBANTARTÁSA

Akkumulátor feltöltésével kapcsolatos biztonsági utasítások
Figyelem! A töltés megkezdése előtt ellenőrizze le, hogy a tápegység háza, a vezeték és a dugó nincs-e megrepedve vagy sérülve. Tilos nem megfelelően működő vagy károsodott töltőállomást és tápegységet használni! Az akkumulátort kizárólag a termékhez mellékelt töltővel és tápegységgel töltse. Egyéb tápegység használata tűzhöz vagy a készülék károsodásához vezethet. Az akkumulátor töltése kizárólag száraz, illetéktelen hozzáféréstől (különösen gyermekektől) védett, beltéri helyiségben hajtható végre. Tilos a töltőállomást és a tápegységet felnőtt személy folyamatos felügyelete nélkül használni! Ha annak a helyiségnek az elhagyására van szükség, amelyben a töltés zajlik, húzza ki a tápegységet a konnektorból. Ha a töltőből füst szabadul fel vagy gyanús szagot érez, stb., azonnal húzza ki a töltő dugóját az elektromos aljzatból!
A készülék lemerült akkumulátorral kerül szállításra, ezért a munka megkezdése előtt töltse azt fel az alább leírtaknak megfelelően, a készletben található tápegység és töltőállomás segítségével. A Li-Ion (lítium-ion) típusú akkumulátorok mentesek a „memóriahatástól", így bármelyik pillanatban tölthetők. Ajánlott azonban az akkumulátor teljes lemerítése normál munkavégzéssel, majd a teljes feltöltése. Ha a munkálatok természete nem teszi lehetővé az akkumulátor ilyen jellegű töltését, néhány, vagy tizen-egynéhány használati cikluskénti legalább egyszer hajtsa végre a fent ajánlott teljes töltést. Semmilyen körülmények között sem megengedett az akkumulátor lemerítése az elektródák rövidre zárásával, mivel az visszafordíthatatlan károkat okozhat! Nem megengedett az akkumulátor töltöttségének az elektródák összeérintésével és a szikrák tanulmányozásával való ellenőrzése.

Akkumulátor tárolása
Az akkumulátor élettartamának meghosszabbítása érdekében megfelelő tárolási feltételeket kell biztosítani. Az akkumulátor kb. 500 „töltés-lemerülés" ciklusra képes. Tárolja az akkumulátort 0-30 Celsius fok között, kb. 50%-os relatív páratartalom mellett. Huzamosabb tárolás esetén töltse fel az akkumulátort kb. 70%-ig. Huzamosabb tárolás esetén időközönként, évente legalább egyszer töltse fel az akkumulátort. Nem hagyja, hogy az akkumulátor túlzottan lemerüljön, mivel az lerövidíti az élettartamát és visszafordíthatatlan károkat okozhat benne. Tárolás közben az akkumulátor az önmerülés jelenségére való tekintettel fokozatosan merülni fog. Az önmerülés folyamata a helyiség hőmérsékletétől függ. Minél magasabb a hőmérséklet, annál gyorsabban zajlik ez a folyamat. Az akkumulátorok nem megfelelő tárolásakor elektrolit szivárgásra kerülhet sor. Szivárgás esetén kezelje le a kiszivárgott anyagot semlegesítő készítménnyel. Az elektrolit szemmel való érintkezésekor mossa ki bő vízzel, majd haladéktalanul forduljon orvoshoz. **Tilos a készülék használata sérült akkumulátorral.** Az akkumulátor teljes elhasználódását követően adja azt le az ilyen jellegű hulladék újrahasznosításával foglalkozó pontban.

Akkumulátorok szállítása
A lítium-ion akkumulátorok a törvény értelmében veszélyes anyagnak minősülnek. A felhasználó az akkumulátorral ellátott terméket, vagy magát az akkumulátort szárazföldön szállíthatja. Ebben az esetben nincs szükség további feltételek betartására. Ha harmadik felet bíz meg a szállítással (például futárszolgálatot), a veszélyes anyagok szállítására vonatkozó előírásoknak megfelelően kell eljárni. Szállítás előtt vegye fel a kapcsolatot megfelelő képesítéssel rendelkező személlyel.
Tilos a sérült akkumulátorok szállítása. A szállítás idejére a kivehető akkumulátorokat el kell távolítani a termékből, a felfedett érintkezőket pedig le kell fedni, pl. szigetelőszalaggal. Az akkumulátort úgy kell elhelyezni a csomagolásban, hogy szállítás közben ne mozdulhasson el. Ezen kívül be kell tartani a veszélyes anyagok szállítására vonatkozó országos előírásokat.

Tápellátó akkumulátor
A készülék működtetéséhez csak a következő 18 V-os Li-Ion YATO akkumulátorok egyike használhatók: YT-82842, YT-82843, YT-82844 és YT-82845, amelyek csak YATO YT-82848 vagy YT-82849 töltővel tölthetők. Tilos más, eltérő névleges feszültségű és a szerszám akkumulátorfoglalatához nem illő akkumulátort használni. Tilos az aljzatot és/vagy az akkumulátort úgy átalakítani, hogy illeszkedjenek egymáshoz.
Helyezze be az akkumulátort az aljzatba úgy, hogy az érintkezők a szerszám belseje felé nézzenek, amíg az akkumulátor retesze működésbe nem lép. Győződjön meg arról, hogy az akkumulátor nem csúszik ki munkavégzés közben. Az akkumulátor eltávolításához nyomja le és tartsa lenyomva a reteszt, majd húzza ki az akkumulátort a szerszám házából.

Akkumulátor töltése
Figyelem! Töltés előtt szüntesse meg a töltőállomás áramellátását a tápegység konnektorból való kihúzásával. Ezen felül puha, száraz ronggyal távolítsa el az akkumulátorról és a reteszeiről a szennyeződéseket.
Az akkumulátor egy beépített töltöttség jelzővel van ellátva. A kapcsológomb megnyomásakor felvillannak a lámpák (II) - minél több lámpa világít, annál nagyobb az akkumulátor töltöttsége. Ha a lámpa gombjának megnyomásakor egyik lámpa sem villan fel, az akkumulátor teljesen le van merülve.
Vegye ki az akkumulátort a szerszámból.
Helyezze az akkumulátort a töltő foglalatába (V).
Csatlakoztassa a töltőt hálózati aljzathoz.
Felvillan a töltést jelző piros visszajelző lámpa.
Az akkumulátor feltöltését követően kialszik a piros lámpa és felvillan az akkumulátor teljes feltöltését jelző zöld lámpa.
Húzza ki a tápegység dugóját a konnektorból.
A retesz gombjának megnyomásával vegye ki az akkumulátort a töltőből.

Figyelem! Ha a töltő hálózati aljzathoz való csatlakoztatása után felvillan a zöld lámpa, az akkumulátor teljesen fel van töltve. Ebben az esetben a töltési folyamat nem indul el.

SZÖRKÖSZÖLŐ TARTOZÉKOK ÖSSZESZERELÉSE

A csiszolókorong védőburkolatának rögzítése
Ehhez helyezze a tárcsa burkolatát a ház hengeres részére az orsó körül, és a burkolatot rögzítő elem csavarjával vagy szorítójával rögzítse úgy, hogy a burkolat egyenesen, erősen és biztonságosan rögzítésre kerüljön. Állítsa be a csiszolókorong védőburkolatát úgy, hogy a korong nem védett része a lehető legtávolabb legyen a szerszám felhasználójának kezétől. Soha ne működtesse a csiszolót a burkolat megfelelő felszerelése nélkül!
A csiszológéphez mellékelt védőburkolat csak csiszolópapírral és egyes drótkefékkel történő csiszoláskor nyújt megfelelő védelmet. Az orsóra szerelt korong nem nyúlhat túl a védőburkolat oldalsó peremén. Egyéb jellegű, megengedett munkálatok esetén forduljon a gyártóhoz az adott típusú munkához tervezett burkolat beszerzését illetően.
Ha A típusú (vágáshoz) védőburkolatot használ az oldalsó felülettel való csiszoláskor, a védőburkolat nekiütközhet a munkadarabnak, ami a szerszám megnehezített irányítását eredményezheti. B típusú (csiszoláshoz) védőburkolat vágáskor való használata esetén megnő a szikráknak, a részecskéknek és a tárcsa sérülésekor a tárcsadaraboknak való kitettség kockázata. Ha A típusú (vágáshoz), B típusú (csiszoláshoz) vagy C típusú (kombinált) burkolatot használ beton vagy kő oldalfelülettel való vágásához vagy csiszolásához, megnő a pornak való kitettséggel és a visszacsapás okozta irányítás-vesztéssel járó kockázat. Ha A típusú (vágáshoz), B típusú (csiszoláshoz) vagy C típusú (kombinált) burkolatot használ egy olyan vastagságú korongkefével, amelynek hatására a kefe túlnyúlik a burkolat peremén, akkor a drótok beakadhatnak a burkolatba, ami a drótok elszakadásához vezet.

Plusz fogantyú rögzítése
Szerelje fel a fogantyút a szerszámra való biztonságos felcsavarásával.

SZÖRKÖSZÖRŐ CSISZOLÓ KERÉKKEZELÉS

FIGYELEM! A csiszolókorong kizárólag lecsatlakoztatott áramellátás mellett helyezhető fel. Vegye ki az akkumulátort a szerszám aljzatából!

A rögzítő gallérok helye
Vegye figyelembe, hogy a tárcsák vastagsága az orsóhoz való rögzítés helyén eltérő lehet.
Attól függően, hogy vékony (vastagság legfeljebb 3,2 mm) vagy vastag (vastagság 3,2 mm felett) csiszolókorongot használ-e, a szorítókarimák (III) elhelyezkedése eltérő. A csiszolóhoz csatlakoztatható csiszolókorong maximális vastagsága 6 mm.

Csiszolókorong felhelyezése
Szüntesse meg a szerszám áramellátását. Vegye ki az akkumulátort a szerszám aljzatából!
Összeszereléskor ügyeljen arra, hogy az orsó alján lévő A (IV) élek és a rögzítő karimák pontosan fedjék egymást.
Illessze a felső rögzítőkarimát az orsóra.
Szerelje fel a csiszolókorongot az orsóra és a felső rögzítő karimára
Csavarozza az alsó rögzítőkarimát az orsóra.
Nyomja be az orsó zárát, és egy villáskulccsal húzza meg az alsó rögzítő karimát, majd engedje fel a reteszelő gombot.
Helyezze be az akkumulátort, kapcsolja be a csiszológépet, és kb. 1 percig figyelje meg a működést terhelés nélkül.
Vegye ki az akkumulátort, és ellenőrizze a tárcsa rögzítését.

Csiszolókorongok eltávolítása
Kapcsolja ki a csiszolót, és vegye ki az akkumulátort a szerszám foglalatából.
Nyomja le az orsó reteszét, és csavarja le az alsó rögzítőkarimát egy rögzítőkulcs segítségével, majd vegye le a csiszolókorongot az orsóról. Tisztítsa meg az orsót és a rögzítőkarimákat a működés közben keletkező portól és egyéb szennyeződésektől.

Csiszolókorongok típusai
A szerszámhoz a legalább 80 m/s megengedett kerületi sebességű, valamint a műszaki adatokat tartalmazó táblázatban meghatározott belső és külső rögzítési átmérővel rendelkező, zsinórral megerősített csiszolókorongok használhatók.
Ha a csiszolókorong nem menetes lyukkal van ellátva, rögzítéskor használjon rögzítőkarimát.
A műszaki adatokat tartalmazó táblázatban feltüntetett külső átmérőjű, M14-es menetes furattal ellátott korongok is rögzíthetők. Ebben az esetben ne használjon rögzítőkarimákat, és a korongot közvetlenül az orsóhoz rögzítse úgy, hogy a gombbal reteszeli, a korongot pedig egy lapos kulccsal (a sarokcsiszoló nem tartalmazza) húzza meg biztosan és erősen.
A csiszolópapír tépőzáras rögzítését lehetővé tevő korongok esetében csak a műszaki adatokat tartalmazó táblázatban megadott átmérőjű csiszolópapírt szabad használni. A csiszolópapírt koncentrikusan kell a korongra helyezni. A csiszolópapír széle nem lóghat ki a korongon túl.
A műszaki adatokat tartalmazó táblázatban megadott méretű, száraz vágásra és csiszolásra szánt gyémántkorongok is használhatók. A rögzítést a csiszolókorongokhoz hasonlóan kell elvégezni. Rombusz alakú szegmentált tárcsa használata esetén a szegmensek közötti rések a tárcsa kerületén mérve nem haladhatják meg a 10 mm-t, a szegmenseknek pedig negatív dőlésszögűnek kell lenniük.
Fémmegmunkálás esetén ajánlott az adott fémtípus megmunkálására alkalms anyagból készült csiszolókorong használatta. Lásd a csiszolókorong dokumentációját.
Kerámiaanyagok száraz megmunkálásakor lehetőség van kőhöz szánt csiszolókorong vagy gyémántkorong használatára.
A régi festékbevonatok fémalkatrészekről való eltávolításához használjon drótkefét és csiszolópapírt.
Tilos a rögzítőnyílást, orsót vagy redukciós gyűrűt átalakítani a rögzítőnyílás átmérőjének orsó átmérőjéhez való hozzáigazítása végett. Tilos a műszaki adatokat tartalmazó táblázatban feltüntetettől eltérő átmérőjű csiszolókorongok használata. Tilos a tárcsákat vágólánccal vagy körfűrésszel használni, mert azok növelik a szerszám kezelő felé történő visszacsapásának kockázatát.
Figyelem! Tilos a jelen útmutatóban engedélyezett korongoktól eltérő korongok használata. Még akkor is, ha lehetséges a rögzítésük a sarokcsiszoló orsójára. Előfordulhat, hogy a nem megfelelő tárcsák nem fognak ellenállni a sarokcsiszoló működése során keletkező terhelésnek. A sérült, széteső csiszolókorongok balesetveszélyesek és életveszélyesek lehetnek.

FIGYELEM! Az ebben a fejezetben felsorolt összes műveletet lecsatlakoztatott tápfeszültség mellett kell végrehajtani - az akkumulátort ki kell venni a szerszámból!

A SZÖGKÖSZÖLŐ HASZNÁLATA

Vegye ki az akkumulátort a szerszám aljzatából!
Mielőtt elkezdené a szerszámmal való munkavégzést, ellenőrizze, hogy a ház és az akkumulátor nem sérült-e meg.
Ha bármilyen sérülés látható, tilos az akkumulátort a szerszámhoz csatlakoztatni!
Rögzítse a csiszolótárcsa védőburkolatát és a fogantyút.
Soha ne működtesse a csiszológépet a csiszolókorong burkolatának felszerelése nélkül!
Válassza ki a műveletnek megfelelő csiszolókorongot és rögzítse a sarokcsiszoló orsójára.
Rögzítse a megmunkálni kívánt anyagot úgy, hogy megmunkálás közben ne mozduljon el, pl. satuval vagy asztalos szorítóval. A csiszolótárcsa nagy sebességgel forog és a megmunkált anyag nem megfelelő rögzítése az anyag ellenőrizetlen elmozdulásához vezethet, ami növeli a komoly sérülések kockázatát.
Vágás esetén támassza alá az anyagot a vágási vonal mindkét oldalán, úgy, hogy a vágás során ne okozzon vágókorong-elakadást. A támasztékokat a vágott anyag széle és a vágási vonal közelében kell elhelyezni.

Viseljen védőszemüveget, fülvédőt és védőkesztyűt.
Ellenőrizze, hogy a kapcsológomb „kikapcsolt - 0" helyzetben van-e. Ezután csatlakoztassa az akkumulátort a szerszámhoz.
Vegyen fel megfelelő testtartást az egyensúly biztosításához, és indítsa el a sarokcsiszolót a kapcsolóval.
Ha a kapcsoló a csiszoló házának tetején vagy oldalán található, a bekapcsoláshoz nyomja meg a kapcsolót a csiszoló hátulján, majd a gomb felengedése nélkül nyomja előre az „I" szimbólummal jelölt irányba. A kapcsológomb egy retesszel lehet ellátva, amely lehetővé teszi az ebben a helyzetben való rögzítést, ami megkönnyíti a szerszám huzamosabb használatát. A csiszológép kikapcsolásához nyomja meg a hátulján lévő kapcsolót, és hagyja visszahúzódni. Ha a reteszelt kapcsolóval történő működés közben áramkimaradás következik be, a munkát csak az áramellátás helyreállítása után lehet megkezdeni, miután a kapcsolót feloldották és újra bekapcsolták.
Ha a csiszológép a fogantyú alján található be-/kikapcsolóval van felszerelve, nyomja meg és tartsa lenyomva a reteszelőgombot, majd nyomja meg a kapcsolót. Munka közben tartsa lenyomva a kapcsolót, de a reteszelőgombot nem szükséges lenyomva tartani. A kapcsolóra gyakorolt nyomás felengedésével a csiszológép kikapcsol. Az ilyen jellegű kapcsoló nem rendelkezik reteszelés lehetőségével.
Folytassa a munkát a tárcsa megfelelő felületének munkadarabhoz való hozzáérintésével:
- csiszolókorong esetében oldal- és/vagy homlokfelülettel kell csiszolni,
- lamellás csiszolókorongok esetében az oldalfelülettel kell csiszolni, úgy, hogy a csiszolópapír lamellái a munkadarabbal párhuzamosan mozogjanak,
- a tépőzárral rögzíthető csiszolókorongok esetében a csiszolást az oldalfelülettel kell végezni,
- drótkefék esetében a drótok végével kell megmunkálni a munkadarabot, nem pedig az oldalsó felületükkel,
- vágókorongok esetében homlokfelülettel vágjon, ne csiszoljon a vágásra alkalmas korongok homlokfelületével.

Fordulatszám beállítás (VI)
A fordulatszám-szabályozás csak akkor lehetséges, ha a tápakkumulátor csatlakoztatva van.
Nyomja meg a gombot, a sebességfokozat száma melletti lámpák egymás után kigyulladnak. Minél magasabb a sebességfokozat száma, annál nagyobb a sebesség. A legmagasabb sebesség elérése után a gomb következő megnyomásával a legalacsonyabb sebességfokozat kerül bekapcsolásra. Az alacsonyabb sebességfokozatok esetében a lámpák zöld színnel, a magasabb sebességfokozatok esetében pedig piros színnel világítanak.
A kefék és a csiszolópapírok esetében alacsonyabb fordulatszámot kell használni. A csiszolókorongokhoz nagy sebességet használjon.

Az oldalfelülettel történő csiszoláskor tartsa a sarokcsiszolót legfeljebb 30 fokos szögben a megmunkált felülethez képest (VII). A szerszámot egyenletesen mozgassa oda-vissza.
Vágáskor a vágókorongnak merőlegesnek kell lennie a vágási felületre. Ne vágjon más szögben. Vágás közben nem változhat a vágókorong és a munkadarab által bezárt szög. Kizárólag egyenes vonalú vágásokat hajtson végre. A fenti ajánlások be nem tartása növeli a vágókorong munkadarabban való elakadásának kockázatát, ami a szerszám kezelő felé való visszacsapásához, valamint a tárcsa eltöréséhez vagy széteséséhez vezethet.
Vágás közben a korong forgási irányával megegyező irányban vezesse a sarokcsiszolót (VIII).
A sarokcsiszolóval való munkavégzéskor ne fejtsen ki túl nagy erőt a megmunkált anyagra és a csiszolókorong megrepedésének és elszakadásának elkerülése érdekében ne hajtson végre hirtelen mozdulatokat.
Ne terhelje túl a sarokcsiszolót, a külső felületek hőmérséklete nem haladhatja meg a 60°C fokot.
A munka befejeztével kapcsolja ki a sarokcsiszolót, vegye ki az akkumulátort és vizsgálja meg a szerszámot.
Figyelem! A csiszolókorong a sarokcsiszoló kikapcsolását követően még egy ideig foroghat. Az ellenőrzés elvégzése előtt hagyja lehűlni a korongot. A működés során mind a korong, mind a munkadarab magas hőmérsékletre hevülhet.

Ne feledje! Sarokcsiszolóval végzett munka közben:
Mindig használjon védőszemüveget.
Ne használjon olyan csiszolókorongokat, amelyeknek a megengedett kerületi fordulatszáma kisebb, mint 80 m/s.
Ne használjon olyan csiszolókorongokat, amelyeknek a megengedett kerületi fordulatszáma kisebb, mint a sarokcsiszoló fordulatszáma.

AZ EGYENES CSISZOLÓ TARTOZÉKAINAK ÖSSZESZERELÉSE

FIGYELEM! Az ebben a fejezetben felsorolt összes műveletet lecsatlakoztatott tápfeszültség mellett kell végrehajtani - az akkumulátort ki kell venni a szerszámból!

Tartozékok rögzítése a szerszámbefogóban (II)
Előfordulhat, hogy meg kell lazítani a rögzítőanyát, mielőtt a szerszámot a befogóba helyezné. Ehhez az egyik villáskulccsal fogja meg az orsót, a másikkal pedig csavarja ki az anyát. Az anyát nem szabad teljesen eltávolítani a befogóról.
Helyezze be a szerszám szárát a befogóba. A behelyezett szerszám munkafelülete és a befogó közötti hézag legfeljebb 8 mm lehet. Ezenkívül győződjön meg arról, hogy a szerszám szárának legalább a fele a befogóban van.

A szerszám eltávolítása a rögzítőanya meglazításával lehetséges.
Figyelem! Közvetlenül a munka befejezése után a behelyezett szerszám forró lehet. A kivétele előtt várja meg, hogy az magától lehűljön.

EGYENES CSISZOLÓ MŰKÖDÉSE

A csiszoló elindítása és leállítása
A csiszoló beindítása előtt fogja meg a fogantyút vagy a ház szigetelt részeit mindkét kézzel, majd győződjön meg, hogy a behelyezett szerszám nem érintkezik semmilyen tárggyal. Az orsó forgásirányát a szerszámházon, a szerszámbefogó közelében lévő nyíl jelzi.
Indítsa el a szerszámot a be-/kikapcsoló gomb hátsó részének megnyomásával és lenyomva tartásával, majd előre csúsztatásával (III). A kapcsoló elülső helyzetben rögzíthető, ami hosszabb munkavégzéskor hasznosnak bizonyulhat.
Amikor a szerszámot beindítja, tartsa ebben a helyzetben körülbelül 30 másodpercig, ügyelve arra, hogy nem észlel-e gyanús hangokat, túlzott zajt vagy túlzott rezgést.
Ha nem észleli meghibásodás jeleit, a szerszámot a kapcsolóra gyakorolt nyomás felengedésével, vagy ha az reteszelve volt, a kapcsológomb hátuljának megnyomásával kell kikapcsolni. A gomb automatikusan visszahúzódik, a behelyezett szerszám a kapcsoló felengedése után még egy ideig mozoghat.
A szerszámot csak a behelyezett szerszám teljes megállása után engedje el.

Fordulatszám beállítás (IV)
A fordulatszám-beállítás csak akkor lehetséges, ha a tápakkumulátor csatlakoztatva van.
Nyomja meg a gombot, a sebességfokozat száma melletti lámpák egymás után kigyulladnak. Minél magasabb a sebességfokozat száma, annál nagyobb a sebesség. A legmagasabb sebesség elérése után a gomb következő megnyomásával a legalacsonyabb sebességfokozat kerül bekapcsolásra. Az alacsonyabb sebességfokozatok esetében a lámpák zöld színnel, a magasabb sebességfokozatok esetében pedig piros színnel világítanak.

AZ EGYENES CSISZOLÓ HASZNÁLATA

A csiszolókorongok használatakor alapvető óvintézkedéseket kell megtenni. Minden használat előtt ellenőrizni kell a csiszolókorongokat szemrevételezéssel a sérülések és deformációk szempontjából. Tilos olyan csiszolókorongokat használni, amelyeken bármilyen sérülés látható. A csiszolókorongokat nem szabad dobálni, ütésnek kitenni vagy erőszakosan a munkadarabnak nekiütni. Ez a csiszolókorong szétesését okozhatja, ami súlyos sérülésekhez vezethet.
A szerszám tengelye nem állhat ki 8 mm-nél nagyobb mértékben a szerszámtartóból.
A tartozékokat rendeltetésüknek megfelelően használja. Például ne csiszoljon vágásra tervezett koronggal, és ne használjon fúrószárat oldalmaráshoz.
A tartozékok behelyezése előtt állítsa be a berendezés típusának megfelelő működési sebességet. A rögzítést követően várja meg, hogy a szerszám elérje a teljes fordulatszámot. Csak teljes sebességgel forgó tartozékokat használjon a munkadarab megmunkálásakor. Ne fejtsen ki túlzott erőt, csak annyit, amennyi a megfelelő munkavégzéshez szükséges. A csiszolókorongokat enyhe szögben érintse hozzá a munkadarabhoz. Helyezze a vágókorongokat a tervezett vágásvonalra merőlegesen. A keféket úgy használja, hogy a huzalok végei munkálják meg a tárgyat, ne pedig az oldalsó felületük.
A megmunkálás befejeztével biztonságosan távolítsa el a tartozékot a munkadarabtól, majd kapcsolja ki az elektromos szerszámot, és várja meg, amíg a behelyezett szerszám teljesen megáll. Húzza ki az akkumulátort az elektromos szerszámból, és folytassa a szétszerelést vagy a beállítást.
A megmunkálandó anyagot úgy kell rögzíteni vagy megtámasztani, hogy a megmunkálás során az anyag és annak alkatrészei ne mozdulhassanak el. Ez történhet támaszok, tartók, szorítók, satuk stb. segítségével. A rögzítést úgy kell végrehajtani, hogy a munkafelülethez szabad hozzáférést biztosítson.
A szerszámot mindig mindkét kezével tartsa a szigetelt fogantyúknál fogva (V). Ez biztonságosabbá teszi a munkát, és lehetővé teszi a szerszám könnyebb irányítását, váratlan helyzetekben is.
A biztonságos munkavégzéshez elegendő erővel tartsa a szerszámot. A túl erős fogás korai fáradást okozhat. A szerszámot ne csak az ujjaival tartsa.
Menetes szárra csavarozott tartozékok használata esetén a tartozékokat úgy kell kiválasztani, hogy a rögzítőmenet ne legyen hosszabb, mint az a furat, amelybe becsavarják. Ez megakadályozza a tartozékok eltörését. Olyan szárakat használjon, amelyek lapos, bevágás és bemélyedés nélküli nyomógallérral rendelkeznek. Ez megnöveli az érintkezési felületet a tengely és a tartozék között, és megakadályozza a törést.
A jelen útmutatóban megadottnál nagyobb átmérőjű tartozékokat nem szabad használni.

Kezdje el a munkavégzést. Folyamatos munkavégzés közben felügyelni kell a csiszoló és a szerszám hőképződését, és a hőmérséklet emelkedésekor szüneteket kell tartani. A motor túlmelegedésének megelőzése érdekében ajánlatos gyakori szüneteket tartani a csiszolóval való munkavégzés közben, továbbá a szellőzőnyílásokat szabadon kell tartani.
Munkavégzéskor ne fejtsen ki túl nagy erőt a megmunkált anyagra és a tartozék, valamint a csiszoló sérülésének elkerülése érdekében ne hajtson végre hirtelen mozdulatokat.

Acél vagy alumínium fúrásakor vagy marásakor a szerszámokat emulgeáló olajjal vagy az adott anyaghoz ajánlott hűtőfolyadékkal lehet hűteni, míg sárgaréz megmunkálásakor nem ajánlott hűtőfolyadék használata. A lyukak átfúrásának végső fázisában a fúrószárra gyakorolt nyomást csökkenteni kell a törés vagy elakadás elkerülése érdekében. Ha a fúrószár elakadt, azonnal kapcsolja ki a szerszámot. A szerszámra kifejtett nagy nyomás vagy az adott munka típusának nem megfelelően megválasztott fordulatszám a szerszám túlterhelését eredményezi, ami a szerszámház külső felületeinek jelentős felmelegedéséről ismerhető fel. Ne terhelje túl a szerszámot, a külső felületek hőmérséklete nem haladhatja meg a 60°C fokot.
A munka befejeztével kapcsolja ki a szerszámot, vegye ki az akkumulátort és hajtsa végre a karbantartással és szemrevételezéssel kapcsolatos lépéseket.

KARBANTARTÁS ÉS ÁTTEKINTÉS

FIGYELEM! Húzza ki a szerszám dugóját a konnektorból, vagy húzza ki az akkumulátort a szerszámból, mielőtt beállítást vagy karbantartást végezne. A szerszám használatát követően külső szemrevételezéssel határozza meg a termék alábbi alkatrészeinek műszaki állapotát: ház és fogantyú, tápkábel és dugó vagy akkumulátor háza, elektromos kapcsológomb működése, szellőzőnyílások átjárhatósága, szénkefék szikrázása, csapágyak és áttételek működésének hangereje, a készülék beindítása és a működés egyenletessége. A garanciális időszak alatt a felhasználó nem szerelheti szét a szerszámot, nem cserélhet benne alkatrészt és alkotóelemet, mivel az a garancia elvesztését vonja maga után. Az áttekintés vagy munkavégzés során észlelt meghibásodások esetén javítás céljából forduljon szervizhez. Munkavégzést követően tisztítsa le pl. sűrített levegővel (max. 0,3 MPa nyomású), ecsettel vagy tiszta ronggyal vegyszerek és tisztítószerek használata nélkül a házat, a szellőzőnyílásokat, a kapcsológombokat, a plusz fogantyút és a védőburkolatot. A szerszámot és a fogantyút tiszta, száraz ronggyal tisztítsa.

DESCRIEREA SCULEI

Polizorul unghiular este o sculă electrică destinată polizării și tăierii metalelor și materialelor de construcție minerale de exemplu cărămidă, piatră naturală și artificială, beton, glazuri etc. folosind discuri abrazive și roți abrazive selectate pentru un anumit material. În niciun caz, scula nu trebuie folosită pentru prelucrarea altor materiale în afara celor sus-menționate, de exemplu pentru polizarea și tăierea lemnului sau pentru polizare. Funcționarea corectă, fiabilă și sigură a polizorului depinde de utilizarea sa corectă, de aceea:

Citiți întregul manual cu instrucțiuni înainte de prima utilizare a mașinii și păstrați-l pentru consultare ulterioară.
Folosiți întotdeauna apărătoare pentru ochi!
Nu folosiți discuri abrazive cu viteză periferică maximă sub 80 m/s!
Nu folosiți roți abrazive cu turație maximă mai mică decât turația polizorului.
Atenție! Praful generat la polizarea anumitor suprafețe poate fi dăunător pentru sănătate sau chiar toxic.

Furnizorul produsului nu acceptă nicio responsabilitate pentru daune rezultate în urma nerespectării regulilor de siguranță și instrucțiunilor din acest manual.

ECHIPAMENT

Scula este livrată în stare completă și necesită pregătire înainte de utilizare. Produsul este livrat cu un pachet de acumulatori, o stație de încărcare (încărcător), o apărătoare pentru discul abraziv, o cheie pentru fixarea discului abraziv și un mâner suplimentar.

DATE TEHNICE

Parametru	Unitate	Valoare
Nr. piesă		YT-828293
Tensiunea la rețea	[V]	18 c.c.
Turația nominală	[min^{-1}]	3000 – 8500
Diametrul discului abraziv	[mm]	125
Diametrul găurii discului abraziv	[mm]	22,2
Tijă conică		M14
Masa	[kg]	1,26
Nivel de zgomot		
- presiune acustică $L_{pA} \pm K_{pA}$	[dB(A)]	89,0 ± 3,0
- putere acustică $L_{wA} \pm K_{wA}$	[dB(A)]	97,0 ± 3,0
Nivel vibrație $a_{h,AG} \pm K$ (mâner principal / suplimentar)	[m/s^2]	7,28 ± 1,5
Clasa de izolație		III
Clasificarea protecției		IPX0
Tip de acumulator		Li-ION
Capacitatea acumulatorului	[Ah]	4
Încărcător*		
Tensiune de alimentare:	[V]	220 – 240
Frecvența la rețea	[Hz]	50/60
Tensiune de ieșire	[V]	21 c.c.
Curent de ieșire	[A]	2,4
Putere nominală	[W]	60
Timp de încărcare**	[h]	2

Parametru	Unitate	Valoare
Nr. Catalog		YT-82824
Tensiune nominală	[V]	18 c.c.
Diametrul mandrinei sculei	[mm]	6
Diametrul maxim al accesoriilor	[mm]	25
Dimensiunea filetului piuliței de prindere		M15
Turația nominală	[min^{-1}]	8.000 – 26000
Nivel de zgomot		
- presiune sonoră	[dB(A)]	78,0 ± 3,0
Putere:	[dB(A)]	89,0 ± 3,0
Nivel de vibrații	[m/s^2]	2,47 ± 1,5
Clasificarea protecției		IPX0

Parametru	Unitate	Valoare
Masa	[kg]	1,37
Tip de acumulator		Li-ION

* doar pentru modelele echipate cu acumulator și încărcător
** timpii de încărcare specificați se referă doar la acumulatorul de capacitatea menționată în tabel

Valoarea totală declarată a emisiilor sonore a fost măsurată în conformitate cu metoda de testare standard și poate fi folosită pentru a compara un dispozitiv cu altul. Nivelul total declarat de emisii sonore poate fi folosit pentru evaluarea preliminară a expunerii.
Valoarea totală declarată a vibrațiilor a fost măsurată în conformitate cu metoda de testare standard și poate fi folosită pentru a compara o mașină cu alta. Nivelul total declarat de vibrații poate fi folosit pentru evaluarea inițială a expunerii.
Atenție! Emisia de vibrații în timpul utilizării mașinii poate diferi față de valoarea declarată, în funcție felul în care este folosită mașina.
Atenție! Măsurile de siguranță pentru protecția operatorului se bazează pe evaluarea expunerii emisiilor în condiții reale de utilizare (inclusiv toate elementele ciclului de lucru, ca de exemplu timpul în care mașina este oprită și timpul de activare).

CONDITII GENERALE DE SECURITATE

ATENTIE! Trebuie citite toate instrucţiunile de mai jos. Nerespectarea lor poate duce la electrocutae, la incendiu sau la leziuni. Noţiunea "sculă electrică" folosită în instrucţiuni se referă la toate sculele acţionate cu curent electric, atât cele alimentate cu energie prin cablu cât şi cele fără cablu.

TREBUIE RESPECTATE INSTRUCŢIUNILE DE MAI JOS

Locul de lucru
Locul de lucru trebuie întreţinut curat şi să fie bine iluminat. Dezordinea cât şi iluminarea insuficientă pot fi pricina accidentelor.
Nu se recomandă utilizarea sculelor electrice în mediu în care este mărit riscul exploziei, sau în mediu care conţine fluide inflamabile, gaze sau vapori. Sculele electrice generează scântei care, în contact cu gaze sau vapori inflamabili pot pricinui incendiu.
Evitaţi aproprierea la locul de muncă a copiilor sau a altor persoane străine. In afară acest avertisiment fiţi foarte atenţi, deoarece pierderea concentraţiei poate pricinui pierdera controluluii asupra sculei.

Securitatea electrică
Sztecărul conductorului electric trbuie să corespundă cu priza electrică. Este interzisă modificarea ştecărului. Este interzisă modificarea ştecărului cu scopul de a fi adaptabil la priza electrică. Sztecărul ne modificat micşorează riscul electrocutării.
Evitaţi posibilitatea contactului cu cu obiecte cu împământare ca ţevi, radiatoare şi instalaţii frigorifere. Corpul omenesc împământat măreşte riscul electrocutării.
Se recomandă evitarea expunerii sculei electrice în contact cu percipitaţii atmosferice sau cu umezeala. Apa şi umezeala, care intră în interiorul sculei electrice măreşte riscul electrocutării.
Nu supraîncărcaţi conducta de alimentare electrică. Nu purtaţi scula ţinând-o de conducta de alimentare electrică, nu trageţi de conductă vrând să scoateţi ştecărul din priza de alimentare electrică. Evitaţi contactul conductei cu căldură, cu uleiuri, sau cu obiecte ascuţite şi elemente în mişcare. Defectarea conductei de alimentare măreşte riscul electrocutării.
In cazul efectuării lucrului în afara încăperilor trebuie să întrebuinţaţi conductori prelungitori destinaţi pentru întrebuinţarea lor afară. Intrebuinţarea conductorilor corespunzători micşorează riscul elctrocutării.
În cazul în care nu puteţi evita să utilizaţi unealta electrică într-un mediu umed, drept protecţie împotriva tensiunii electrice trebuie să utilizaţi un dispozitiv cu curent diferenţial (RCD). Utilizarea RCD scade riscul de electrocutare.

Securitatea personală
Apucă-te de lucru numai în bună condiţie fizică şi psihică. Fii precaut la ceace faci. Nu lucra atunci când eşti obosit sau sub influenţa medicamentelor sau a alcoolului. Cea mai mică neatenţie, în timpul lucrului, poate provoca leziuni serioase a corpului.
Intrebuinţează mijloace de protejare personală. Totdeauna puneţi ochelari de protecţie. Intrebuinţarea mijloacelor de protejare personală, adică măşti respiratorii de protecţie, încălţăminte de protecţie, căşti şi antifoane pe urechi micşorează riscul leziunilor serioase ale corpului tău.
Evită întâmplătoarea punere în funcţiune a sculei. Inainte de a alimenta scula cu energie electrică verifică totdeauna dacă întrerupătorul este pe poziţia „deconectat". Tinând degetul pe întrerupătorul sculei sau punerea în funcţiune a sculei electrice atunci când întrerupătorul este pe poziţia „ conectat" poate duce la leziuni serioase ale corpului tău.
Inainte de a pune în funcţiune scula electrică dă la o parte toate cheile şi alte scule care au fost întrebuinţate la reglarea ei. Cheia lăsată pe elementele rotitoare ale sculei poate duce la leziuni serioase ale corpului tău.
Păstrează-ţi echilibrul. Tot timpul păstrează statura corespunzătoare. Această poziţie îţi va permite să stăpânești scula electrică în cazuri de situaţii de lucru neaşteptate.
Impbracă-te în haine de protejare. Nu te îmbrăca în haine largi şi cu bijuterii. Părul, îmbrăcămintea şi mănuşile să nu le apropii de piesele în mişcare ale sculei electrice. Imbrăcămintea largă, bijuteria sau părul lung se pot agăţa de piesele în

mişcare ale sculei.
Intrebuinţează extractor de praf sau recipient pentru praf, dacă scula este înzestrată cu recipient. Imbină le corect. Utilizarea extractorului de praf micşorează riscul leziunilor serioase ale corpului tău.

Utlizarea sculei electrice
Nu supra încărca scula electrică. Utilizează scula corespunzătoare lucrului care trebuie să-l faci. Alegerea sculei corespunzătoare lucrului respectiv, asigură eficienţă şi siguranţă în timpul lucrului.
Nu întrebuinţa scula electrică, dacă întrerupătorul ei nu funcţionează corect. Scula, pe care nu o poţi verifica utilizând întrerupătorul alimentării electrice este foarte periculoasă deci trebuie dată la reparat.
Inainte de reglarea sculei, schimbarea accesoriilor sau la terminrea lucrului, deconectează conducta de alimentare. Scula electrică deconectată dela alimentare evită o neaşteptată, întâmplătoare punere în funcţiune.
Păstrează scula la loc neaccesil copiilor. Nu permite nimănui să lucreze cu scula electrică dacă nu este şcolarizat în ceace priveşte deservirea ei. Scula electrică poate fi foarte periculoasă în mâna cuiva ne şcolarizat.
Scula trebuie să fie întreţinută corespunzător. Verifică dacă scula este bine păsuită, nu are jocuri la piesele în mişcare. Verifică desemeni, dacă vreun element la scula electrică nu este defectat. In caz că vei constata vreun deranjament, el trebuie eliminat înainte de a utiliza scula. Multe accidente au avut loc din cauza întreţinerii ne corespunzătoare.
Sculele tăietoare trebuie întreţinute curate şi scuţite. Intreţinerea corespunzătoare a sculei tăietoare poate fi cu uşurinţă controlată în timpul lucrului.
Utilizează scula electrică şi accesoriile conform instrucţiunilor de mai sus. Utilizează sculele în conformitate cu destnaţia lor, având în vedere felul lucrului şi condiţiile de lucru. Intrebuinţarea sculelor la alt fel de lucrări decât la cele pentru care au fost proiectate, măreşte riscul naşterii situaţiilor periculoase.

Reparaţiile
Repararea sculei trebuie executată numai de către ateliere autorizate, care au numai piese de schimb originale. In acest fel, este asigurată securitatea utilizării sculei electrice.

INSTRUCȚIUNI DE SIGURANȚĂ SUPLIMENTARE PENTRU POLIZOARE UNGHIULARE ȘI MAȘINI DE ȘLEFUIT

Scula este destinată doar polizării, polizării cu hârtie abrazivă, polizării cu perii de sârmă și tăierii. Citiți și vizualizați toate avertizările, instrucțiunile, cifrele și specificațiile livrate o dată cu scula electrică. Nerespectarea tuturor instrucțiunilor de mai jos poate duce la electrocutare, incendiu sau răniri grave.
Nu modificați scula pentru a o face să se potrivească la o lucrare pentru care nu a fost destinată și nu a fost specificată de producător. Asemenea modificare va duce la pierderea controlului și la provocarea unor accidente grave.
Este interzis să folosiți scula ca sculă de lustruit sau în orice alt fel care nu este în conformitate cu manualul. Efectuarea altor lucrări în afara celor pentru care este destinată mașina poate prezenta un risc și duce la accidente.
Nu folosiți accesorii care nu au fost avute în vedere de producător sau destinate lucrului cu mașina. Faptul că pot fi atașate accesorii la mașina electrică nu garantează funcționarea în condiții de siguranță.
Turația maximă a accesoriilor trebuie să fie egală ca turația maximă a mașinii, sau mai mare. Accesoriile cu turație mai mică decât turația mașinii se pot dezintegra în fragmente în timpul funcționării.
Diametrul exterior și grosimea accesoriilor trebuie să fie în limitele dimensiunilor specificate pentru mașină. Nu este posibil să se controleze sau utilizeze accesorii de dimensiuni necorespunzătoare.
Dimensiunea găurii de montare a talerelor, discurilor, flanșelor și altor accesorii trebuie să corespundă dimensiunii axului mașinii. Accesoriile cu dimensiunea găurii de montare necorespunzătoare pentru dimensiunea axului mașinii vor începe să vibreze în timpul funcționării, ceea ce poate duce la pierderea controlului asupra mașinii.
Nu folosiți accesorii deteriorate. Înainte de fiecare utilizare, verificați starea accesoriilor pentru a identifica prezența unor fragmente desprinse, a crăpăturilor, abraziunii și uzurii excesive. În cazul în care vreun accesoriu este scăpat pe jos, verificați-l dacă prezintă deteriorări sau montați un accesoriu nou și nedeteriorat. După ce ați verificat și montat accesoriile, asigurați-vă că dumneavoastră și toți cei aflați în zonă stau în afara planului de rotație al accesoriilor, apoi porniți mașina timp de un minut la turație maximă. Accesoriile deteriorate se dezintegrează în timpul testului.
Folosiți echipament de protecție individual. Folosiți măști de față și ochelari de protecție, în funcție de lucrare. Dacă este necesar. folosiți măști de praf, protecții auditive, mănuși de protecție și șorțuri pentru a vă proteja împotriva fragmentelor mici de accesorii sau material desprinse timpul lucrului. Protecția pentru ochi trebuie să poată opri particulele generate în timpul lucrului. Masca de praf trebuie să poată filtra particulele generate în timpul funcționării. Expunerea prea îndelungată la zgomot poate duce la pierderea auzului.
Asigurați-vă că toate persoanele din jur se află la o distanță sigură față de zona de lucru. Persoanele care au acces la locul de muncă trebuie să poarte echipament de protecție individual. Fragmentele sau bucățile de accesorii deteriorate, care sunt generate în timpul lucrului, pot fi proiectate în apropierea zonei de lucru.
La efectuarea unor lucrări în care discul poate intra în contact cu un cablu sau conductor electric aflat sub tensiune, țineți mașina doar de mânerele izolate. Când discul este în contact cu un cablu aflat sub tensiune, aceasta poate duce la punerea sub tensiune a părților metalice, ducând la electrocutarea operatorului mașinii.
Feriți cablul electric de componentele rotative ale mașinii. Dacă pierdeți controlul asupra mașinii, cablul electric poate fi prins

sau tăiat iar mâna sau brațul dumneavoastră pot fi trase de componentele rotative ale mașinii.
Nu lăsați niciodată mașina jos înainte de oprirea completă a componentelor rotative. Componentele rotative pot să se „agațe" de sol și, astfel, scula să vă scape de sub control.
Nu porniți mașina în timpul deplasării. Contactul neintenționat cu piesele în mișcare poate duce la agățarea și tragerea hainelor de către sculă, aceasta putând intra în contact cu corpul dumneavoastră.
Curățați regulat orificiile de ventilație ale sculei. Ventilatorul aspiră în interiorul sculei praful generat în timpul lucrului. Acumularea excesivă de particule metalice conținute în praf crește riscul de electrocutare.
Nu folosiți mașina în apropiere de materiale inflamabile. Scânteile generate în timpul funcționării pot provoca incendii.
Nu folosiți accesorii care necesită răcire cu lichid. Apa sau agentul de răcire pot provoca electrocutarea.
Dimensiunea filetului accesoriilor trebuie să corespundă filetului de la axul mașinii de șlefuit. Pentru accesoriile montate prin intermediul flanșei, orificiul de prindere a accesoriilor trebuie să corespundă dimensiunii flanșei de prindere. Accesoriile care nu se potrivesc la sistemul de montare al sculei vor duce la descentrare, vibrații excesive și pot duce la pierderea controlului asupra sculei.

Avertizări în legătură cu reculul mașinii spre operator
Reculul sculei spre utilizator este cauzat de blocarea talerului rotativ, periei, benzii de lustruit sau de altor accesorii, Blocarea sau înțepenirea duce la oprirea bruscă a accesoriului, ceea ce duce la rotirea mașinii electrice în sens opus celui de rotație al accesoriului.
De exemplu, dacă discul abraziv este blocat sau înțepenit în piesa de lucru, muchia discului se poate înfunda în suprafața materialului, făcând ca discul să fie aruncat în afară sau în sus.
Discul poate fi proiectat spre sau dinspre operator, în funcție de sensul de rotație al discului abraziv în punctul de blocare. Este posibil ca discurile abrazive să se rupă în aceste condiții.
Reculul mașinii către utilizator este rezultatul utilizării incorecte și/sau nerespectării instrucțiunilor din Manualul utilizatorului. Această situație poate fi evitată prin respectarea instrucțiunilor următoare.
Prinderea fermă a mașinii electrice și poziția corectă a corpului și brațelor asigură rezistența împotriva forțelor de recul. Folosiți întotdeauna un mâner suplimentar dacă este livrat cu mașina, pentru a asigura controlul maxim în timpul reculului sau oricărei mișcări neașteptate în timpul pornirii mașinii. Utilizatorul va putea controla rotația mașinii sau reculul dacă se iau măsurile de precauție corespunzătoare.
Feriți mâinile de componentele rotative ale mașinii. Piesele rotative pot intra în contact cu mâinile în urma reculului.
Nu stați în zona unde scula poate să ajungă din cauza reculului. Reculul va deplasa mașina în sens opus celui de rotație a discului abraziv, în punctul de prindere.
Acordați o atenție specială la lucrul în apropiere de colțuri, muchii ascuțite etc. Preveniți deplasarea axială a discului abraziv și blocarea sa. La prelucrarea unor colțuri sau muchii există un risc crescut de blocare a discului abraziv, ducând la pierderea controlului sau reculului sculei.
Nu folosiți discuri cu lanț tăietor pentru prelucrarea lemnului, discuri diamantate segmentate cu spații pe circumferință între segmente mai mari de 10 mm sau discuri cu dinți. Asemenea discuri provoacă adesea reculuri și pierderea controlului asupra sculei.

Avertizări privind polizarea și tăierea
Folosiți doar discuri destinate pentru lucrul cu scule de mână și apărători corespunzătoare pentru un anumit tip de disc. Discurile pentru care nu a fost proiectată scula nu pot fi acoperite corespunzător și nu sunt sigure.
Discul convex trebuie montat astfel încât suprafața de șlefuire să nu depășească planul flanșei de protecție a apărătoarei. Un disc incorect montat, care depășește apărătoarea, prezintă risc în timpul utilizării.
La mașină trebuie fixată bine o apărătoare, așezată într-o poziție care asigură siguranța maximă, astfel încât să fie expusă spre operator cea mai mică suprafață a discului posibilă. Această apărătoare ajută la protejarea operatorului față de fragmentele de disc spart și previne contactul accidental cu discul.
Discul trebuie folosit conform destinației sale. De exemplu, nu polizați cu un disc pentru tăiere. Discurile abrazive de tăiere sunt proiectate pentru sarcină circumferențiară și forțele laterale aplicate asupra unui asemenea disc pot duce la spargerea sa.
Folosiți întotdeauna flanșe de prindere nedeteriorate, de dimensiune corectă, adaptată la discul de tăiere. Flanșele corecte care prind discul abraziv reduc posibilitatea de deteriorare a discului. Flanșele de prindere pentru discurile de tăiere pot fi diferite de flanșele de prindere pentru discurile abrazive.
Nu folosiți discuri abrazive uzate luate de la mașini mai mari. Un disc de diametru mai mare nu este adaptat la turația mai mare a sculelor mai mici și se poate sparge.
Dacă folosiți discuri multifuncționale, folosiți întotdeauna o apărătoare adecvată pentru tipul de lucrare respectiv. Utilizarea unei apărători necorespunzătoare poate duce la neasigurarea gradului de protecție dorit, ceea ce poate avea ca rezultat accidente grave.

Avertizări în legătură cu tăierea
Nu „loviți" cu discul și nu aplicați o presiune prea mare. Nu încercați să tăiați prea adânc. Solicitarea excesivă a discului de polizare duce la creșterea sarcinii și susceptibilitatea de flambare sau prindere a discului în rostul tăieturii, ceea de crește riscul de recul spre operator sau de deteriorare a discului.

Nu stați cu corpul în planul de tăiere sau în spatele discului de polizare aflat în mișcare de rotație. Dacă, în timpul lucrului, discul abraziv se rotește în sensul dinspre operator, reculul spre operator poate împinge discul și scula spre operator.
Dacă discul este blocat sau tăierea este întreruptă din indiferent ce motiv, opriți scula și țineți-o nemișcată până ce rotația încetează complet. Nu încercați niciodată să trageți discul abraziv care se rotește afară din rostul tăieturii, deoarece aceasta poate duce la recul spre operator. Se recomandă să găsiți cauzele și să luați măsuri corespunzătoare pentru a preveni blocarea discului.
Nu reluați tăierea când discul este în material. Lăsați discul să atingă turația nominală și doar apoi introduceți cu atenție discul în rostul tăieturii. Discul poate fi blocat, tras sau împins înapoi spre operator în cazul în care tăierea este reluată în material.
Susțineți panourile și alte materiale supradimensionate pentru a minimiza riscul de blocare și recul spre operator. Piesele de lucru supradimensionate au tendința să de încovoaie sub propria greutate. Suporturile trebuie plasate sub piesa de lucru în apropiere de linia de tăiere și aproape de marginea piesei de lucru, de ambele părți ale liniei de tăiere.
Aveți grijă în mod deosebit la efectuarea unor tăieturi adânci în pereți sau alte suprafețe necunoscute. Un disc poate tăia conducte de gaz, cabluri electrice sau alte obiecte care pot cauza reculul către operator.
Nu încercați să tăiați după o linie curbă. Suprasolicitarea discului duce la creșterea sarcinii și posibilitatea de răsucire sau blocare în rostul tăieturii și probabilitatea de recul spre operator sau de deteriorare a discului, ceea ce poate duce la accidente grave.

Avertizări privind polizarea cu hârtie abrazivă
Folosiți hârtie abrazivă de dimensiune corespunzătoare. La selectarea unui disc abraziv, respectați instrucțiunile producătorului. O foaie abrazivă care depășește mult talerul poate provoca accidente și, de asemenea, poate crește riscul de blocare, rupere sau recul spre utilizator.

Avertizări în legătură cu lucrul cu peria de sârmă
Atenție, deoarece fragmente de sârmă pot fi proiectate din perie în cursul funcționării normale. Nu suprasolicitați firele aplicând o presiune prea mare asupra periei. Sârma se poate agăța ușor de îmbrăcăminte subțire sau piele.
În cazul în care se recomandă utilizarea apărătorilor la lucrul cu peria de sârmă, împiedicați orice contact între perie și apărătoare. Peria de sârmă își poate crește diametrul sub sarcină și sub efectul forței centrifuge.

Avertizări de siguranță privind lustruirea
Nu lăsați vreo parte liberă de la discul de lustruire sau coardă de fixare să se rotească liber. Corzile libere și care se rotesc se pot agăța de degete sau de piesa de prelucrat.

INSTRUCȚIUNI SUPLIMENTARE DE SIGURANȚĂ PENTRU RÂȘZOARELE DREPTE

Echipamentul este destinat numai pentru șlefuirea, polizarea, curățarea, perforarea sau tăierea obiectelor prelucrate. Trebuie să se ia la cunoștință toate avertismentele și instrucțiunile, precum și să se consulte ilustrațiile și specificațiile tehnice livrate împreună cu echipamentul electric. Nerespectarea instrucțiunilor prezentate în acest document poate avea ca urmare electrocutarea, incendiul sau vătămări corporale grave.
Nu trebuie să se utilizeze accesorii care nu au fost proiectate și nu sunt recomandate de către producător. Faptul că accesoriile pot fi montate pe echipament nu garantează că utilizarea acestora este sigură.
Viteza nominală de rotație a accesoriilor trebuie să fie mai mare sau egală cu viteza maximă de rotație a echipamentului. Accesoriile cu o viteză de rotație mai mică decât viteza echipamentului se pot fragmenta în timpul utilizării.
Diametrul interior și grosimea accesoriilor trebuie să fie cuprinse în intervalul de dimensiuni specificat pentru echipament. Accesoriile de dimensiuni neconforme nu pot fi controlate adecvat.
Dimensiunea sistemului de montare a bilelor, discurilor, conurilor sau a altor accesorii folosite trebuie să corespundă cu dimensiunea fusului echipamentului electric. Accesoriile cu o dimensiune a sistemului de montare care nu corespunde cu dimensiunile fusului echipamentului, după pornirea echipamentului vor intra în vibrații, ceea ce poate duce la pierderea controlului asupra echipamentului.
Miezurile: discurilor, discurilor de polizare, discurilor de tăiere ș.a.m.d. trebuie să fie introduse complet în mandrina sau sistemul de prindere. Dacă miezul nu este blocat în mod adecvat și/ sau este prea lung, accesoriul se poate slăbi și poate fi aruncat la distanță cu o viteză foarte mare.
Nu folosiți accesorii avariate. Înainte de fiecare utilizare verificați starea accesoriilor. În cazul discurilor abrazive verificați dacă acestea nu prezintă crăpături și urme de uzură. Discurile de polizare și șlefuire trebuie verificate dacă nu sunt crăpate, prea șterse sau dacă nu prezintă urme de uzură. În cazul periilor de sârmă trebuie să se verifice dacă sârmele nu sunt slăbite sau crăpate. În cazul în care accesoriile cad de pe echipament, trebuie ca acestea să fie verificate dacă nu prezintă urme de avariere, sau să se monteze alte accesorii fără urme de avariere. După inspectarea și instalarea accesoriilor trebuie să se elibereze locul în care vor fi utilizate accesoriile (atât de către dumneavoastră cât și de către persoanele terțe), după care să se pornească echipamentul timp de un minut la viteza maximă de rotație În timpul acestui test accesoriile avariate vor fi distruse.
Folosiți mijloacele de protecție personală adecvate. În funcție de utilizare, folosiți ecrane pentru față, măști sau ochelari de protecție. Dacă este necesar, folosiți măști de protecție împotriva prafului, protectoare auditive, mânuși și halate de

protecție pentru a împiedica contactul cu fragmentele mai mici de material sau accesorii care vă pot vătăma în timpul lucrului. Protecția ochilor trebuie să împiedice contactul cu orice fel de particule care pot apărea în timpul lucrului. Masca de protecție împotriva prafului trebuie să aibă posibilitatea de filtrare a prafului apărut în timpul utilizării. Expunerea prea îndelungată la zgomot poate avea ca efect pierderea auzului.

Mențineți o distanță adecvată între locul de lucru și persoanele terțe. Persoanele care intră în zona de utilizare a echipamentului trebuie să utilizeze mijloacele de protecție personală adecvate. Șpanul care apare în timpul prelucrării materialului sau elementele accesoriilor avariate
poate să sară în afara zonei de lucru demarcate.

În timpul executării lucrărilor în cadrul cărora accesoriul de prelucrare introdus poate intra în contact cu un cablu electric ascuns și aflat sub tensiune, trebuie să țineți echipamentul de mânerele izolate. Părțile metalice ale accesoriului de prelucrare introdus pot intra în contact direct cu firele cablului electric aflate sub tensiune, ceea ce poate duce la electrocutarea operatorului echipamentului.

În timpul pornirii, echipamentul trebuie ținut strâns în mână (mâini). Momentul de rotație al motorului care accelerează la viteza maximă de rotație poate duce la rotirea echipamentului.

Dacă este posibil, folosiți cleme de strângere pentru fixarea elementului prelucrat. În timpul prelucrării, niciodată nu țineți cu o mână elementele prelucrate mai mici, ținând totodată cu cealaltă mână echipamentul. Folosirea clemelor pentru fixarea elementelor prelucrate mai mici va permite utilizarea ambelor mâini pentru controlarea echipamentului. Materialele rotunde, ca de exemplu barele sau țevile, au tendința de rotație în timpul tăierii și pot duce la imobilizarea discului sau la o mișcare rapidă a echipamentului în direcția operatorului (retur).

Amplasați cablul de alimentare la o distanță adecvată de elementele echipamentului care se află în mișcare. În cazul pierderii controlului asupra echipamentului, cablul poate fi prins sau tăiat de disc, iar mâna sau brațul operatorului pot fi prinse în elementele echipamentului care se află în mișcare.

Niciodată nu lăsați jos echipamentul până când elementele aflate în mișcare nu se opresc complet. Elementele aflate în mișcare pot „agăța" suprafața pe care sunt amplasate, ceea ce poate avea ca efect pierderea controlul asupra echipamentului.

După schimbarea accesoriului de prelucrare introdus sau orice fel de reglare a acestuia, trebuie să vă asigurați că piulița fusului, mandrina sau orice alt element de reglare a fost înșurubat până la nivelul de protecție adecvat. Accesoriul de prelucrare se poate deplasa accidental, având ca efect pierderea controlului, iar accesoriile de prelucrare aflate în mișcare se pot desprinde brusc.

Nu porniți echipamentul în timpul transportării. Contactul accidental cu elementele aflate în mișcare poate avea ca efect agățarea și prinderea echipamentului și intrarea în contact cu corpul operatorului.

Curățați regular orificiile de ventilare ale echipamentului. În timpul lucrului, ventilatorul motorului trage praful și șpanul apărute în timpul prelucrării și acestea pătrund în interiorul echipamentului. Cumularea prea mare de particule de metal conținute în praf face să crească riscul de electrocutare.

Nu folosiți echipamentul în apropierea materialelor inflamabile. Scânteile apărute în timpul utilizării echipamentului pot cauza un incendiu.

Nu folosiți accesorii care necesită răcire cu apă sau alt tip de lichid. Apa sau lichidul de răcire pot duce la
electrocutare.

Avertismente legate de posibilitatea de retur a echipamentului către operator

Returul echipamentului către operator este o reacție bruscă la blocarea sau strângerea accesoriului de prelucrare: disc rotativ, bandă de polizare, perie sau alt accesoriu utilizat. Blocarea sau strângerea are ca efect oprirea rapidă a accesoriului aflat în mișcare, ceea ce duce la rotirea echipamentului electric către partea opusă direcției de rotire a accesoriului.

De exemplu, dacă discul abraziv este blocat sau strâns de către obiectul prelucrat, marginea discului, care intră în punctul de strângere poate pătrunde în suprafața materialului, având ca efect ieșirea sau desprinderea discului. Discul se poate deplasa în direcția către sau de la operator, în funcție de direcția de rotire a discului în locul de strângere. În astfel de condiții este posibilă și crăparea discurilor de prelucrare.

Returul echipamentului către operator este rezultatul utilizării neadecvate și / sau nerespectării indicațiilor din instrucțiunile de utilizare. Aceste situații pot fi evitate dacă se respectă recomandările de mai jos.

Țineți bine echipamentul, păstrând o poziție adecvată a mâinilor și a corpului, pentru a putea contra forțele care apar în timpul returului. Dacă aplică mijloacele de siguranță adecvate, operatorul este în stare să controleze rotația sau returul echipamentului.

Aveți o vigilență sporită în timpul prelucrării colțurilor, a marginilor ascuțite ș.a.m.d. Evitați returul și blocarea discului abraziv în obiectul prelucrat. În timpul prelucrării colțurilor sau marginilor riscul de blocare a discului este sporit, ceea ce poate avea ca efect pierderea controlului asupra echipamentului și returul acestuia.

Nu folosiți discuri de tăiere cu dinți. Dinții au ca efect creșterea riscului de retur și de pierdere a controlului asupra echipamentului.

Întotdeauna introduceți echipamentul de prelucrare în material din aceeași direcție din care marginea tăierii iese din material (aceeași direcție în care sunt aruncate șpanul și praful). Introducerea echipamentului de prelucrare din direcția nea-

decvată va avea ca efect ieșirea discului de tăiere din material și tragerea echipamentului pe direcția de conducere.
În timpul folosirii pilelor rotative, a discurilor de tăiere, a fierăstraielor cu tăiere rapidă sau a cele cu cap de carbură întotdeauna trebuie să se fixeze foarte bine materialul ce urmează a fi prelucrat. Aceste accesorii se pot bloca foarte ușor dacă materialul se deplasează minim, ceea ce poate avea ca efect returul. Dacă discul de tăiere se blochează, în cele mai multe cazuri acesta crapă. Dacă pila rotativă sau fierăstrăul cu carbură se va bloca, acesta poate ieși din crap, ceea ce poate avea ca efect pierderea controlului asupra echipamentului.

Avertismente legate de tăierea și șlefuirea cu ajutorul discurilor abrazive
Folosiți numai discurile adaptate la funcționarea cu echipamentul, precum și carcasele de protecție proiectate adecvate pentru operațiunile efectuate. De exemplu, nu șlefuiți cu marginea discurilor de tăiere. Discurile abrazive de tăiere sunt proiectate pentru a suporta solicitări circulare; solicitările laterale la care este supus un astfel de disc pot avea ca efect crăparea acestuia.
În cazul conurilor abrazive ghintuite și a știfturilor, folosiți numai miezuri nedeteriorate, cu flanșă netedă, cu dimensiunea și lungimea potrivite. Folosirea miezului adecvat va reduce riscul de crăpare.
Nu „blocați" discurile de tăiere și nu apăsați prea mult pe acestea în timpul utilizării. Nu încercați să măriți adâncimea de tăiere. Suprasolicitarea discului crește sarcina, riscul de îndoire și uzură a discului în timpul tăierii, precum și probabilitatea de retur sau distrugere a discului.
Nu amplasați mâinile în linie cu discul sau în spatele acestuia. Dacă în timpul utilizării acesta se distanțează de la mâini, atunci în cazul returului discul aflat în mișcare se va deplasa în direcția operatorului.
Dacă discul a fost prins sau s-a blocat în timpul unei pauze de tăiere, indiferent de motiv, echipamentul trebuie oprit și menținut nemișcat până când discul se oprește complet. Niciodată nu efectuați o probă de eliberare a discului de tăiere dacă discul se află în mișcare, în caz contrar poate avea loc efectul de retur. Verificați cauzele și întreprindeți pașii necesari pentru a elimina cauza de blocare a discului.
Nu reînnoiți tăierea în materialul prelucrat. Permiteți discului să atingă viteza maximă de rotație, după care reîncepeți din nou tăierea. Discul se poate bloca, poate ieși din materialul prelucrat sau poate avea loc efectul de retur dacă echipamentul este pornit direct în materialul prelucrat.
Pentru a evita blocarea sau returul discului, trebuie să se susțină panourile sau alte materiale prelucrate care au un gabarit sporit. Materialele de dimensiuni sporite au tendința de a se îndoii sub propria greutate. Sistemele de susținere trebuie amplasate sub materialul prelucrat, în apropierea zonei de tăiere și în apropierea marginilor materialului, de ambele părți ale liniei de tăiere.
Păstrați o atenție deosebită în cazul executării orificiilor în pereți sau alte suprafețe. Discul poate tăia conductele de gaze, apă sau cablurile electrice, precum și alte obiecte a căror tăiere poate avea ca efect returul.
Avertismente legate de utilizarea periilor de sârmă
Păstrați vigilența adecvată, deoarece resturile de sârmă sunt aruncate din perie și în timpul utilizării normale. Nu suprasolicitați sârmele aplicând o forță prea mare pe perie. Sârmele pot foarte ușor să străpungă îmbrăcămintea delicată și/ sau pielea.
Înainte de prima utilizare permiteți echipamentului pe care ați montat periile de prelucrare să funcționeze până atinge viteza maximă de lucru. În acest timp nicio persoană nu se poate afla în fața periei sau în linia de funcționare a acesteia. Fragmente de sârmă sau chiar sârme întregi vor fi aruncate din accesoriul de prelucrare.
Șpanul sau elementele componente ale periei de prelucrare cu sârmă trebuie direcționate către un loc sigur. În timpul utilizării, mici fragmente de sârmă sau șpan pot fi aruncate cu viteză foarte mare și se pot înfige în îmbrăcăminte sau piele.

ÎNTREȚINEREA BATERIEI

Instrucțiuni de siguranță pentru încărcarea acumulatorului
Atenție! Înainte de începerea încărcării, asigurați-vă că corpul încărcătorului, cablul și ștecherul nu prezintă fisuri sau deteriorări. Este interzisă utilizarea unui încărcător sau alimentator defect sau deteriorat! Folosiți doar încărcătorul și acumulatorul livrat pentru încărcarea acumulatorului. Utilizarea altor tipuri de încărcătoare poate duce la incendiu sau deteriorarea produsului. Acumulatorul trebuie încărcat doar într-o încăpere închisă, uscată, protejată împotriva accesului neautorizat, în special din partea copiilor. Nu folosiți încărcătorul și alimentatorul în absența supravegherii permanente de către un adult! În cazul în care trebuie să părăsiți încăperea unde se încarcă produsul, deconectați încărcătorul de la rețea scoțând ștecherul alimentatorului din priză. În cazul în care din încărcător se degajă fum, miros, etc., scoateți imediat ștecherul încărcătorului din priză!
Scula este livrată cu acumulator neîncărcat astfel încât acesta trebuie încărcat imediat în conformitate cu procedura descrisă în acest manual folosind încărcătorul inclus înainte de utilizare. Acumulatorii Li-ion (ioni de litiu) nu prezintă așa-numitul „efect de memorie", ceea ce permite încărcarea lor în orice moment. Cu toate acestea, se recomandă să descărcați acumulatorul în cursul utilizării normale și apoi să îl încărcați la capacitatea integrală. Dacă, din cauza naturii lucrării, nu este posibil să procedați de fiecare dată în acest fel cu acumulatorul, trebuie să faceți aceasta cel puțin o dată la câteva cicluri de lucru. Nu descărcați niciodată acumulatorii scurtcircuitând bornele lor, deoarece aceasta duce la deteriorarea lor ireversibilă! De asemenea, nu verificați starea de încărcare a acumulatorului scurtcircuitând bornele și verificând dacă se produc scântei.
Depozitarea acumulatorilor
Asigurați depozitarea corespunzătoare pentru a prelungi durata de viață acumulatorului. Acumulatorul poate suporta aproximativ

500 de cicluri de încărcare-descărcare. Depozitați acumulatorul la o temperatură între 0 și 30 °C și o umiditate relativă a aerului de 50%. Încărcați acumulatorul la aproximativ 70% din capacitatea sa totală pentru o perioadă de depozitare mai îndelungată. În cazul depozitării prelungite, acumulatorul trebuie încărcat periodic o dată pe an. Nu supra-descărcați acumulatorul, deoarece aceasta duce la scurtarea duratei sale de viață și poate produce deteriorări ireversibile. În cursul depozitării, acumulatorul se va descărca treptat din cauza curentului de scurgere. Rata de autodescărcare depinde de temperatura de depozitare: cu cât este mai mare temperatura de depozitare, că atât va fi mai mare rata de descărcare. În cazul în care acumulatorii sunt depozitați incorect, electrolitul se poate scurge. În cazul scurgerii, neutralizați scurgerea cu un agent de neutralizare. În cazul în care electrolitul intră în contact cu ochii, clătiți bine ochii cu apă și solicitați imediat îngrijire medicală. **Este interzis să folosiți scula cu acumulatorul deteriorat.** În cazul în care acumulatorul este uzat complet, returnați-l la un centru de colectare specializat.

Transportul acumulatorilor
Acumulatorii litiu-ion sunt tratați ca produse periculoase în conformitate cu prevederile legale. Utilizatorul sculei poate transporta produsul cu acumulatori și acumulatorii separați pe căi de transport terestru. În cazul acesta, nu trebuie îndeplinite cerințe suplimentare. În cazul în care încredințați transportul unor terți (de exemplu unei firme de curierat), respectați prevederile privind transportul bunurilor periculoase. Înainte de expediere, vă rugăm să contactați o persoană calificată corespunzător.
Este interzis să transportați acumulatori deteriorați. Pe durata transportului, scoateți acumulatorii demontați din produs, asigurați contactele expuse, de exemplu acoperindu-le cu bandă izolatoare. Protejați acumulatorii din ambalaj astfel încât să nu se deplaseze în interiorul ambalajului în timpul transportului. Trebuie să respectați de asemenea prevederile naționale privind transportul materialelor periculoase.

Acumulator reîncărcabil
Se pot folosi doar unul dintre următorii acumulatori 18 V Li-Ion YATO pentru alimentarea sculei: YT-82842, YT-82843, YT-82844, YT-82845, care se pot încărca cu încărcătoare YATO YT-82848 sau YT-82849. Este interzis să folosiți alți acumulatori cu tensiune nominală diferită și care nu se potrivesc în compartimentului pentru acumulatori al aparatului. Este interzis să modificați compartimentul sau acumulatorul pentru a le face să se potrivească.
Introduceți acumulatorul în compartimentul său cu contactele orientate spre interiorul sculei, până ce închizătoarea se cuplează. Asigurați-vă că acumulatorii nu se desprind de la sine în timpul funcționării. Deconectați acumulatorul ridicând și ținând închizătoarea și apoi trăgând acumulatorul afară din lăcașul sculei.

Încărcarea acumulatorului
Atenție! Înainte de încărcare, deconectați încărcătorul de la sursa de alimentare scoțând ștecherul din priză. În plus, curățați acumulatorul și clemele acumulatorului de murdărie și praf cu o lavetă moale, uscată.
Acumulatorul are un indicator de încărcare integrat. Ledurile se vor aprinde la apăsarea butonului (II), cu cât mai multe sunt aprinse, cu atât este mai încărcat acumulatorul. Dacă ledurile nu se aprind la apăsarea butonului, acumulatorul este descărcat.
Deconectați acumulatorul de la sculă.
Introduceți acumulatorul în lăcașul încărcătorului (V).
Introduceți încărcătorul într-o priză.
Ledul roșu se aprinde, indicând procesul de încărcare.
Când încărcarea este finalizată, ledul roșu se stinge și se aprinde ledul verde, pentru a indica faptul că acumulatorul este complet încărcat.
Scoateți ștecherul cablului de alimentare din priză.
Scoateți acumulatorul din încărcător apăsând butonul clemei acumulatorului.

Atenție! Dacă ledul verde se aprinde când încărcătorul este conectat la rețea, acumulatorul este deplin încărcat. În cazul acesta, încărcătorul nu va începe procesul de încărcare.

MONTAJUL ACCESORIILOR POLIZORULUI ANGOLARI

Instalarea apărătorii discului abraziv
Pentru aceasta, puneți apărătoarea discului pe partea cilindrică a carcasei în jurul axului și folosiți un șurub sau o clemă pentru a prinde apărătoarea astfel încât să fie fixată drept, ferm și sigur. Puneți apărătoarea discului abraziv astfel încât partea acoperită să fie cât mai departe posibil de mânerul polizorului. Nu folosiți niciodată polizorul fără apărătoarea discului montată corect!
Polizorul este echipat cu o apărătoare pentru a asigura protecția corespunzătoare doar la șlefuire cu discuri abrazive și discuri cu hârtie abrazivă și unele perii de sârmă. Discul nu trebuie să depășească marginea laterală a apărătorii când este montat pe ax. În cazul în care se efectuează orice alt tip de lucrare autorizată, contactați producătorul pentru o apărătoare pentru acest tip de lucrare.
La utilizarea unei apărători de tip A (pentru tăiere) pentru polizare cu o suprafață laterală, apărătoarea poate interfera cu piesa de lucru, provocând controlul necorespunzător asupra sculei. Când este folosită o apărătoare de tip B (pentru polizare) la tăierea cu un disc abraziv de polizat, crește riscul de expunere la scântei și particule , precum și la fragmente de disc în cazul spargerii.
La utilizarea unei apărători de tip A (pentru tăiere), de tip B (pentru polizare) sau tip C (combinat) pentru tăierea sau polizarea betonului sau pietrei cu o suprafață laterală, crește riscul de expunere la praf și de pierdere a controlului din cauza reculului către

operator. La utilizarea unei apărători de tip A (pentru tăiere), de tip B (pentru polizare) sau tip C (combinat) cu un disc cu perie de sârmă de o grăsime care face ca peria să depășească flanșa apărătorii, este posibil ca firele de sârmă să fie agățate de apărătoare, ceea ce duce la ruperea firelor.

Instalarea mânerului suplimentar
Instalați mânerul înșurubându-l ferm în capul sculei.

MANIPULAREA ROȚII ABRASIVE POLIZORĂ ANGOLARE

ATENȚIE! Instalați foile abrazive doar când tensiunea de alimentare este deconectată. Scoateți acumulatorul din compartimentul sculei!

Poziționarea flanșelor de fixare
Vă rugăm să rețineți că discurile de la locul de fixare pe ax pot avea grosimi diferite.
În funcție de discurile abrazive subțiri folosite (grosime până la 3,2 mm) sau a celor groase (grosime peste 3,2 mm), poziția flanșelor de prindere (III) este diferită. Grosimea maximă a discului abraziv care poate atașat la polizor este de 6 mm.

Montarea discului abraziv
Deconectați tensiunea de alimentare de la sculă. Scoateți acumulatorul din compartimentul sculei!
În timpul instalării, asigurați-vă că marginile A (IV) la partea inferioară a vârfului axului și flanșele de prindere de suprapun corespunzător.
Puneți flanșa de prindere superioară pe ax.
Puneți discul abraziv pe ax și instalați flanșa superioară de prindere.
Înșurubați flanșa inferioară de prindere pe ax.
Apăsați butonul de blocare a axului și strângeți flanșa de prindere inferioară cu o cheie apoi eliberați butonul de blocare.
Instalați acumulatorul, porniți scula și urmăriți funcționarea sa fără sarcină, timp de aproximativ un minut.
Scoateți acumulatorul și verificați dacă instalarea discului este corectă.

Demontarea discurilor abrazive
Opriți polizorul și scoateți acumulatorul din compartimentul sculei!.
Apăsați butonul de blocare a axului și deșurubați flanșa de prindere inferioară cu cheia și apoi scoateți discul abraziv de pe ax.
Curățați axul și flanșele de prindere de praf și alte impurități generate în timpul funcționării.

Tipuri de discuri abrazive
Se poate folosi orice disc abraziv armat cu plasă destinat utilizării cu polizoare unghiulare cu viteză periferică de minim 80 m/s și diametre de prindere și externe specificate în tabelul cu date tehnice.
În cazul în care discul abraziv este prevăzut cu o gaură de montare fără filet, folosiți flanșele de prindere.
Este posibil de asemenea să montați discuri cu un diametru exterior specificat în tabelul cu date tehnice, echipate cu o gaură filetată de M14. În cazul acesta, nu folosiți flanșe de prindere și înșurubați discul direct pe ax, blocându-l cu un buton și strângând discul ferm și sigur folosind în cheie plată (neinclusă în livrare).
În cazul discurilor care permit montarea unui disc de hârtie abrazivă cu Velcro, se pot folosi doar discuri de hârtie abrazivă cu diametrul specificat în tabelul cu date tehnice. Discul de hârtie trebuie plasat concentric pe discul suport. Marginea discului de hârtie nu trebuie să treacă dincolo de marginea discului suport.
Este posibil de asemenea să folosiți discuri diamantate cu domeniile specificate în tabelul cu date tehnice, destinate tăierii și polizării uscate. Efectuați montarea în același mod ca în cazul discurilor de polizare. La utilizarea unor discuri diamantate segmentate, rostul între segmente nu trebuie să depășească 10 mm măsurat la perimetrul discului și segmentele trebuie să aibă un unghi de atac negativ.
Se recomandă să folosiți discuri abrazive din materiale destinate prelucrării unui anumit tip de material. A se vedea documentația livrată cu discul abraziv.
Discurile abrazive destinate pentru prelucrarea pietrei sau discurile diamantate pentru prelucrare uscată pot fi folosite pentru prelucrarea materialelor ceramice.
Se recomandă să folosiți perii de sârmă și discuri de hârtie abrazivă pentru a îndepărta straturile de vopsea veche de pe piesele metalice.
Este interzis să modificați gaura de prindere, axul sau să folosiți inele reductoare pentru a ajusta diametrul găurii de prindere în raport cu diametrul axului. Este interzis să folosiți discuri abrazive cu un diametru de prindere altul decât cel specificat în tabelul cu date tehnice. Este interzis să folosiți discuri de tip fierăstrău cu lanț sau discuri de tăiere deoarece ele cresc riscul de recul al sculei spre utilizator.
Atenție! Este interzis să folosiți alte discuri decât cele permise pentru utilizare în acest manual, chiar dacă ele pot fi montate pe axul sculei. Discurile necorespunzătoare pot să nu suporte sarcinile generate în timpul funcționării polizorului unghiular. Discurile deteriorate sau uzate prezintă un risc de accidente grave sau mortale.

ATENȚIE! Toate operațiile menționate în acest capitol trebuie executate cu tensiunea de alimentare oprită – acumulatorul trebuie deconectat de la sculă!

UTILIZAREA POLIZORULUI ANGOLARI

Scoateți acumulatorul din compartimentul sculei!
Înainte de utilizarea sculei, verificați dacă carcasa și compartimentul acumulatorului nu sunt deteriorate.
Dacă este vizibilă vreo deteriorare, este interzis să se conecteze acumulatorul la sculă!
Prindeți apărătoarea discului abraziv și mânerul.
Nu folosiți niciodată polizorul fără apărătoarea discului abraziv montată!
Selectați tipul de disc abraziv adecvat pentru tipul de lucrare și montați-l pe axul polizorului.
Materialul de prelucrat trebuie fixat, de exemplu cu menghine sau cleme, astfel încât să nu se poată deplasa în timpul lucrului. Discul abraziv se rotește la turație mare și, în cazul în care materialul de lucru nu este fixat sigur, acesta se poate mișca în mod necontrolat în timpul lucrului, ceea ce va crește riscul de accidentare gravă.
În cazul tăierii, susțineți materialul de tăiat pe ambele părți ale liniei de tăiere, dar astfel încât să nu ducă la blocarea discului tăietor în timpul tăierii. Plasați suporturile în apropierea marginii materialului care este tăiat și aproape de linia de tăiere.
Purtați protecție pentru ochi, pentru auz și mănuși de protecție.
Verificați dacă comutatorul produsului este în poziția de oprit – O. Apoi conectați acumulatorul la sculă.
Adoptați o poziție adecvată pentru păstrarea echilibrului și porniți scula din comutator.
În cazul în care comutatorul de alimentare se află pe partea superioară sau laterală a carcasei polizorului, apăsați comutatorul de alimentare în partea sa posterioară pentru pornire și apoi, fără a elibera presiunea, deplasați-l înainte în sensul marcat cu simbolul „I". Comutatorul poate avea o piedică pentru blocarea sa pe această poziție pentru lucrul mai comod la utilizare prelungită. Pentru oprirea polizorului, apăsați comutatorul de alimentare de pe partea posterioară a polizorului și lăsați-l să se retragă. În cazul în care se pierde alimentarea electrică în timpul lucrului cu comutatorul de alimentare blocat, lucrul va putea fi reluat doar după ce comutatorul a fost readus după deblocare și după repornirea din comutatorul de alimentare.
Dacă polizorul este echipat cu un comutator aflat în partea inferioară a mânerului, apăsați și țineți apăsat butonul de blocare și apoi apăsați comutatorul de alimentare. Țineți apăsat comutatorul de pornire în timpul lucrului dar nu este necesar să țineți butonul de blocare. Dacă eliberați comutatorul de alimentare, polizorul se oprește. Asemenea comutator de alimentare nu poate fi blocat pentru lucru.
Începeți lucrul aplicând suprafața adecvată a discului de lucru pe piesa de prelucrat:
- la utilizarea discurilor abrazive, polizați cu suprafețele laterale și/sau frontală,
- în cazul roților abrazive cu clapete, polizați cu suprafața laterală astfel încât foile de hârtie abrazivă să se deplaseze paralel cu piesa de prelucrat,
- în cazul discurilor velcro pentru prinderea hârtiei abrazive, șlefuirea trebuie făcută cu suprafața laterală,
- în cazul periilor de sârmă, suprafața trebuie prelucrată cu capetele firelor și nu cu suprafața lor laterală,
- în cazul discurilor de tăiere, tăiați cu suprafața frontală, nu polizați cu suprafața frontală a discurilor de tăiere.

Reglarea vitezei (VI)
Reglarea turației este posibilă doar când este conectat acumulatorul de alimentare.
Apăsați butonul și ledurile de lângă numărul de pe buton se aprind unul după altul. Cu cât numărul vizibil pe buton este mai mare, cu atât este mai mare turația. Când este atinsă turația maximă, următoarea apăsare a butonului va duce la trecerea pe treapta cea mai joasă. Treptele inferioare au led-urile iluminate în verde și treptele superioare, în roșu.
Turația inferioară trebuie folosită pentru perii și discuri abrazive din hârtie abrazivă. Turația mare trebuie folosită pentru discuri abrazive.

La polizarea cu suprafața laterală, țineți polizorul la un unghi de nu mai mult de 30 de grade față de suprafața prelucrată (VII). Mișcați polizorul ușor înainte și înapoi spre dumneavoastră.
La tăiere, discul de tăiere trebuie să fie la un unghi drept față de suprafața tăiată. Nu tăiați la un unghi diferit. Este interzis să modificați unghiul discului de tăiere în relație cu piesa de lucru în timpul tăierii. Tăiați doar în linie dreaptă. Nerespectarea recomandărilor sus-menționate crește riscul de blocare a discului tăietor în piesa de prelucrat, ceea ce poate duce la reculul sculei spre utilizator, fisurarea sau spargerea discului.
La tăiere, ghidați polizorul în sensul de rotație a discului (VIII).
Nu exercitați în timpul lucrului cu polizorul o presiune excesivă asupra piesei de prelucrat și nu faceți mișcări bruște, pentru a preveni blocarea sau fisurarea și spargerea discului abraziv.
Nu suprasolicitați scula, temperatura suprafeței sale exterioare nu trebuie să depășească niciodată 60 °C.
După ce ați terminat lucrul, opriți polizorul, demontați acumulatorul și efectuați operațiile de verificare.
Atenție! Discul se mai poate roti un timp după oprirea polizorului. Așteptați ca discul să se răcească înainte de a începe verificarea.
În timpul lucrului, atât discul, cât și materialul de prelucrat se pot încălzi la temperaturi ridicate.

Vă rugăm să rețineți! La lucrul cu polizorul unghiular:
Folosiți întotdeauna apărătoare pentru ochi.

Nu folosiți discuri abrazive cu viteză periferică maximă sub 80 m/s.
Nu folosiți discuri abrazive cu turație maximă mai mică decât turația polizorului.

MONTAJUL ACCESORIILOR RÂŞNIŢEI DREPTE

ATENȚIE! Toate operațiile menționate în acest capitol trebuie executate cu tensiunea de alimentare oprită – acumulatorul trebuie deconectat de la sculă!

Instalarea accesoriilor în mandrina pentru scule (II)
Poate fi necesar să se slăbească piulița de prindere înainte de a introduce un accesoriu în mandrină. Pentru aceasta, țineți axul cu o cheie și deșurubați piulița cu cealaltă cheie. Piulița nu trebuie scoasă complet de pe mandrină.
Introduceți axul accesoriului în mandrină. Trebuie să fie un rost de minim 8 mm între partea de lucru a accesoriului și mandrină. În plus, asigurați-vă că cel puțin jumătate din axul accesoriului este introdus în mandrină.

Îndepărtați accesoriul slăbind piulița de prindere.
Avertizare! Accesoriul poate fi fierbinte imediat după terminarea lucrului. Lăsați-l să se răcească înainte de a-l scoate.

FUNCȚIONARE ȘLEFITĂ DREPTĂ

Pornirea și oprirea mașinii de șlefuit
Înainte de pornirea polizorului, țineți-l cu ambele mâini de mânere sau de elementele izolate ale carcasei și asigurați-vă că accesoriul nu intră în contact cu vreun obiect. Sensul de rotație al axului este indicat de o săgeată pe carcasă, în apropierea mandrinei. Porniți scula apăsând și ținând spre spate butonul de pornire/oprire și apoi împingându-l înainte (III). Comutatorul pornit/oprit poate fi blocat pe poziția frontală, ceea ce poate fi util în cazul lucrului pe termen îndelungat.
Când scula este pornită, țineți-o în această poziție timp de aproximativ 30 de secunde, urmărind dacă se produc zgomote suspecte, zgomot excesiv sau vibrație excesivă.
În cazul în care nu se constată indicii de funcționare defectuoasă, scula trebuie oprită prin eliberarea presiunii asupra comutatorului sau, dacă acesta a fost blocat, prin apăsarea înapoi butonul comutatorului. Butonul se retrage automat, dar accesoriul se mai poate mișca un timp după eliberarea comutatorului.
Scula poate fi lăsată jos doar după ce accesoriul s-a oprit complet.

Reglarea vitezei (IV)
Reglarea turației este posibilă doar când este conectat acumulatorul de alimentare.
Apăsați butonul și ledurile de lângă numărul de pe buton se aprind unul după altul. Cu cât numărul vizibil pe buton este mai mare, cu atât este mai mare turația. Când este atinsă turația maximă, următoarea apăsare a butonului va duce la trecerea pe treapta cea mai joasă. Treptele inferioare au led-urile iluminate în verde și treptele superioare, în roșu.

UTILIZAREA RÂȘNIȚEI DREPTE

La utilizarea unor pietre de polizor trebuie luate măsuri de precauție de bază. Înainte de fiecare utilizare, pietrele de polizor trebuie verificate vizual să nu prezinte deteriorări sau deformări. Este interzis să folosiți pietre de polizor la care s-au identificat deteriorări. Pietrele de polizor nu trebuie aruncate, lovite sau aplicate violent pe piesa de prelucrat. Aceasta poate duce la dezintegrarea pietrei de polizor, ducând la accidente grave.
Axul accesoriului nu trebuie să iasă mai mult de 8 mm din mandrină.
Folosiți accesorii în conformitate cu destinația lor. De exemplu, nu polizați cu discuri destinate pentru tăiere, nu folosiți burghie pentru frezare laterală.
Înainte de montarea accesoriului, setați turația corectă pentru tipul de echipament respectiv. După instalare, lăsați accesoriul să atingă turația de lucru integrală. Aplicați accesoriul pe piesa de prelucrat doar după ce atinge turația integrală. Nu aplicați o forță excesivă, ci doar forța necesară pentru funcționarea corespunzătoare. Aplicați discurile de polizare la un unghi ușor înclinat față de piesa de prelucrat. Plasați discurile de tăiere perpendicular pe tăietura intenționată. Periile trebuie aplicate astfel încât piesa de prelucrat să intre în contact cu vârfurile firelor, nu cu suprafața lor laterală.
La terminarea lucrului, îndepărtați accesoriul la o distanță sigură de piesa de prelucrat, apoi opriți scula electrică și așteptați ca accesoriul să se oprească complet. Deconectați acumulatorul și treceți la dezasamblare sau reglare.
Piesa de prelucrat trebuie prinsă cu cleme sau susținută astfel încât să se prevină deplasarea necontrolată a materialului și a unor părți ale sale în timpul prelucrării. Aceasta se poate face folosind suporturi, bride, cleme, menghine etc. Prinderea cu cleme trebuie făcută astfel încât să se asigure accesul liber la suprafața de prelucrat.
Țineți întotdeauna scula de mânerele izolate, folosind ambele mâini (V). Prin aceasta, munca va fi mai sigură și va permite controlul mai ușor al sculei, chiar și în situații neprevăzute.
Țineți scula cu suficientă forță pentru a lucra în siguranță. O strângere prea fermă poate provoca oboseala. Evitați să țineți scula doar cu degetele.
La utilizarea de accesorii înșurubate pe un ax filetat, ele trebuie selectate astfel încât filetul de prindere să nu fie mai lung decât

gaura în care va fi înșurubat. Aceasta va împiedica ruperea accesoriilor. Trebuie folosite tije cu flanșe drepte și fără praguri sau șanțuri. Prin aceasta se crește suprafața de contact între tijă și accesoriu și se previne ruperea.
Nu trebuie folosite accesorii cu un diametru mai mare decât cel specificat în acest manual.

Lucrul cu scula La funcționarea continuă, trebuie urmărită încălzirea polizorului și a accesoriului și trebuie făcute pauze de lucru când temperatura crește. Pentru a preveni supraîncălzirea motorului, se recomandă să faceți pauze frecvente și să mențineți libere fantele de ventilație.
Nu exercitați în timpul lucrului cu polizorul o presiune excesivă asupra piesei de prelucrat și nu faceți mișcări bruște, pentru a preveni deteriorarea accesoriului sau a polizorului.
La găurire sau frezare în oțel sau în aluminiu, accesoriile pot fi răcite cu emulsie de ulei sau agent de răcire recomandat pentru materialul respectiv, dar nu se recomandă utilizarea agentului de răcire la lucrul în alamă. În etapa finală de găurire, trebuie redusă presiunea asupra burghiului pentru a evita ruperea sau blocarea. Când burghiul este blocat, opriți imediat scula. Exercitarea unor presiuni prea mari asupra sculei sau alegerea greșită a turației pentru tipul de lucrare respectiv va duce la suprasolicitarea sculei, care se poate recunoaște prin încălzirea semnificativă a suprafețelor exterioare ale carcasei sculei.
Nu suprasolicitați scula, temperatura suprafeței sale exterioare nu trebuie să depășească niciodată 60 °C.
După ce ați terminat lucrul, opriți scula, demontați acumulatorul și efectuați operațiile de inspecție și întreținere.

ÎNTREȚINERE ȘI REVIZII

ATENȚIE! Înainte de a începe activitățile de reglare, întreținere sau service, scoateți ștecherul sculei din priză sau deconectați acumulatorul de la sculă. După ce terminați lucrul, inspectați scula electrică să nu fie deteriorată, inspectând exteriorul și carcasa și mânerele. Verificați cablul de alimentare și manșonul de cauciuc sau carcasa acumulatorului, acționarea comutatorului de alimentare, orificiile de ventilație să nu fie înfundate, periile motorului să nu prezinte scântei, zgomotul rulmenților și al antrenării și pornirea și funcționarea sculei electrice. În timpul perioadei de garanție, utilizatorul nu are voie să instaleze alte scule, să înlocuiască componente sau piese, deoarece aceasta duce la pierderea drepturilor de garanție. Orice nereguli identificate în timpul verificării sau funcționării înseamnă că trebuie efectuată remedierea la centrul de service. La încheierea lucrului, carcasa, orificiile de ventilație, comutatoarele, mânerul suplimentar și capacul trebuie curățate, de ex. cu jet de aer (cu o presiune de maxim 0,3 MPa), cu o pensulă sau lavetă uscată, fără a folosi substanțe chimice sau lichide de curățare. Curățați sculele și mânerele cu o lavetă uscată și curată.

CARACTERÍSTICAS DE LA HERRAMIENTA

La amoladora angular es una herramienta eléctrica diseñada para amolar y cortar materiales de construcción metálicos y minerales, como ladrillos, piedra natural y artificial, hormigón, azulejos, etc., usando discos abrasivos y muelas abrasivas seleccionados en función del material. La herramienta no debe utilizarse en ningún caso para procesar materiales distintos de los mencionados anteriormente, por ejemplo, lijar y cortar madera o pulir. El funcionamiento correcto, fiable y seguro de la amoladora depende de un manejo correcto, por lo que antes de utilizar la amoladora:

Antes de empezar a utilizar la herramienta, lea todo el manual y consérvelo para futuras consultas.
¡Utilice siempre protección para los ojos!
¡No utilice discos abrasivos con una velocidad periférica máxima permitida inferior a 80 m/s!
No utilice discos abrasivos con una velocidad inferior a la velocidad nominal de la amoladora.
¡Atención! El polvo producido durante el rectificado de determinadas superficies puede ser perjudicial para la salud o tóxico.

El proveedor no se responsabiliza de los daños derivados del incumplimiento de las normas de seguridad e instrucciones contenidas en este manual.

EQUIPAMIENTO

El producto se suministra como completo, pero requiere operaciones de preparación antes de comenzar el trabajo. Con el producto se suministran: batería, estación de carga (cargador), protección del disco abrasivo, llave para fijar el disco abrasivo y mango auxiliar.

PARÁMETROS TÉCNICOS

Parámetro	Unidad de medida	Valor
Número de catálogo		YT-828293
Tensión de red	[V]	18 CC
Rotaciones nominales	[min^{-1}]	3000 - 8500
Diámetro del disco abrasivo	[mm]	125
Diámetro del agujero del disco abrasivo	[mm]	22,2
Punta del husillo		M14
Peso	[kg]	1,26
Nivel sonoro		
- presión acústica $L_{pA} \pm K_{pA}$	[dB (A)]	89,0 ± 3,0
- potencia $L_{wA} \pm K_{wA}$	[dB (A)]	97,0 ± 3,0
Nivel de vibración $_{ah,AG}$ ± K (mango principal / auxiliar)	[m/s^2]	7,28 ± 1,5
Clase de aislamiento		III
Grado de protección		IPX0
Tipo de batería		Li-Ion
Capacidad de la batería	[Ah]	4
Cargador*		
Tensión de entrada	[V]	220 - 240
Frecuencia de red	[Hz]	50 / 60
Tensión de salida	[V]	21 CC
Corriente de salida	[A]	2,4
Potencia nominal	[W]	60
Tiempo de carga**	[h]	2

Parámetro	Unidad de medida	Valor
Nº de catálogo		YT-82824
Tensión nominal	[V]	18 CC
Diámetro del portaherramientas	[mm]	6
Diámetro máximo del equipamiento	[mm]	25
Tamaño de rosca de la tuerca de sujeción		M15
Rotaciones nominales	[min^{-1}]	8.000 – 26000
Nivel sonoro		
- presión acústica	[dB(A)]	78,0 ± 3,0
- potencia	[dB(A)]	89,0 ± 3,0
Nivel de vibración	[m/s^2]	2,47 ± 1,5

Grado de protección		IPX0
Peso	[kg]	1,37
Tipo de batería		Li-Ion

* sólo en los modelos equipados con batería y cargador
** el tiempo de carga especificado se aplica solo a la batería con la capacidad indicada en la tabla

El valor de emisión de ruido declarado se ha medido utilizando el método de prueba estándar y puede utilizarse para comparar una herramienta con otra. El valor de emisión de ruido declarado puede utilizarse en la evaluación inicial de la exposición.
El valor de vibración total declarado se ha medido utilizando el método de prueba estándar y puede utilizarse para comparar una herramienta con otra. El valor de vibración total declarado puede utilizarse en la evaluación inicial de la exposición.
¡Atención! La emisión de vibraciones durante el funcionamiento de la herramienta puede diferir del valor declarado, dependiendo de la forma en que se utilice la herramienta.
¡Atención! Deben especificarse medidas de seguridad para proteger al operador, que se basan en una evaluación de la exposición en condiciones reales de uso (incluidas todas las partes del ciclo de trabajo, como el tiempo en que la herramienta está apagada o inactiva y el tiempo de activación).

CONDICIONES GENERALES DE SEGURIDAD

¡ATENCIÓN! Lea todas las siguientes instrucciones. Si no se observan las instrucciones, existe el peligro del choque eléctrico, incendio o lesiones. La noción de „herramienta eléctrica" que se aplica en las instrucciones se refiere a todas las herramientas alimentadas con corriente eléctrica – tanto alámbricas como inalámbricas.

OBSERVENSE LAS SIGUIENTES INSTRUCCIONES

El lugar de trabajo
El lugar de trabajo debe ser bien iluminado y limpio. Desorden e iluminación débil pueden ser causas de accidentes.
No use herramientas eléctricas en condiciones de un riesgo elevado de explosión, cerca de líquidos o gases inflamables. Herramientas eléctricas generan chispas que pueden causar incendios en contacto con gases inflamables.
Evite el acceso de niños y personas no autorizadas al lugar de trabajo. Falta de concentración necesaria puede causar que pierda el control de la herramienta.

Seguridad eléctrica
El enchufe del cable eléctrico debe ser adecuado para el contacto. Queda prohibido modificar el enchufe y usar adaptadores para adecuar el enchufe al contacto. El enchufe no modificado que es adecuado para el contacto reduce el riesgo del choque eléctrico.
Evita el contacto con superficies conectados con tierra – pipas, calentadores y radiadores. Lo cual puede aumentar el riesgo del choque eléctrico.
No exponga las herramientas a precipitaciones o humedad. Agua y humedad que se filtren al interior de la herramienta eléctrica aumentan el riesgo del choque eléctrico.
No permita la sobrecarga del cable de alimentación. No use el cable de alimentación para cargar, conectar y desconectar el enchufe del contacto de la red eléctrica. Evita el contacto del cable de alimentación con objetos calientes, aceites, bordes afilados y elementos móviles. Defectos del cable de alimentación aumentan el riesgo del choque eléctrico.
En el caso del trabajo fuera de los interiores cerrados, use extensiones adecuados para tales trabajos. Aplicación de extensiones adecuadas reduce el riesgo del choque eléctrico.

Seguridad personal
Empiece el trabajo en buenas condiciones físicas y psíquicas. Ponga atención a lo que está haciendo. Evite el trabajo si está cansado o bajo influencia de medicinas o alcohol. Un momento de descuido durante el trabajo puede ser causa de lesiones graves.
Use medios de protección personal. Siempre use anteojos protectores. Uso de medios de protección personal como máscaras contra polvo, calzado protector, cascos y protectores del oído reduce el riesgo de lesiones graves.
Evite encender la herramienta por casualidad. Asegúrese que el interruptor eléctrico esta en la posición „apagado" antes de conectar la herramienta a la red eléctrica. Sujetar la herramienta con un dedo sobre el interruptor o conectarla cuando el interruptor está en la posición „encendido" puede ser causa de lesiones graves.
Antes de encender la herramienta eléctrica, remueva todas las llaves y herramientas de ajuste. Una llave en los elementos giratorios de la herramienta puede ser causa de lesiones graves.
Manténgase en equilibrio y todo el tiempo conserve una posición adecuada. Esto le permitirá controlar la herramienta eléctrica con más facilidad en el caso de situaciones imprevistas durante el trabajo.
Use ropa protectora. No se ponga ropa floja y bisutería. Mantenga el cabello, la ropa y los guantes lejos de los elementos móviles de la herramienta eléctrica. Ropa floja, bisutería o cabello largo pueden atorarse en los elementos móviles de la herramienta.

Use removedores o contenedores de polvo, si la herramienta está equipada con ellos. Conéctelos correctamente. Uso de removedores de polvo reduce el riesgo de lesiones graves.

Uso de la herramienta eléctrica

No permita la sobrecarga de la herramienta eléctrica. Use la herramienta adecuada para el tipo de trabajo. Uso de herramientas adecuadas garantizará un trabajo más efectivo y más seguro.

No use la herramienta eléctrica si no funciona su interruptor. La herramienta que no se puede controlar por medio de su interruptor es peligrosa y debe repararse.

Desconecta el enchufe del contacto antes de cualquier ajuste, cambio de accesorios o almacenamiento de la herramienta. Eso permitirá evitar que la herramienta eléctrica se encienda casualmente.

Almacena la herramienta fuera del alcance se niños. No permita que trabajen con ella personas no capacitadas. La herramienta eléctrica puede ser peligrosa en las manos de tales personas.

Asegure mantenimiento adecuado de la herramienta. Controle la herramienta respecto al encaje y piezas móviles flojas. Revise si cualquier elemento de la herramienta no está dañado. Si se detectan defectos, es menester eliminarlos antes de que se use la herramienta eléctrica. Muchos accidentes son causados por un mantenimiento inadecuado de la herramienta.

Herramientas cortantes deben mantenerse limpios u afilados. Herramientas cortantes correctamente conservadas pueden controlarse con más facilidad durante el trabajo.

Use herramientas eléctricas y accesorios con acuerdo a las presentes instrucciones. Use las herramientas con acuerdo a su función tomando en cuenta el carácter y las condiciones del trabajo. Usar las herramientas para propósitos diferentes a los de su diseño puede aumentar el riesgo de situaciones peligrosas.

Reparaciones

Repare las herramientas solamente en talleres autorizados que usan refacciones originales. Esto garantizará la seguridad del trabajo con la herramienta eléctrica.

INSTRUCCIONES DE SEGURIDAD ADICIONALES PARA AMOLADORAS Y PULIDORAS DE DISCO

La herramienta solo está diseñada para el lijado, el lijado con papel de lija, el cepillado y el corte. Lea todas las advertencias, instrucciones, ilustraciones y especificaciones suministradas con la herramienta eléctrica. Si no se siguen todas las instrucciones dadas a continuación, se pueden producir descargas eléctricas, incendios y/o lesiones graves.

No modifique esta herramienta para trabajos para los que no haya sido diseñada y especificada por el fabricante. Dicha modificación dará lugar a la pérdida de control y lesiones graves.

Está prohibido utilizar la herramienta como pulidora o de cualquier otra manera que no sea la descrita en el manual. Trabajar con una herramienta para los usos no previstos puede crear riesgos y provocar lesiones personales.

No utilice accesorios que no hayan sido diseñados ni previstos por el fabricante. El hecho de que los accesorios puedan acoplarse a la herramienta no significa que garanticen un funcionamiento seguro.

La velocidad de rotación máxima de los accesorios debe ser igual o superior a la velocidad máxima de la herramienta. Los accesorios con una velocidad de rotación inferior a la de la herramienta pueden romperse en pedazos durante el funcionamiento.

El diámetro exterior y el espesor de los accesorios deben estar dentro del rango de tamaño especificado para la herramienta. Los accesorios de tamaño inadecuado no se pueden proteger o manipular adecuadamente.

El tamaño del orificio de fijación de las ruedas, muelas, bridas y otros accesorios debe coincidir con el tamaño del husillo de la herramienta. Los accesorios que no tienen el mismo tamaño que el husillo de la herramienta, vibrarán después del arranque y podrán hacer que se pierda el control de la herramienta.

No utilice accesorios dañados. Antes de cada uso, examine el estado de los accesorios por presencia de astillas, grietas, abrasiones y desgaste excesivo. Si se caen los accesorios, se debe comprobar si están dañados o instalar nuevos e intactos. Después de la inspección e instalación de los accesorios, colóquese a sí mismo y a otras personas fuera del área de rotación de los accesorios y luego haga funcionar la herramienta durante un minuto a la máxima velocidad de rotación. Durante la prueba, los accesorios dañados serán destruidos.

Use equipo de protección individual. Dependiendo de la aplicación, utilice protectores faciales, gafas panorámicas o de seguridad. Si es necesario, utilice máscaras antipolvo, protectores auditivos, guantes y delantales para protegerse contra pequeñas piezas de accesorios o materiales que se formen durante el trabajo. La protección ocular debe ser capaz de detener los escombros que vuelan producidos durante el funcionamiento. La máscara antipolvo debe ser capaz de filtrar el polvo generado durante el funcionamiento. La exposición excesiva al ruido puede causar la pérdida de audición.

Mantenga una distancia segura entre el lugar de trabajo a otras personas. Las personas que entran en el área de trabajo deben usar equipos de protección individual. Las astillas producidas durante el funcionamiento o fragmentos de accesorios dañados pueden ser expulsadas de las inmediaciones del área de trabajo.

Cuando realice trabajos en los que el disco pueda entrar en contacto con un cable eléctrico bajo tensión u oculto o un conducto de alimentación, sujete la máquina únicamente con mangos aislados. El disco puede estar bajo tensión cuando entra en contacto con cables bajo tensión y puede causar que partes metálicas de la herramienta se pongan bajo tensión, provocando una descarga eléctrica al operador de la herramienta.

Coloque el conducto de alimentación lejos de los elementos giratorios de la herramienta. Si pierde el control de la herramienta, el cable puede ser cortado o atrapado y la mano o el brazo del operador puede ser atrapado por las partes giratorias de la máquina.
Nunca coloque aparte la herramienta hasta que las piezas giratorias se hayan detenido completamente. Las piezas giratorias pueden „agarrar" el suelo y sacar la herramienta del área de control.
No arranque la herramienta mientras la transporta. El contacto accidental con piezas giratorias puede causar que la ropa quede atrapada y arrastrada, y que la herramienta entre en contacto con el cuerpo del operador.
Limpie regularmente las rejillas de ventilación de la herramienta. El ventilador del motor aspira la suciedad y el polvo generado durante el funcionamiento hacia el interior de la herramienta. La acumulación excesiva de partículas metálicas contenidas en el polvo aumenta el riesgo de descarga eléctrica.
No trabaje con la herramienta en el entorno de materiales inflamables. Las chispas que se producen durante el funcionamiento pueden provocar un incendio.
No utilice accesorios que requieran refrigeración por líquido. El agua o el refrigerante pueden causar descargas eléctricas.
El tamaño de la rosca de los accesorios debe coincidir con la rosca del husillo de la amoladora. En el caso de los accesorios instalados mediante brida, el orificio de montaje de los accesorios debe coincidir con el tamaño de montaje de la brida. Los accesorios que no encajan en el soporte de la herramienta eléctrica causarán desequilibrio, vibración excesiva y pueden ocasionar la pérdida de control.

Advertencias relacionadas con el rebote de la herramienta hacia el operador
El rebote de la herramienta hacia el operador es una reacción repentina a una rueda, cinta de pulir el cepillo u otro accesorio bloqueados o enclavados. Si se bloquean o enclavan, el accesorio giratorio se detiene bruscamente, lo que hace que la herramienta eléctrica gire en el sentido opuesto a la rotación del accesorio.
Por ejemplo, si el disco abrasivo es bloqueado o enclavado por la pieza mecanizada, el borde del disco que entra en el punto de enclavamiento puede penetrar en la superficie del material, haciendo que el disco se escape o sea expulsado.
El disco también puede escapar hacia o desde el operador, dependiendo de la dirección de movimiento de la rueda en el punto de enclavamiento. Asimismo, los discos abrasivos pueden agrietarse en estas condiciones.
El rebote de la herramienta hacia el operador es el resultado de un uso incorrecto y/o de no seguir las instrucciones del manual de uso. Los fenómenos pueden evitarse siguiendo las siguientes recomendaciones.
Utilice un agarre firme y la posición correcta del cuerpo y las manos para soportar las fuerzas generadas por el rebote. Utilice siempre un mango auxiliar, si se suministra con la herramienta, para asegurar el máximo control durante el rebote o rotación inesperada al arrancar la herramienta. El operador puede controlar la rotación o el rebote de la herramienta si se toman las precauciones apropiadas.
Nunca coloque la mano cerca de piezas de herramientas en rotación. Las partes giratorias pueden entrar en contacto con la mano durante el rebote.
No se coloque en la zona hasta la cual la herramienta se moverá durante el rebote. El rebote dirigirá la herramienta en la dirección opuesta a la dirección de rotación del disco abrasivo en el punto de su enclavamiento.
Preste especial atención cuando trabaje cerca de esquinas, bordes afilados, etc. Evite dar golpes y enclavar el disco abrasivo. Al mecanizar esquinas o cantos, existe un mayor riesgo de que el disco abrasivo se enclave, provocando una pérdida de control o un rebote de la herramienta.
No utilice discos con cadena cortante para trabajar la madera, discos de diamante segmentados con un espacio periférico entre los segmentos superior a 10 mm ni sierras dentadas. Tales discos causan rebotes frecuentes y pérdida de control de la herramienta.

Advertencias sobre el lijado y corte
Utilice únicamente discos adecuados para su uso con la herramienta y pantallas protectoras diseñadas para el tipo de disco determinado. Los discos para los que no se ha diseñado la herramienta no proporcionan protección adecuada ni son seguros.
El disco convexo debe montarse de forma que la superficie de lijado no sobresalga más allá del plano de la brida de protección de la pantalla protectora. Un disco mal montado que sobresalga por encima de la pantalla protectora supone un riesgo para la seguridad durante el funcionamiento.
La pantalla protectora debe estar firmemente sujeta a la herramienta y colocada en una posición que proporcione la máxima seguridad, de modo que el área más pequeña del disco quede expuesta hacia el operador. La pantalla ayuda a proteger al operador de fragmentos de discos rotos y evita el contacto accidental con el disco.
La muela debe utilizarse según lo previsto. Por ejemplo: no use un disco para el corte. Los discos abrasivos de corte están diseñados para la carga periférica, las fuerzas laterales aplicadas al disco de corte pueden provocar su desintegración.
Utilice siempre discos de sujeción no dañados, que tengan el tamaño correcto para el disco abrasivo. La sujeción correcta del disco abrasivo reduce la posibilidad de que se dañe el mismo. Los discos de sujeción del disco de corte pueden ser diferentes de los discos de sujeción del disco abrasivo.
No utilice discos abrasivos desgastados de herramientas más grandes. Un disco abrasivo de mayor diámetro no es adecuado para una mayor velocidad de las herramientas más pequeñas y puede romperse.
Si utiliza discos de doble función, utilice siempre una protección adecuada para el tipo de trabajo. El uso de la pantalla

protectora incorrecta puede provocar que no se proporcione el grado de protección deseado, lo que puede provocar lesiones graves.

Advertencias relacionadas con el corte

No „atasque" el disco ni aplique demasiada presión. No intente cortar demasiado profundo. La excesiva tensión sobre el disco abrasivo aumenta la carga y la susceptibilidad a la torsión o al agarre del disco en la ranura cortada, lo que provoca un mayor riesgo de rebote hacia el operador o de daños en el disco.

No coloque su cuerpo en la línea de corte o detrás del disco abrasivo en movimiento. Si durante el funcionamiento el disco abrasivo se aleja del cuerpo del operador, el rebote hacia él puede dirigir el disco en movimiento y la herramienta hacia el operador.

Si el disco queda atrapado o si el corte se interrumpe por cualquier motivo, apague la herramienta y manténgala sin movimiento hasta que la rotación del disco se detenga por completo. Nunca intente sacar el disco de corte en movimiento de la ranura, ya que esto podría resultar en un rebote hacia el operador. Busque las causas y tome las medidas adecuadas para eliminar el agarre del disco.

No reanude el corte en el material. Deje que el disco alcance su velocidad nominal y solo introdúzcalo con cuidado en la ranura de corte. El disco puede ser enclavado, sacado o rebotado hacia el operador si el corte se reanuda en el material.

Apoye paneles y otros materiales de gran tamaño para minimizar el riesgo de enclavamiento y rebote hacia el operador. Los materiales de gran tamaño tienden a doblarse por su propio peso. Los apoyos deben colocarse bajo el material cerca de la línea de corte y cerca del borde del material, a ambos lados de la línea de corte.

Tenga especial cuidado al hacer cortes en las paredes y otras superficies desconocidas. Un disco saliente puede cortar los conductos de gas, cables eléctricos u otros objetos que puedan causar un rebote hacia el operador.

No intente cortar en arco. La sobrecarga del disco aumenta su carga y la susceptibilidad a la torsión o atascamiento en la ranura del corte y la probabilidad de rebote hacia el operador o ruptura del disco, lo que puede provocar lesiones graves.

Advertencias sobre el lijado con papel de lija

Utilice papel de lija del tamaño correcto. Al seleccionar un disco abrasivo, es necesario seguir las recomendaciones del fabricante. El papel de lija que sobresale significativamente más allá del disco abrasivo puede causar lesiones y también aumentar el riesgo de enclavamiento, desgarro o rebote hacia el operador.

Advertencias relacionadas con el trabajo realizado con un cepillo de alambre

Tenga cuidado, ya que las astillas de alambre también son expulsadas del cepillo durante el funcionamiento normal. No sobrecargue los alambres aplicando demasiada fuerza al cepillo. Los alambres pueden perforar fácilmente la ropa ligera y/o la piel.

Si se recomienda el uso de cubiertas durante el trabajo con un cepillo de alambre, debe evitarse todo contacto entre el cepillo y la cubierta. El cepillo de alambre puede aumentar su diámetro bajo carga y fuerza centrífuga.

Advertencias relacionadas con el pulido

No permita que alguna parte suelta del disco de pulido o del cable de sujeción gire libremente. Las cuerdas sueltas y giratorias pueden enredarse en los dedos o quedar atrapadas por la pieza mecanizada.

INSTRUCCIONES DE SEGURIDAD ADICIONALES PARA AMOLADORAS RECTAS

Esta herramienta es solo para moler, pulir, trabajar con cepillo de alambre, esculpir y cortar. Observe todas las advertencias, instrucciones, ilustraciones y especificaciones provistas con la herramienta eléctrica. El incumplimiento de todas las instrucciones a continuación puede provocar descargas eléctricas, incendios y / o lesiones graves.

No utilice accesorios que no han sido diseñados ni destinados por el fabricante.

El hecho de que los accesorios pueden montarse en la herramienta no garante una operación segura.

La velocidad máxima de los accesorios tiene que ser igual o mayor que la velocidad máxima de la herramienta. Los accesorios con una velocidad inferior a la velocidad de la herramienta pueden romperse durante la operación.

El diámetro exterior y el espesor de los accesorios deben estar dentro del intervalo de tamaño especificado para la herramienta. Los accesorios de tamaño incorrecto no pueden ser protegidos y apoyados de manera adecuada.

El tamaño del orificio de montaje de las ruedas, discos, bridas y otros accesorios debe coincidir con el tamaño del husillo de la herramienta. Accesorios, cuyo tamaño agujero de montaje no coincide con el tamaño del husillo de la herramienta, después de iniciar comienzan a vibrar, pueden provocar la pérdida de control del dispositivo.

No utilice accesorios dañados. Antes de cada uso, inspeccione el accesorio prestando atención a la presencia de picaduras, grietas, rozaduras y desgaste excesivo. Si se le cae el accesorio, debe comprobar si no presenta daños o instalar nuevo accesorio, sin daños. Después del examen y la instalación de accesorios, hay que poner el operador y todas las personas cercanas fuera del plano de rotación de accesorios, a continuación, ejecutar la herramienta durante un minuto a velocidad máxima. Durante la prueba, serán destruidos accesorios dañados.

Utilice equipo de protección individual. Dependiendo de la aplicación, utilice protecciones faciales, gafas de protección o gafas de seguridad. Si necesario, utilice mascarillas contra el polvo, protección para los oídos, guantes y delantales de

protección contra pequeños fragmentos de accesorios o materiales generados durante el funcionamiento. La protección de los ojos debe ser capaz de detener escombros generados durante la operación. Mascarilla contra el polvo debe ser capaz de filtrar el polvo generado durante la operación. La exposición prolongada al ruido puede causar pérdida de la audición.
Mantener una distancia de seguridad entre el lugar de trabajo y las personas terceras. Las personas que entran en el lugar de trabajo deben usar equipo de protección personal.
Astillas generadas durante la operación o astillas de accesorios dañados puede volar más allá del entorno inmediato del lugar de trabajo.
Durante el trabajo, donde la herramienta insertada puede entrar en contacto con el cable vivo oculto, sujete la herramienta eléctrica con mangos aislados. Una herramienta insertada durante el contacto con un cable con corriente puede hacer que las herramientas metálicas permanezcan bajo tensión, lo que podría causar una descarga eléctrica al operador.
Sostenga firmemente la herramienta en la mano (las manos) durante la puesta en marcha. El par del motor de aceleración a toda velocidad puede hacer que la herramienta gire.
Siempre que sea posible, use abrazaderas para sostener la pieza de trabajo. Nunca sostenga una pieza de trabajo pequeña en una mano y la otra en el lugar de trabajo. El uso de abrazaderas para asegurar piezas de trabajo pequeñas permite el uso de las manos para controlar la herramienta. Los materiales redondos como los husos y las tuberías tienden a rotar durante el corte y pueden causar un atasco o un movimiento repentino hacia el operador.
Coloque el cable de alimentación lejos de piezas giratorias de la herramienta. En caso de pérdida de control de la herramienta, el cable se puede cortar o agarrar y la mano o el brazo del operador puede ser arrastrado hacia las partes giratorias de la máquina.
Nunca coloque la herramienta hasta que las piezas giratorias se hayan detenido por completo. Los elementos giratorios pueden „agarrar" el suelo y romper la herramienta fuera de control.
Después de reemplazar el accesorio insertado o cualquier ajuste, asegúrese de que la tuerca del husillo, el portaherramientas o cualquier herramienta de ajuste estén bien apretados. El dispositivo de control de aflojamiento puede moverse inesperadamente, causando la pérdida de control, el aflojamiento y la rotación rápida de los componentes.
No inicie la herramienta al transportarla. El contacto accidental con elementos giratorios puede provocar la captura y el tirón de la ropa y el contacto de la herramienta con el cuerpo del operador..
Limpie regularmente las ventilas de la herramienta. El ventilador del motor barre polvo y polvo en la herramienta durante el funcionamiento. La acumulación excesiva de partículas de metal en el polvo aumenta el riesgo de descarga eléctrica.
No opere la herramienta cerca de materiales inflamables. Las chispas generadas durante el funcionamiento pueden provocar un incendio.
No use accesorios que requieran refrigeración líquida. El agua o el refrigerante pueden causar una descarga eléctrica.

Advertencias de rebote del dispositivo hacia el operador
El rebote del dispositivo hacia el operador es una reacción repentina al bloqueo o cierre de: disco, cintas de pulido, cepillo o cualquier otro accesorio. El bloqueo o el cierre provoca una parada repentina del accesorio giratorio, lo que resulta en la rotación de la herramienta en el sentido opuesto a la rotación del accesorio.

Por ejemplo, si el disco abrasivo se bloquea o se sujeta por la pieza de trabajo, el borde del disco que entra en el punto de cierre puede clavarse en la superficie del material haciendo que el disco se salga o se descarta. El disco puede también salir hacia operador o en el sentido contrario, en función del sentido de movimiento del disco abrasivo en el lugar de cierre. Los discos abrasivos también pueden romperse en estas condiciones.

El rebote del dispositivo hacia el operador resulta de mal uso y / o de no cumplimiento de las instrucciones en el manual. Se puede evitar este fenómeno mediante el cumplimiento de las siguientes recomendaciones.

Utilice un agarre firme y la posición adecuada del cuerpo y de las manos, lo que deja resistir las fuerzas generadas durante el rebote. El operador es capaz de controlar la herramienta de rotación o reflexión, si se aplican las precauciones apropiadas.
Preste especial atención cuando trabaje cerca de esquinas, bordes afilados, etc. Evite levantar y sujetar la rueda abrasiva. Cuando se aplican curvas o bordes, existe un mayor riesgo de atasco de la rueda abrasiva, lo que conduce a la pérdida del control de la herramienta o la reflexión de la herramienta.
No utilice discos con sierras de cadena o de corte. Las cuchillas provocan rebotes frecuentes y pérdida del control de la herramienta.
Siempre inserte una herramienta insertada en el material en el mismo sentido en el que el borde cortante sale del material (en la misma dirección en que se arrojan las virutas). Insertar la herramienta en la dirección incorrecta hará que el filo de la herramienta insertada se escape del material y tire de la herramienta en la dirección de la guía.
Cuando se usan limas giratorias, discos de corte, cortadores de alta velocidad o fresas de carburo cementado, la pieza de trabajo siempre debe estar fijada de forma segura. Estos accesorios se pueden atrapar si están ligeramente inclinados en el corte y provocan un rebote. Si el disco de corte está atrapado, generalmente explota. Si se atrapa un archivo rotatorio o un cortador de metal duro, puede salir de la carpa y provocar la pérdida de control de la herramienta.

Advertencias asociados con la molienda y discos de corte abrasivos
Utilice solo discos y protectores de cambio de herramienta diseñados para el tipo de trabajo. Por ejemplo, no muela el

borde de las ruedas de corte. Las cuchillas abrasivas están diseñadas para carga periférica, las fuerzas laterales aplicadas a dicho disco pueden causar que el disco se rompa.
Para conos y tacos abrasivos roscados, use solo ejes planos no dañados del tamaño y la longitud correctos. Usar el eje correcto reducirá la posibilidad de agrietamiento.
No „atasque" los discos de corte ni aplique demasiada presión sobre ellos. No intente aumentar la profundidad de corte. La sobrecarga del disco aumenta la carga, la rigidez torsional y el desgarro durante el corte, y la probabilidad de un rebote o daño en el disco.
No coloque sus manos en la línea y detrás del disco giratorio. Si en el curso de la operación el disco se aleja de las manos, en el caso de la reflexión, el disco giratorio y la herramienta se dirigirán hacia el operador.
Si el disco ha sido atrapado, bloqueado o, en caso de interrupción del corte por algún motivo, apague la herramienta y manténgala en reposo hasta que el disco se detenga por completo. Nunca intente liberar un disco de corte de un cortador si el disco está en movimiento; de lo contrario, podría provocar un rebote. Investigue las causas y siga los pasos correctos para eliminar la causa del bloqueo del disco.
No reanude el corte en la pieza de trabajo. Deje que el escudo alcance la velocidad máxima, luego reanude cuidadosamente el corte. El disco puede bloquearse, salir del material o rebotar si la herramienta eléctrica se inicia en la pieza de trabajo.
Para evitar la saturación o la reflexión del disco, los paneles y otras piezas de gran tamaño deben tener un soporte. Los materiales grandes tienden a doblarse por su propio peso. Los accesorios deben colocarse debajo de la pieza de trabajo cerca de la línea de corte y cerca del borde del material a cada lado de la línea de corte.
Tenga cuidado al cortar cavidades en paredes u otras superficies. El disco puede cortar gas, agua o cables eléctricos, así como también objetos que causarán reflejos.

Advertencias relacionadas con el funcionamiento del cepillo de alambre
Tenga cuidado porque las astillas de alambre se expulsan del cepillo durante el funcionamiento normal. No sobrecargue los cables aplicando demasiada fuerza al cepillo. Los alambres pueden penetrar fácilmente en la ropa ligera y / o la piel.
Antes de utilizar, por lo menos durante un minuto, deje los cepillos llegar a la velocidad de operación. Nadie puede pararse antes o en la línea del cepillo. Las astillas o cables flojos saldrán del cepillo durante esta operación.
Señale la suciedad del cepillo giratorio lejos del operador. En el trabajo, se pueden arrojar pequeños fragmentos y pequeños trozos de alambre a alta velocidad y dentro de la piel.

MANTENIMIENTO DE LA BATERÍA

Indicaciones de seguridad para la carga de la batería
¡Atención! Antes de iniciar la carga, asegúrese de que el cuerpo de la fuente de alimentación, el cable y el enchufe no estén agrietados o dañados. ¡Está prohibido utilizar una estación de carga y una fuente de alimentación defectuosas o dañadas! Utilice únicamente la estación de carga y la fuente de alimentación suministradas para cargar las baterías. El uso de otra fuente de alimentación puede provocar incendios o daños en la herramienta. La batería solo debe cargarse en un lugar cerrado, seco y protegido contra el acceso no autorizado, especialmente por parte de niños. ¡No utilice la estación de carga o la fuente de alimentación sin la supervisión constante de un adulto! Si necesita salir de la sala de carga, desconecte el cargador de la red eléctrica retirando la fuente de alimentación de la toma de corriente. ¡Si sale humo, olores, etc. del cargador, desenchufe el cargador de la toma de corriente inmediatamente!
La herramienta se suministra con la batería no cargada, por lo que, antes de su uso, debe cargarse de acuerdo con el procedimiento descrito a continuación utilizando la fuente de alimentación y la estación de carga suministradas. Las baterías de iones de litio no tienen el llamado «efecto memoria», lo que permite recargarlas en cualquier momento. Sin embargo, se recomienda descargar la batería durante el funcionamiento normal y luego cargarla a plena capacidad. Si, debido a la naturaleza del trabajo, no es posible hacerlo, la descarga debe hacerse al menos cada varios ciclos de trabajo. ¡Nunca descargue las baterías haciendo un cortocircuito en los electrodos, ya que esto causaría daños irreparables! Además, no compruebe el estado de carga de la batería cerrando los electrodos y comprobando las chispas.

Almacenamiento de la batería
Para extender la vida útil de la batería, asegúrese de que las condiciones de almacenamiento sean adecuadas. La batería dura unos 500 ciclos de carga y descarga. Guarde la batería en un rango de temperatura de 0 a 30 ºC a una humedad relativa del 50%. Para almacenar la batería durante un período de tiempo más largo, cárguela hasta aproximadamente el 70% de su capacidad. En caso de almacenamiento prolongado, la batería debe cargarse periódicamente una vez al año. No descargue en exceso la batería, ya que esto acortará su vida útil y puede causar daños irreparables. Durante el almacenamiento, la batería se descargará progresivamente debido a fugas. El proceso de autodescarga depende de la temperatura de almacenamiento, mientras más alta sea la temperatura, más rápido será el proceso de descarga. Si las baterías no se almacenan correctamente, el electrolito podrá tener fugas. En caso de fuga, asegure la fuga con un agente neutralizante, en caso de contacto del electrolito con los ojos, enjuague bien los ojos con agua y luego busque atención médica inmediata. **Está prohibido usar el dispositivo con la batería dañada.** Si la batería está totalmente gastada entréguela a un punto de servicio especializado en la eliminación de este tipo de residuos.

Transporte de baterías
Las baterías de iones de litio son tratadas como materiales peligrosos de acuerdo a las regulaciones legales. El usuario de la herramienta puede transportar la herramienta con la batería y las propias baterías en transporte terrestre. No es necesario que se cumplan otras condiciones. Si subcontrata el transporte a terceros (por ejemplo, un servicio de mensajería), siga las normas para el transporte de mercancías peligrosas. Antes de realizar el envío, póngase en contacto con una persona cualificada.
Está prohibido transportar baterías dañadas. Durante el transporte, las baterías desmontadas deben ser retiradas de la herramienta, los contactos expuestos deben ser asegurados, por ejemplo, sellados con cinta aislante. Proteja las baterías en el embalaje de tal manera que no se muevan dentro del embalaje durante el transporte. También deben observarse las regulaciones nacionales para el transporte de materiales peligrosos.

Batería de alimentación
Solo se pueden utilizar las baterías de Li-Ion YATO de 18 V indicadas para la alimentación: YT-82842, YT-82843, YT-82844 y YT-82845 que solo pueden cargarse con los cargadores YATO YT-82848 o YT-82849. Está prohibido utilizar otras baterías con una tensión diferente y que no coincidan con las ranuras de la unidad. Está prohibido modificar las ranuras y/o la batería para que coincidan.
Inserte la batería en la ranura de alimentación con los contactos hacia el interior de la herramienta hasta que el cierre a presión de la batería se enganche. Asegúrese de que la batería no se suelte durante el funcionamiento. La batería se debe desconectar presionando y sosteniendo el cierre y luego sacando la batería de la carcasa de la herramienta.

Carga de la batería
¡Atención! Antes de la carga, desconecte la fuente de alimentación de la red eléctrica retirando el enchufe de la toma de corriente. Además, limpie la batería y los terminales de la misma de suciedad y polvo con un paño suave y seco.
La batería tiene un indicador de carga incorporado. Pulsando el botón se encenderán los LEDs (II) - el grado de intensidad de la luz indica el nivel de carga de la batería. Si los LEDs no se encienden cuando se pulsa el botón, la batería está descargada.
Desconecte la batería de la herramienta.
Introduzca la batería en la ranura del cargador (V).
Conecte el cargador a una toma de corriente.
El LED rojo se encenderá indicando el proceso de carga.
Cuando la carga esté completa, el LED rojo se apagará y el LED verde se encenderá para indicar que la batería está completamente cargada.
Desenchufe la fuente de alimentación de la toma de corriente.
Extraiga la batería de la estación de carga pulsando el botón de cierre de la batería.

¡Atención! Si el LED verde se enciende cuando el cargador está conectado a la red eléctrica, la batería está completamente cargada. En este caso, el cargador no iniciará el proceso de carga.

MONTAJE DE ACCESORIOS PARA AMOLADORAS ANGULARES

Montaje de la protección del disco abrasivo
Coloque la protección del disco en la parte cilíndrica del cuerpo alrededor del husillo y, mediante un tornillo o una abrazadera en la abrazadera de la protección, fíjelo de modo que la protección quede instalada de forma recta, firme y segura. Ajuste la protección del disco abrasivo de modo que la parte no protegida del disco quede lo más alejada posible de la mano del usuario de la amoladora. No utilice nunca la amoladora sin la protección del disco abrasivo correctamente instalada.
Se suministra una protección con la amoladora para proporcionar una protección adecuada solo cuando se lija con discos abrasivos y discos que utilizan papel de lija y algunos cepillos de alambre. El disco, una vez montado en el husillo, no debe sobresalir del borde lateral de la protección. Para otros tipos de trabajo permitidos, póngase en contacto con el fabricante para obtener una protección diseñada para ese tipo de trabajo.
Si se utiliza un protector de tipo A (para el corte) para lijar la superficie lateral, el protector puede interferir con la pieza de trabajo causando un mal control de la herramienta. Cuando se utiliza un protector de tipo B (para lijar) para cortar con una muela, el riesgo de exposición a chispas y partículas aumenta, así como a partes del disco si se rompe. Cuando se utiliza un protector de tipo A (para el corte), tipo B (para lijar) o tipo C (combinado) para cortar o lijar la superficie lateral de hormigón o piedra, el riesgo de exposición al polvo y la pérdida de control debido al rebote hacia el operador aumenta. Cuando se utiliza un protector de tipo A (para el corte), tipo B (para lijar) o tipo C (combinado) con un cepillo de alambre en forma de disco de un espesor que hará que el cepillo sobresalga más allá del collar del protector, puede hacer que los alambres agarren el protector, lo que hará que los alambres se rompan.

Montaje del mango auxiliar
Monte el mango atornillándolo firmemente al cabezal de la herramienta.

MANEJO DE RUEDA ABRASIVA PARA AMOLADORA ANGULAR

¡ATENCIÓN! El disco abrasivo solo puede instalarse cuando la tensión de alimentación está desconectada. Retire la batería de la ranura de la herramienta.

Ubicación de las bridas de fijación
Tenga en cuenta que el grosor de los discos en el punto de fijación al husillo puede variar.
Dependiendo de si se utilizan discos abrasivos finos (grosor hasta 3,2 mm) o gruesos (grosor superior a 3,2 mm), la ubicación de las bridas de fijación (III) es diferente. El grosor máximo del disco abrasivo que puede fijarse a la amoladora es de 6 mm.

Montaje del disco abrasivo
Desconecte la fuente de alimentación de la herramienta. Retire la batería de la ranura de la herramienta.
Al realizar el montaje, asegúrese de que los bordes A (IV) de la parte inferior del husillo y las bridas de fijación se solapan exactamente.
Coloque la brida de montaje superior en el husillo.
Instale el disco abrasivo en el husillo y en la brida de fijación superior.
Atornille la brida de fijación inferior en el husillo.
Empuje el bloqueo del husillo y apriete la brida de fijación inferior con una llave, luego suelte la presión sobre el botón de bloqueo.
Instale la batería, encienda la amoladora y observe su funcionamiento sin carga durante aproximadamente 1 minuto.
Retire la batería y compruebe el montaje de los discos.

Retirada de los discos abrasivos
Apague la amoladora y retire la batería de la toma de la herramienta.
Apriete el bloqueo del husillo y desenrosque la brida de fijación inferior con una llave de apriete; a continuación, retire el disco abrasivo del husillo. Limpie el husillo y las bridas de fijación de polvo y otros residuos generados durante el funcionamiento.

Tipos de discos abrasivos
Se puede utilizar cualquier muela reforzada con trenzado, diseñada para su uso con lijadoras angulares con una velocidad periférica admisible de al menos 80 m/s y los diámetros de montaje y exterior definidos en la tabla con los datos técnicos.
Si el disco abrasivo está provisto de un orificio no roscado, utilice bridas de montaje para montarlo.
También es posible montar discos con el diámetro exterior especificado en la tabla con los datos técnicos, equipadas con orificio roscado M14. En este caso, no utilice las bridas de sujeción y atornille el disco directamente en el husillo bloqueándolo con el botón y apretando el disco de forma firme y segura con una llave (no suministrada con la lijadora).
En el caso de los discos que permiten el montaje del disco de papel de lija con velcro, utilice únicamente discos de papel de lija del diámetro especificado en la tabla con los datos técnicos. Los discos deben colocarse concéntricamente en el disco. El borde del disco no debe sobresalir el disco.
También es posible utilizar discos abrasivos de diamante de las dimensiones especificadas en la tabla de datos técnicos para el corte y el rectificado en seco. La instalación debe realizarse de la misma manera que para los discos abrasivos. Si se utilizan discos de diamante segmentados, la distancia entre los segmentos no será superior a 10 mm, medida en la periferia del disco, y los segmentos tendrán un ángulo de abrasión negativo.
Para el mecanizado de metales, se recomienda utilizar discos abrasivos fabricados con materiales destinados al mecanizado del tipo de metal en cuestión. Consulte la documentación suministrada con el disco abrasivo.
Cuando se trabaja con materiales cerámicos, se pueden utilizar discos abrasivos diseñados para el trabajo en piedra o discos de diamante diseñadas para el trabajo en seco.
Se recomiendan los cepillos de alambre y los discos con papel de lija para eliminar las capas de pintura antiguas de las piezas metálicas.
Está prohibido modificar el orificio de sujeción o el husillo o utilizar anillos de reducción para adaptar el diámetro del orificio de sujeción al diámetro del husillo. Está prohibido utilizar discos abrasivos con un diámetro de sujeción distinto al especificado en la tabla con los datos técnicos. Se prohíbe el uso de discos con cadena de corte o sierras circulares, ya que aumentan el riesgo de que la herramienta rebote hacia el operario.
¡Atención! Se prohíbe el uso de discos distintos a los aprobados en este manual. Incluso si se pueden montar en el husillo de la lijadora. Los discos inadecuados pueden no soportar las cargas generadas al utilizar una lijadora angular. Los discos abrasivos dañados y desintegrados suponen un riesgo de lesiones personales graves o de muerte.

¡ATENCIÓN! Todas las operaciones mencionadas en este capítulo deben realizarse con la alimentación eléctrica desconectada - ¡la batería debe estar desconectada de la herramienta!

USO DE LA AMOLADORA ANGULAR

Retire la batería de la ranura de la herramienta.
Antes de trabajar con la herramienta, compruebe que la carcasa y la batería no estén dañadas.

Si se observa algún daño, ¡está prohibido conectar la batería a la herramienta!
Instale la protección del disco abrasivo y el mango.
No utilice nunca la amoladora sin la protección del disco abrasivo.
Seleccione el tipo de disco abrasivo adecuado para el trabajo y monte el disco en el husillo de la amoladora.
En caso necesario, el material a mecanizar debe sujetarse de forma adecuada para que no se mueva durante el mecanizado, por ejemplo, mediante mordazas o abrazaderas. El disco de la amoladora gira a alta velocidad y, si no está bien sujeto, el material puede moverse de forma incontrolada durante el funcionamiento, lo que aumenta el riesgo de lesiones graves.
Al cortar, apoye el material a cortar a ambos lados de la línea de corte, pero de forma que no provoque el atasco del disco de corte durante el corte. Coloque los soportes cerca de los bordes del material a cortar y cerca de la línea de corte.
Use protección para los ojos, protectores auditivos y guantes de seguridad.
Compruebe que el interruptor está en la posición de «apagado - O». A continuación, conecte la batería a la herramienta.
Adopte una posición suficientemente equilibrada y ponga en marcha la amoladora con el interruptor.
Si el interruptor está situado en la parte superior o lateral del cuerpo de la amoladora, para encenderla, presione el interruptor situado en la parte trasera de la amoladora y, a continuación, sin soltar la presión, empújela hacia delante en la dirección marcada con una «I». El interruptor de encendido/apagado puede tener un seguro que permita bloquearlo en esta posición para facilitar el trabajo. Para apagar la amoladora, pulse el interruptor situado en la parte trasera de la amoladora y deje que retroceda. En caso de pérdida de corriente durante el funcionamiento con el interruptor bloqueado, solo se podrá empezar a trabajar una vez restablecida la corriente tras desbloquear y volver a conectar el interruptor.
Si la amoladora está equipada con un interruptor de encendido/apagado situado en la parte inferior del mango, mantenga pulsado el botón de bloqueo y, a continuación, pulse el interruptor. Mantenga pulsado el interruptor mientras trabaja, pero no es necesario mantener pulsado el botón de bloqueo. Si se deja de presionar el interruptor, la amoladora se apagará. Un interruptor de este tipo no tiene la opción de bloquearlo para poder trabajar.
Comience a trabajar aplicando la cara correcta del disco a la pieza:
- en el caso de los discos de lijado abrasivos, se debe lijar con la cara lateral y/o frontal,
- en el caso de las muelas de láminas, lijar con la cara lateral de forma que las láminas de papel de lija vayan paralelas a la pieza,
- en el caso de los discos con velcro para fijar el papel de lija, el lijado debe realizarse con la cara lateral,
- en el caso de los cepillos de alambre, el trabajo debe realizarse con el extremo del alambre y no con su lado,
- en el caso de los discos de corte, cortar con la cara frontal, no amolar con la cara frontal de los discos diseñados para el corte.

Control de velocidad de rotación (VI)
El control de velocidad solo es posible cuando la batería de alimentación está conectada.
Pulse el botón, las luces situadas junto al número de marcha se iluminan una tras otra. Cuanto mayor sea el número de marchas, mayor será la velocidad. Una vez alcanzada la velocidad máxima, la siguiente pulsación del botón cambiará a la marcha de menor velocidad. Las marchas bajas tienen luces iluminadas en verde y las marchas altas tienen luces iluminadas en rojo.
Deben utilizarse velocidades más bajas para los cepillos y las muelas de papel de lija. Utilice alta velocidad para los discos abrasivos.

Al lijar con la cara lateral, mantenga la amoladora en un ángulo no superior a 30 grados con respecto a la superficie de trabajo (VII). Desplace la amoladora con movimientos suaves hacia delante y hacia atrás.
Al cortar, el disco de corte debe estar en ángulo recto con la superficie a cortar. No corte en un ángulo diferente. Está prohibido cambiar el ángulo del disco de corte en relación con la pieza durante la operación de corte. Realice los cortes solo en línea recta. El incumplimiento de estas precauciones aumenta el riesgo de que el disco de corte se atasque en la pieza de trabajo, lo que puede hacer que la herramienta retroceda hacia el operador, rompa el disco o haga su desintegración.
Al cortar, guíe la amoladora en el sentido de rotación del disco (VIII).
Durante el trabajo con la amoladora, no ejerza demasiada presión sobre la pieza de trabajo ni haga movimientos bruscos para no atascar o romper y desintegrar el disco abrasivo.
No sobrecargue la amoladora, la temperatura de la superficie externa nunca debe superar los 60 ºC.
Cuando haya terminado de trabajar, apague la amoladora, retire la batería y realice una inspección.
¡Atención! El disco puede seguir girando durante algún tiempo después de apagar la amoladora. Deje que el disco se enfríe antes de repararlo. Durante el funcionamiento, tanto el disco como la pieza pueden calentarse.

¡Recuerde! Al trabajar con una amoladora angular:
Utilice siempre protección para los ojos.
No utilice discos abrasivos con una velocidad periférica máxima permitida inferior a 80 m/s.
No utilice discos abrasivos con una velocidad inferior a la velocidad nominal de la amoladora.

MONTAJE DE LOS ACCESORIOS DE LA RECTIFICADORA

¡ATENCIÓN! Todas las operaciones mencionadas en este capítulo deben realizarse con la alimentación eléctrica desconectada - ¡la batería debe estar desconectada de la herramienta!

Instalación de accesorios en el portaherramientas (II)
Puede ser necesario aflojar la tuerca de sujeción antes de insertar la herramienta de inserción en el portaherramientas. Para ello, sujete el husillo con una llave y desenrosque la tuerca con la otra. La tuerca no debe retirarse completamente de la empuñadura. Coloque el mandril de la herramienta de inserción en el portaherramientas. Entre la parte de trabajo de la herramienta de inserción y el portaherramientas debe haber un espacio no superior a 8 mm. Además, asegúrese de que al menos la mitad del mandril de la herramienta de inserción esté dentro del portaherramientas.

El desmontaje del accesorio es posible aflojando la tuerca de sujeción.
¡Advertencia! Inmediatamente después de terminar el trabajo, la herramienta de inserción puede estar caliente. Deje que se enfríe espontáneamente antes de desmontarla.

FUNCIONAMIENTO DE LA RECTIFICADORA RECTA

Arranque y parada de la amoladora
Antes de poner en marcha la amoladora, sujétela con las dos manos sobre los mangos o las partes aisladas de la carcasa y asegúrese de que la herramienta no entre en contacto con ningún objeto. El sentido de giro del husillo se indica mediante una flecha en la carcasa de la herramienta, cerca del portaherramientas.
Ponga en marcha la herramienta manteniendo pulsada la parte posterior del botón de encendido/apagado y deslizándola hacia delante (III). El interruptor puede bloquearse en la posición delantera, lo que puede resultar útil durante un trabajo prolongado.
Cuando la herramienta se ponga en marcha, manténgala en esta posición durante unos 30 segundos, observando si se producen ruidos sospechosos, ruidos excesivos o vibraciones excesivas.
Si no se observan signos de mal funcionamiento, la herramienta debe apagarse soltando la presión sobre el interruptor o, si estaba bloqueado, pulsando la parte posterior del botón del interruptor. El botón se retrae automáticamente, la herramienta puede seguir moviéndose durante algún tiempo después de soltar el interruptor.
Puede poner aparte la herramienta después de que la herramienta de inserción se haya detenido completamente.

Control de velocidad de rotación (IV)
El control de velocidad solo es posible cuando la batería de alimentación está conectada.
Pulse el botón, las luces situadas junto al número de marcha se iluminan una tras otra. Cuanto mayor sea el número de marcha, mayor será la velocidad. Una vez alcanzada la velocidad máxima, la siguiente pulsación del botón cambiará a la marcha de la velocidad mínima. Las marchas más bajas tienen luces iluminadas en verde y las marchas más altas tienen luces iluminadas en rojo.

USO DE LA RECTIFICADORA RECTA

Deben tomarse precauciones básicas al utilizar muelas abrasivas. Antes de cada uso, las muelas deben inspeccionarse visualmente para detectar daños y deformaciones. Está prohibido utilizar muelas abrasivas en las que se haya observado algún daño. Las muelas no deben lanzarse, golpearse ni aplicarse violentamente sobre la pieza. Esto puede provocar la desintegración de la muela y causar lesiones graves.
El mandril del accesorio no debe sobresalir más de 8 mm del portaherramientas.
Utilice los accesorios de acuerdo con su uso previsto. Por ejemplo, no esmerile con discos diseñados para cortar, no utilice brocas para el fresado lateral.
Antes de montar accesorios, ajuste la velocidad de funcionamiento correcta para el tipo de accionamiento. Después de la instalación, deje que funcione a toda velocidad. Aplique a la pieza de trabajo únicamente accesorios que giren a toda velocidad. No aplique una fuerza excesiva, sino solo la necesaria para un funcionamiento correcto. Aplique los discos de rectificado ligeramente inclinados sobre la pieza de trabajo. Coloque los discos de corte perpendiculares al corte previsto. Los cepillos deben aplicarse de forma que trabajen los extremos de los alambres, no sus superficies laterales.
Una vez terminado el mecanizado, aleje el accesorio de la pieza de trabajo de forma segura, apague la herramienta eléctrica y espere a que el accesorio de inserción se detenga por completo. Desconecte la batería de la herramienta eléctrica y proceda al desmontaje o ajuste.
El material mecanizado debe sujetarse o apoyarse de forma que se impida el movimiento incontrolado del material y sus partes durante el mecanizado. Para ello se pueden utilizar soportes, escuadras, abrazaderas, mordazas, etc. La sujeción debe realizarse de forma que se garantice el libre acceso a la superficie de trabajo.
Sujete siempre la herramienta con ambas manos por las empuñaduras aisladas (V). Esto hará que el trabajo sea más seguro y permitirá un control más fácil de la herramienta, también en situaciones inesperadas.
Sujete la herramienta con fuerza suficiente para trabajar con seguridad. Un agarre demasiado firme puede causar fatiga. Evite sujetar la herramienta solo con los dedos.
Cuando se utilizan accesorios atornillados a un mandril roscado, los accesorios deben seleccionarse de forma que la rosca de fijación no sea más larga que el orificio en el que se va a atornillar. Esto evitará que se rompan los accesorios. Deben utilizarse mandriles con un collarín de empuje plano, sin muescas ni rebajes. Esto aumentará el área de contacto entre el mandril y el accesorio y evitará roturas.

No deben utilizarse accesorios con un diámetro superior al especificado en este manual.

Proceda al trabajo. En funcionamiento continuo, debe controlarse la acumulación de calor de la amoladora y la herramienta, así como deben hacerse pausas en la medida en que aumente la temperatura. Para evitar que el motor se sobrecaliente, es aconsejable hacer pausas frecuentes en el funcionamiento de la amoladora y mantener despejadas las ranuras de ventilación.
Durante el trabajo con la amoladora, no ejerza demasiada presión sobre el material a procesar ni haga movimientos bruscos para no dañar el accesorio ni la propia amoladora.
Al taladrar o fresar en acero o aluminio, las herramientas pueden refrigerarse con aceite emulsionante o un refrigerante recomendado para el material específico, pero no se recomienda el uso de refrigerante cuando se trabaja en latón. En la fase final del taladrado de agujeros pasantes, debe reducirse la presión sobre la broca para evitar roturas o atascos. Una vez atascado el taladro, apague inmediatamente la herramienta. El ejercicio de presiones elevadas sobre las herramientas o la elección incorrecta de la velocidad para el tipo de trabajo de que se trate provocarán una sobrecarga de la herramienta que puede detectarse por un calentamiento significativo de las superficies exteriores del cuerpo de la herramienta.
No sobrecargue la herramienta, la temperatura de la superficie externa nunca debe superar los 60 ºC.
Después de terminar el trabajo, apague la herramienta, desconecte la batería y realice el mantenimiento y la inspección.

MANTENIMIENTO Y REVISIONES

¡ATENCIÓN! Saque el enchufe de la toma de corriente o desconecte la batería de la herramienta antes de realizar ajustes, revisiones o tareas de mantenimiento. Después de terminar el trabajo, compruebe el estado técnico de la herramienta eléctrica mediante una inspección y evaluación externa de: el cuerpo y el mango, el cable eléctrico con enchufe y elemento flexible o la caja de la batería, el funcionamiento del interruptor eléctrico, la permeabilidad de las ranuras de ventilación, chispas de los cepillos, el nivel de ruido de los cojinetes y engranajes, la puesta en marcha y la suavidad de funcionamiento. Durante el período de garantía, el usuario no está autorizado a desmontar las herramientas eléctricas ni a sustituir ningún subconjunto o componente, ya que esto provocará la pérdida de los derechos de garantía. Cualquier irregularidad observada durante la inspección o durante el funcionamiento es una señal para llevar a cabo una reparación en el punto de servicio. Una vez finalizados los trabajos, la carcasa, las ranuras de ventilación, los interruptores, el mango adicional y las protecciones se limpiarán, por ejemplo, con un chorro de aire (presión no superior a 0,3 MPa), un cepillo o un paño seco sin utilizar productos químicos ni líquidos de limpieza. Limpie las herramientas y los mangos con un paño limpio y seco.

CARACTÉRISTIQUES DE L'OUTIL

La meuleuse d'angle est un outil électrique conçu pour le meulage et la découpe de matériaux métalliques et de minéraux de construction tels que la brique, la pierre naturelle et artificielle, le béton, le carrelage, etc., à l'aide de disques et de meules abrasifs sélectionnés en fonction du matériau. En aucun cas, l'outil ne doit être utilisé pour traiter des matériaux autres que ceux mentionnés ci-dessus, par exemple pour poncer et couper du bois ou pour polir. Le fonctionnement correct, fiable et sûr de la meuleuse dépend de son utilisation correcte, donc avant d'utiliser la meuleuse :

Lisez ce manuel avant l'utilisation de l'outil et le conservez.
Utilisez toujours une protection des yeux !
N'utilisez pas de meules abrasives dont la vitesse circonférentielle maximale autorisée est inférieure à 80 m/s !
N'utilisez pas d'accessoires dont la vitesse maximale autorisée est inférieure à la vitesse de la meuleuse.
Attention ! Les poussières produites lors du ponçage de certaines surfaces peuvent être nocives pour la santé ou toxiques.

Le fournisseur n'est pas responsable des dommages résultant du non-respect des consignes de sécurité et des recommandations de ce manuel.

ÉQUIPEMENT

Le produit est livré complet, mais il nécessite un assemblage avant d'être utilisé. Les éléments suivants sont fournis avec le produit : une batterie, une station de charge (un chargeur), une protection de la meule abrasive, une clé de serrage de la meule abrasive et une poignée supplémentaire.

PARAMÈTRES TECHNIQUES

Paramètre	Unité de mesure	Valeur
Référence catalogue		YT-828293
Tension d'alimentation	[V]	18 DC
Vitesse de rotation nominale	[min^{-1}]	de 3000 à 8500
Diamètre du disque abrasif	[mm]	125
Diamètre de l'alésage du disque abrasif	[mm]	22,2
Pointe de la broche		M14
Poids	[kg]	1,26
Niveau sonore		
- pression acoustique $L_{pA} \pm K_{pA}$	[dB (A)]	89,0 ± 3,0
- puissance $L_{wA} \pm K_{WA}$	[dB (A)]	97,0 ± 3,0
Niveau de vibration $_{ah,AG} \pm K$ (poignée principale / supplémentaire)	[m/s^2]	7,28 ± 1,5
Classe d'isolation		III
Degré de protection		IPX0
Type de batterie		Li-Ion
Capacité de la batterie	[Ah]	4
Chargeur*		
Tension d'entrée	[V]	220 à 240
Fréquence du secteur	[Hz]	50 / 60
Tension de sortie	[V]	21 DC
Courant de sortie	[A]	2,4
Puissance nominale	[W]	60
Durée de charge**	[h]	2

Paramètre	Unité de mesure	Valeur
N° catalogue		YT-82824
Tension nominale	[V]	18 DC
Diamètre du porte-outils	[mm]	6
Diamètre maximal des accessoires	[mm]	25
Taille du filetage de l'écrou de fixation		M15
Vitesse de rotation nominale	[min^{-1}]	8 000 – 26000
Niveau sonore		
- pression sonore	[dB(A)]	78,0 ± 3,0
- puissance	[dB(A)]	89,0 ± 3,0
Niveau de vibrations	[m/s^2]	2,47 ± 1,5

Paramètre	Unité de mesure	Valeur
Degré de protection		IPX0
Masse	[kg]	1,37
Type de batterie		Li-Ion

* uniquement dans les modèles équipés d'une batterie et d'un chargeur
** le temps de charge spécifié ne s'applique qu'à la batterie dont la capacité est indiquée dans le tableau

La valeur d'émission sonore déclarée a été mesurée à l'aide d'une méthode d'essai standard et peut être utilisée pour comparer un outil avec un autre. La valeur d'émission sonore déclarée peut être utilisée dans l'évaluation initiale de l'exposition.
Le niveau de vibration total déclaré a été mesuré selon la méthode d'essai standard et peut être utilisé pour comparer un outil avec un autre. Le niveau de vibration total déclaré peut être utilisé pour l'évaluation initiale de l'exposition.
Attention ! L'émission des vibrations pendant le fonctionnement de l'outil peut différer de la valeur déclarée, en fonction de la manière dont l'outil est utilisé.
Attention ! Les mesures de sécurité pour la protection de l'opérateur, basées sur une évaluation de l'exposition dans les conditions réelles d'utilisation (comprenant toutes les parties du cycle d'utilisation, comme la durée pendant laquelle l'outil est à l'arrêt ou lorsqu'il fonctionne au ralenti et la durée de mise en régime), doivent être spécifiées.

CONSIGNES GENERALES DE SECURITE

ATTENTION ! Lisez toutes les consignes mentionnées ci-dessous. Le non respect de ces consignes peut conduire à une commotion électrique, à un incendie ou à des blessures. La notion d'«outil électrique » utilisée dans les notices d'utilisation se réfère à tous les outils alimentés par un courant électrique, tant à ceux avec fil qu'à ceux sans fil.

RESPECTEZ LES CONSIGNES CI-DESSOUS

Lieu de travail

Le lieu de travail doit être bien éclairé et propre. Un désordre et un mauvais éclairage peuvent provoquer des accidents.
Il est interdit d'utiliser des outils électriques dans un environnement à grand risque d'explosion, là où il y a des liquides inflammables, des gaz ou des vapeurs. Les outils électriques font apparaître des étincelles qui, étant en contact avec des gaz ou vapeurs inflammables, risquent de provoquer un incendie.
Protégez le lieu de travail contre l'accès des tiers et des enfants. En cas de déconcentration l'utilisateur risque de ne pas contrôler l'outil.

Sécurité électrique

La fiche du câble électrique doit correspondre à la prise. Il est interdit de modifier la fiche. Des adapteurs qui ont pour but d'adapter la fiche à la prise sont également interdits. Une fiche non modifiée qui correspond à la prise réduit le risque de commotion électrique.
Évitez tout contact avec des surfaces mises à la terre telles que des tuyaux, des radiateurs et des réfrigérateurs. La mise à la terre du corps augmente le risque de commotion électrique.
N'exposez pas d'outils électriques à la pluie ou à l'humidité. L'eau et l'humidité qui pénètrent à l'intérieur de l'outil électrique augmentent le risque de commotion électrique.
Ne surchargez pas le câble d'alimentation. N'utilisez pas le câble d'alimentation pour transporter, connecter et déconnecter la fiche de la prise électrique. N'exposez pas le câble d'alimentation à la chaleur, aux huiles, aux arêtes vives et aux éléments mobiles. Un endommagement du câble d'alimentation augmente le risque de commotion électrique.
Si vous travaillez hors des locaux fermés utilisez uniquement des rallonges électriques prévus pour être utilisés hors des locaux fermés. L'utilisation d'un rallonge électrique approprié réduit le risque de commotion électrique.
Dans le cas où l'utilisation de l'outil électrique dans un environnement humide est inévitable, utilisez un dispositif différentiel à courant résiduel (DDR) en tant que protection contre la tension d'alimentation. L'utilisation des DDR réduit le risque de commotion électrique.

Sécurité individuelle

N'utilisez l'outil que lorsque vous être en une bonne condition physique et mentale. Faites attention à tous vos mouvements. Ne travaillez pas lorsque vous êtes fatigué ou sous l'influence de médicaments ou d'alcool. Même un moment d'inattention lors du travail peut entraîner des blessures graves.
Portez un équipement de protection individuelle. Portez toujours des lunettes de protection. L'utilisation de l'équipement de protection individuelle comme des masques respiratoires, des chaussures de sécurité, des casques et une protection auditive réduit le risque de blessures graves.
Évitez tout démarrage accidentel de l'outil. Assurez-vous que l'interrupteur électrique est en position « arrêt » avant de connecter l'outil au réseau électrique. Si vous tenez le dispositif avec un doigt posé sur l'interrupteur ou si vous branchez l'outil électrique lorsque l'interrupteur est en position « en marche », vous risquez de subir des blessures graves.

Avant de mettre l'outil électrique en marche, retirez toutes les clés et autres outils qui ont été utilisés pour son ajustage. Une clé laissée sur des éléments de l'outil en rotation peut entraîner des blessures graves.
Gardez votre équilibre. Gardez tout le temps une position convenable. Ainsi, vous pourrez bien contrôler l'outil électrque en cas de situations imprévue lors du travail.
Portez des vêtements de protection. Ne portez pas de vêtements amples ni de bijoux. Gardez vos cheveux, des vêtements et des gants loin des pièces mobiles de l'outil électrique. Des vêtements amples, des bijoux ou des cheveux longs risquent d'être attrapés par des pièces mobiles de l'outil. **Utilisez des extracteurs de poussières ou des bacs pour poussières, si l'outil en est équipé. Connectez-les correctement.** L'utilisation d'un extracteur de poussière réduit le risque de blessures graves**.**

Utilisation de l'outil électrique
Ne surchargez pas votre outil électrique. Utilisez un outil qui est approprié pour un travail donné. Un choix convenable de l'outil vous garantit la sécurité et l'efficacité lors du travail.
N'utlisez pas l'outil électrique lorsque son interrupteur ne fonctionne pas. Un outil qui ne peut être contrôlé à l'aide de l'interrupteur électrique est dangereux et doit être réparé.
Débranchez l'outil de la source d'alimentation avant de régler, de remplacer des accessoires ou de stocker l'outil. Ceci permet d'éviter la mise en marche accidentelle de l'outil électrique.
Stockez l'outil hors de portée des enfants. Ne permettez pas aux personnes non qualifiées d'utiliser l'outil électrique. Les outils électriques peuvent être dangereux lorsque ses utilisateurs n'ont pas été convenablement formés.
Veillez à l'entretien approprié de l'outil. Assurez-vous qu'il n'y a pas de pièces inappropriées ou de jeux des éléments mobiles. Assurez-vous qu'aucun élément de l'outil n'est endommagé. Tout défaut remarqué doit être réparé avant d'utiliser l'outil. De nombreux accidents sont causés par des outils incorrectement entretenus. **Gardez l'outil coupant propre et affûté.** Il est plus facile de contrôler un outil coupant lorsqu'il est bien entretenu.
Utilisez les outils électriques et ses accessoires conformément aux indications ci-dessus. Utilisez toujours des outils conformément à leur destination et aux conditions de travail. L'utilisation des outils pour des opérations différentes à celles pour lesquelles ils ont été conçues augmente le risque d'apparition des situations dangereuses.

Réparations
Uniquement des services autorisés ont le droit de réparer l'outil où l'on utilise des pièces de rechange d'origine. Ceci garantit la sécurité lors de l'utilisation de l'outil électrique.

CONSIGNES DE SÉCURITÉ SUPPLÉMENTAIRES POUR LES MEULEUSES ET LES POLISSEUSES À DISQUE

L'outil est conçu uniquement au meulage, au ponçage au papier de verre, au brossage et à la découpe. Lisez tous les avertissements, les instructions, les illustrations et les spécifications fournies avec l'outil électrique. Le non-respect de toutes les instructions ci-dessous peut entraîner une électrocution, un incendie et/ou des blessures graves.
Ne transformez pas cet outil pour des travaux pour lesquels il n'a pas été conçu et spécifié par le fabricant. Une telle transformation entraînera une perte de contrôle et des blessures graves.
Il est interdit d'utiliser l'outil comme une polisseuse ou de toute autre manière que celle décrite dans le manuel. Utiliser l'outil dans une situation non prévue pourra engendrer un danger ou provoquer des blessures.
N'utilisez pas d'accessoires qui ne sont pas conçus et prévus par le fabricant. Le fait que des accessoires peuvent être montés sur l'outil ne signifie pas qu'ils garantissent un fonctionnement sûr.
La vitesse maximale supportée par les accessoires doit être égale ou supérieure à la vitesse maximale de l'outil. Les accessoires dont la vitesse de rotation prévue est inférieure à la vitesse de rotation de l'outil, peuvent se briser en morceaux pendant le fonctionnement.
Le diamètre extérieur et l'épaisseur des accessoires doivent se situer dans la plage de dimensions spécifiée pour l'outil. Les accessoires de tailles incorrectes ne peuvent pas être correctement protégés ou manipulés.
Les dimensions des trous de fixation des roues, disques, brides et autres accessoires doivent correspondre à la taille de la broche de l'outil. Les accessoires qui n'ont pas la même taille que la broche de l'outil, vibreront au moment de la mise en marche et pourront entraîner la perte de contrôle de l'outil.
N'utilisez pas d'accessoires endommagés. Avant toute utilisation, examinez l'état des accessoires pour déceler la présence éventuelle d'éclats, de fissures, d'abrasions ou d'usure excessive. En cas de chute d'accessoires, il faut vérifier s'ils sont endommagés et éventuellement monter des accessoires neufs et non endommagés. Après l'inspection et le montage des accessoires, se positionner et positionner les autres personnes à l'extérieur de la zone de rotation des accessoires, ensuite faire tourner l'outil pendant une minute à la vitesse maximale. Pendant le test les accessoires endommagés seront détruits.
Utilisez les équipements de protection individuelle. Utilisez des écrans faciaux, des lunettes de protection ou des verres de sécurité en fonction d'utilisation de l'outil. Si nécessaire, utilisez des masques anti-poussière, des protections auditives, des gants et des tabliers pour vous protéger contre de petits fragments d'accessoires ou de matériaux projetés pendant le travail. La protection oculaire doit pouvoir arrêter les débris éjectés pendant le fonctionnement. Le masque anti-poussière doit pouvoir filtrer la poussière générée pendant le fonctionnement. Une exposition excessive au bruit peut entraîner la perte

d'audition.
Gardez une distance de sécurité entre la zone de travail et les autres personnes. Les personnes qui pénètrent sur un lieu de travail, doivent porter des équipements de protection individuelle. Des éclats ou des fragments d'accessoires endommagés peuvent être éjectés à proximité immédiate de la zone de travail.
Lors des travaux au cours desquels la meule peut entrer en contact avec un câble électrique ou un cordon d'alimentation sous tension caché, il faut tenir la meuleuse obligatoirement à l'aide des poignées isolées. La meule peut être conducteur électrique lorsqu'elle touche un câble sous tension et les parties métalliques de l'outil peuvent être sous tension, ce qui peut provoquer un choc électrique de l'opérateur.
Placez le cordon d'alimentation à l'écart des éléments en rotation de l'outil. En cas de perte de contrôle de l'outil, le cordon d'alimentation peut être coupé ou attrapé et la main ou le bras de l'opérateur peut être coincé dans les parties tournantes de la machine.
Ne rangez jamais l'outil avant l'arrêt complet des pièces tournantes. Les pièces tournantes peuvent s'« agripper » à la surface et provoquer la perte de contrôle de l'outil.
Ne démarrez pas l'outil lors des déplacements. Suite au contact accidentel avec les pièces tournantes, les vêtements peuvent être attrapés et coincés, l'outil peut alors entrer en contact avec le corps de l'opérateur.
Nettoyez régulièrement les ouvertures de ventilation de l'outil. Le ventilateur du moteur aspire la poussière et les saletés générées pendant le fonctionnement à l'intérieur de l'outil. Une accumulation excessive de particules métalliques dans la poussière augmente le risque d'électrocution.
N'utilisez pas l'outil à proximité de matériaux inflammables. L'apparition d'étincelles pendant le fonctionnement peut provoquer un incendie.
N'utilisez pas d'accessoires qui nécessitent le refroidissement par un liquide. L'eau ou le liquide de refroidissement peuvent provoquer une
électrocution.
La dimension du filetage des accessoires doit correspondre au filetage de la broche de la meuleuse. Pour les accessoires montés à l'aide de brides, le trou de montage des accessoires doit correspondre à la taille de la bride de serrage. Les accessoires qui ne correspondent pas correctement au support de l'outil électrique, provoquent un déséquilibre, des vibrations excessives et peuvent entraîner la perte de contrôle.

Avertissements relatifs au rebond de l'outil vers l'opérateur
Le rebond de l'outil vers l'opérateur est une réaction soudaine au blocage ou au serrage du plateau rotatif, de la meule de polissage, de la brosse ou de tout autre accessoire. Le blocage ou le serrage provoque un arrêt soudain de l'accessoire en rotation, ce qui entraîne la rotation de l'outil électrique dans le sens opposé à la rotation de l'accessoire.
Par exemple, si une meule abrasive est bloquée ou serrée par la pièce à usiner, le bord de la meule qui tombe sur le point de serrage peut pénétrer dans la surface du matériau et provoquer une sortie rapide ou l'éjection de la meule.
La meule peut également s'échapper vers ou s'éloigner de l'opérateur, en fonction du sens de déplacement de la meuleuse au point du serrage. Les meules abrasives peuvent également se briser dans ces conditions.
Le rebond de l'outil vers l'opérateur est le résultat d'une mauvaise utilisation et/ou du non-respect des instructions du mode d'emploi. Ces phénomènes peuvent être évités en suivant les recommandations ci-dessous.
Maintenez une prise ferme et une position correcte du corps et des mains pour résister aux forces provoquées par le rebond. Utilisez toujours une poignée supplémentaire, si elle est fournie avec l'outil, pour assurer un contrôle maximal pendant le rebond ou une rotation inattendue lors du démarrage de l'outil. L'opérateur est en mesure de contrôler la rotation ou le rebond de l'outil si des précautions appropriées sont respectées.
Ne mettez jamais la main à proximité de pièces tournantes de l'outil. Les pièces tournantes peuvent entrer en contact avec la main en cas de rebond de l'outil.
Ne vous positionnez pas dans la zone où l'outil est susceptible de se trouver lors du rebond. Le rebond enverra l'outil dans la direction opposée au sens de rotation de la meule abrasive, à l'endroit où elle est coincée.
Faites particulièrement attention lorsque vous travaillez près des coins, des arêtes vives, etc. Évitez les rebonds et le blocage de la meule abrasive. L'usinage des angles ou des arêtes présente un risque accru de blocage de la meule abrasive, pouvant entraîner la perte de contrôle ou le rebond de l'outil.
N'utilisez pas de disques à chaîne pour le travail du bois, de disques diamantés segmentés avec un espace périphérique entre les segments supérieur à 10 mm ou de scies à dents. Ces disques provoquent des rebonds fréquents et la perte de contrôle de l'outil.

Avertissements concernant le ponçage et la découpe
N'utilisez que des meules adaptées à l'outil et des capots de protection conçus pour le type de meule spécifique. Les meules pour lesquelles l'outil n'a pas été conçu, ne peuvent pas être correctement protégées et ne sont pas sûres.
Une meule convexe doit être montée de sorte que la surface de ponçage ne dépasse pas de la surface de la bride de protection du capot. Une meule mal montée qui dépasse du capot de protection, présente un risque pour la sécurité lors de l'utilisation.
Le capot de protection doit être solidement fixé à l'outil et placé dans une position offrant une sécurité maximale, de sorte que même la plus petite partie de la meule soit exposée à l'opérateur. Le capot de protection protège l'opérateur contre

les débris de la meule et empêche tout contact accidentel avec la meule.
La meule doit être utilisée conformément à l'usage prévu. Par exemple : ne poncez pas avec une meule prévue pour la découpe. Les meules abrasives pour la découpe sont conçues pour des efforts périphériques, les forces latérales appliquées à la meule de coupe peuvent provoquer sa désintégration.
Utilisez toujours des brides de serrage en bon état, qui sont de la taille adaptée à la meule abrasive. Une bride de serrage adaptée à la meule abrasive réduit le risque d'endommagement de la meule. Les brides de serrage pour les meules de découpe peuvent être différentes des brides de serrage pour les meules abrasives.
N'utilisez pas de meules abrasives usées provenant d'outils plus gros. Une meule abrasive de plus grand diamètre n'est pas conçue pour une plus grande vitesse de rotation des outils plus petits et elle peut se briser.
Si vous utilisez des meules à double usage, utilisez toujours une protection adaptée à la tâche spécifique. L'utilisation d'une protection inadéquate peut avoir pour effet que le degré de protection souhaité n'ait plus assuré, ce qui peut provoquer des blessures graves.

Avertissements relatifs à la découpe
Ne « bloquez » pas la meule et n'appliquez pas trop de pression. Ne tentez pas de couper trop profondément. Une tension excessive de la meule abrasive augmente la charge et la susceptibilité à la torsion ou au grippage de la meule dans la fente découpée, ce qui augmente le risque de rebond vers l'opérateur ou d'endommagement de la meule.
Ne vous positionnez pas dans la ligne de coupe ou derrière la meule abrasive en rotation. Si, pendant le fonctionnement, la meule abrasive s'éloigne du corps de l'opérateur, le rebond vers l'opérateur peut diriger la meule en rotation et l'outil vers l'opérateur.
Si la meule est coincée ou si la découpe est interrompue pour une raison quelconque, il faut éteindre l'outil et le maintenir immobile jusqu'à ce que la rotation de la meule s'arrête complètement. Ne tentez jamais de faire sortir la meule de coupe en rotation de la fente, car cela pourrait entraîner le rebond vers l'opérateur. Il faut en trouver des raisons et prendre des mesures appropriées pour éliminer le coincement de la meule.
Ne recommencez pas à couper dans le matériau. Laissez la meule atteindre sa vitesse nominale et ne l'insérez qu'avec précaution dans la fente de découpe. La meule peut être coincée, retirée ou repoussée vers l'opérateur si la découpe est reprise dans le matériau.
Les panneaux et les autres matériaux surdimensionnés doivent être soutenus pour minimiser le risque de blocage et de rebond vers l'opérateur. Les matériaux surdimensionnés ont tendance à se plier sous leur propre poids. Les supports doivent être placés sous le matériau à proximité de la ligne de coupe et près du bord du matériau, des deux côtés de la ligne de coupe.
Il faut être particulièrement prudent en faisant des entailles en plongée dans les murs et les autres surfaces inconnues. Une meule saillante peut couper des câbles de gaz ou d'électricité ou d'autres objets qui peuvent provoquer le rebond vers l'opérateur.
N'essayez pas de couper en courbe. La surcharge de la meule augmente sa charge et sa susceptibilité à la torsion ou au coincement dans la fente de découpe et la probabilité de rebond vers l'opérateur ou de rupture de la meule, ce qui peut entraîner des blessures graves.

Avertissements relatifs au ponçage au papier de verre
Utilisez du papier de verre de la bonne taille. Lors du choix d'une meule abrasive, les recommandations du fabricant doivent être prises en compte. Le papier de verre qui dépasse excessivement de la meule abrasive peut causer des blessures et augmenter le risque de blocage, de déchirure ou de rebond vers l'opérateur.

Avertissements relatifs à l'utilisation des brosses métalliques
Faites attention, car des éclats de fils sont également éjectés de la brosse pendant le fonctionnement normal. Ne surchargez pas les fils en appliquant une force trop importante à la brosse. Les fils peuvent facilement percer des vêtements légers et/ou la peau.
Si l'utilisation de capots de protections est recommandée pendant l'utilisation d'une brosse métallique, tout contact entre la brosse et le capot de protection doit être évité. La brosse métallique peut augmenter son diamètre sous l'action de la charge et de la force centrifuge.

Avertissements relatifs au polissage
Ne laissez pas tourner librement une partie de la meule à polir ou du cordon de fixation. Les cordons lâches et tournants peuvent s'emmêler dans les doigts ou être attrapées par la pièce à usiner.

INSTRUCTIONS DE SÉCURITÉ SUPPLÉMENTAIRES POUR LES MEULEUSES DROITES

L'outil est conçu uniquement pour le meulage, le polissage, le travail avec une découpe et une brosse métallique. Lisez tous les avertissements, des instructions, des illustrations et des indications fournies avec cet outil. Le non-respect des instructions ci-dessous peut entraîner un choc électrique, un incendie et/ou des blessures graves.
Ne pas utiliser des accessoires qui ont été conçus et ne sont pas recommandés par le fabricant. Il est que les accessoires peuvent être montés sur l'outil et cela ne signifie pas qu'on peut garantir le meilleur fonctionnement.

La vitesse nominale d'accessoires doit être supérieure ou égale à la vitesse maximale de l'outil. Les composants avec une vitesse inférieure à la vitesse de l'outil peuvent se casser en morceaux pendant le fonctionnement.
Le diamètre extérieur et l'épaisseur des accessoires doit être dans la gamme de taille spécifiée pour l'outil.
Les accessoires pour les dimensions incorrectes ne peuvent être contrôlés de manière adéquate.
La taille du trou de roues, des disques, des brides et autres accessoires doit correspondre à la taille de la broche porte-outil. Accessoires, taille des trous de montage qui ne correspond pas à la taille de la broche d'outil, après avoir commencé vnt tomber dans de vibrations qui peuvent causer une perte de contrôle.
Boulons: disques, disques à polir, les disques doivent être complètement insérés dans le terminal ou le porte-outil. Si le mandrin est insuffisamment maintenu et/ou dépasse trop loin l'insertion dans l'outil peut se détacher et d'être jeté à grande vitesse.
Ne pas utiliser d'accessoires endommagés. Avant chaque utilisation, inspectez les accessoires tels que la présence de meules, les fissures et les frottements, roues de polissage pour les fissures, les frottements et l'usure excessive, des brosses métalliques pour la présence de fils lâches ou brisés. Si vous laissez tomber les accessoires, s'il vous plaît les vérifier pour les dommages ou installer de nouveaux accessoires en bon état. Après examen et les accessoires installés, vous vous mettez et spectateurs en dehors du plan de rotation des accessoires, l'outil puis exécutez pendant une minute à vitesse maximale. Pendant l'essai, les accessoires endommagés seront détruits.
Porter un équipement de protection individuelle. Selon l'application, utilisé un écran facial, des lunettes ou des lunettes. Si nécessaire, utiliser des masques de poussière, protection auditive, des gants et tabliers pour se protéger contre de petits fragments d'accessoires ou de matériaux générés pendant le fonctionnement. La protection des yeux doit être capable d'arrêter les débris volants générés pendant le fonctionnement. Le masque anti-poussière doit être capable de filtrer la poussière produite pendant l'opération. Une exposition prolongée au bruit peut entraîner une perte auditive.
Maintenir une distance de sécurité entre le lieu de travail et les étrangers. Les personnes qui entrent sur le lieu de travail doivent utiliser un équipement de protection individuelle.
Au cours des travaux, dans lequel l'outil inséré peut prendre contact avec le conducteur en direct caché pour maintenir l'outil d'alimentation électrique par des poignées isolées. L'outil inséré en contact avec un conducteur sous tension peut provoquer que les parties métalliques de l'outil peuvent être mis sous tension, ce qui peut provoquer à l'opérateur de l'outil un choc électrique.
Tenez fermement l'outil dans la main (la main) lors du démarrage. La réaction du couple moteur à l'accélération de vitesse peut provoquer une rotation de l'outil.
Quand il est possible d'utiliser des pinces pour maintenir la pièce. Ne tenez jamais une petite pièce dans une main, et les autres outils en cours de fonctionnement. L'utilisation des pinces pour attacher de petites pièces permettent l'utilisation des mains pour contrôler l'outil. matériaux ronds tels que des tiges ou des tubes ont une tendance à la rotation pendant la coupe et peuvent causer de brouillage ou d'un mouvement brusque en direction de l'opérateur.
Placez le cordon d'alimentation loin des pièces en rotation de l'outil. Si vous perdez le contrôle de l'outil, le câble peut être coupé ou capturé, et la main ou le bras de l'opérateur peut être pris dans les parties tournantes de la machine.
Ne remettez jamais jusqu'à ce que l'outil complètement arrêter la rotation des éléments. Les éléments rotatifs peut de substrat d'outil « de prise » et sortir de contrôle.
Après le remplacement des accessoires ou insérer tout réglage, faire en sorte que l'écrou de broche, mandrin ou tout autre outil de régulation est bien serré. Dispositif de réglage en vrac peut se déplacer de manière inattendue, ce qui provoque une perte de contrôle, les composants en vrac rotatifs seront projetés violemment.
Ne pas actionné outil lorsque vous le transportez. contact accidentel avec les pièces en rotation peut provoquer un ravissement et en tirant des vêtements et des outils avec le corps de l'opérateur.
Nettoyer régulièrement les orifices de ventilation de l'outil. Le ventilateur du moteur aspire la saleté et la poussière générée pendant le travail de l'outil. Une accumulation excessive de particules métalliques contenues dans la poussière augmente le risque de choc électrique.
Ne pas utiliser l'outil à proximité de matériaux inflammables. Les étincelles générées pendant le fonctionnement peuvent provoquer un incendie.
Ne pas utiliser des accessoires qui nécessitent un refroidissement du liquide. L'eau du liquide de refroidissement peut provoquer un choc électrique

Avertissements associés à l'outil vers l'opérateur
La réflexion de l'outil vers ll'opérateur à verrouillage brusque ou pincé: le disque en rotation, une bande, une brosse de polissage ou un autre accessoire. Le blocage ou serrage provoque un arrêt brusque de l'accessoire en rotation, ce qui entraîne la rotation de l'outil dans le sens opposé à l'amélioration de rotation.
Par exemple, si la meule est verrouillée ou bloquée par la pièce, le bord de la lame qui pénètre dans le point de pincement peut creuser dans la surface de la matière provoquant la roue d'échapper ou être jeté. Bouclier peut également sortir en direction ou à l'extérieur de l'opérateur, selon la direction du mouvement de la pince de roue en place. Les meules peuvent aussi casser dans ces conditions.

La rebond de l'outil vers l'opérateur est le résultat d'une mauvaise utilisation et/ou le non respect des instructions du manuel. Le phénomène peut être évité en observant les recommandations suivantes.

Utilisez la poignée de l'outil et la position respective du corps et des mains, il résistera aux forces générées lors du rebond. L'opérateur est en mesure de contrôler la rotation ou des outils de réflexion, appliquer les précautions appropriées.
Soyez extrêmement prudent lorsque vous travaillez à proximité des coins, des arêtes vives, etc. Évitez Shill et blocage de la roue abrasive. Pendant le traitement, les coins ou les arêtes sont à un risque accru de blocage de la roue, ce qui conduit à une perte de contrôle de la réflexion de l'outil ou de l'outil.
Ne pas utiliser des lames de scie circulaires avec les dents. Les lames provoquent une réflexion fréquente et une perte de contrôle.
Toujours saisir l'outil inséré dans le matériau dans la même direction, dans lequel l'arête de coupe sort du matériau (la même direction dans laquelle les copeaux sont évacués). outil entrant dans la mauvaise direction provoque la pointe de l'insert d'outil, sortir du matériau et l'outil va tirer dans le sens de la course.
Lors de l'utilisation des fichiers de disques de coupe rotatifs, outils de coupe à grande vitesse ou avec du carbure de scie, toujours monter solidement la pièce à travailler. Ces accessoires peuvent être pris si elles sont légèrement inclinées dans la coupe et la réflexion cause. Si la lame de scie est prise, il y a un crack habituellement. Si un fichier ou carbure du couteau rotatif est capturé cela peut provoquer une perte de contrôle.

Avertissements associés à des disques de coupe abrasifs de meulage
Utilisez uniquement des disques conçus pour fonctionner avec l'outil et couvertures conçu pour le type de travail. Par exemple, les meules rectifient l'arête de coupe. La meule abrasive de coupe est destinée à être chargée des forces latérales appliquées à la circonférence de la lame et cela peut provoquer une désintégration.
Dans le cas des inspections et des cônes filetés abrasifs, appliquer uniquement des disques endommagés avec la taille correcte et la longueur correcte. L'utilisation du mandrin approprié va réduire la possibilité de rupture.
Ne pas essayer d'augmenter la profondeur de coupe. La surcharge d'augmentation de la charge de la lame, la susceptibilité à la déchirure et de torsion lors de la coupe et la probabilité de réflexion ou d'endommager la lame.
Ne placez pas vos mains dans la lign le disque en rotation. Si, pendant le disque de commande se déplace loin de la main, dans le cas de la roue à filer à la réflexion et l'outil est dirigé vers l'opérateur.
Si le disque est pris, bloqué, ou en cas de coupure pour une raison quelconque, éteignez l'outil et le maintenir immobile jusqu'à ce que la lame d'arrêter complètement. Ne tentez jamais de libérer la lame de la coupe si la lame est en mouvement, sinon il peut conduire à rebondir. Enquêter sur les causes et prendre des mesures appropriées pour éliminer la cause du bouclier de blocage.
Non reprendre la coupe de la pièce. Laisser le disque pour atteindre reprendre toute vitesse, puis découpez soigneusement. Bouclier peut se coincer, dans un matériau ou dévier lorsque l'outil est exécuté dans la pièce.
Afin d'éviter la réflexion ou un cadran, des panneaux de soutien et d'autres matériaux surdimensionnés traités. Les grands matériaux ont tendance à s'affaisser sous leur propre poids. Les supports doivent être placés sous la pièce à usiner à proximité de la ligne de coupe et près du bord de la matière sur les deux côtés de la ligne de coupe.
une extrême prudence lors de la découpe des évidements dans les murs ou d'autres surfaces. Bouclier peut couper le gaz, l'eau ou l'électricité, et les objets qui provoquera une réflexion.

Avertissements liés au travail avec une brosse métallique
Faites attemtion parce que que les morceaux de fil sont éjectés de la brosse également pendant le fonctionnement normal. Ne surchargez pas les fils en appliquant une force excessive à la brosse. Les fils peuvent facilement pénétrer dans des vêtements légers et/ou de la peau.
Avant d'utiliser, pendant au moins une minute pour permettre des brosses pour atteindre la vitesse de fonctionnement. Bien que personne ne peut se placer devant ou dans la brosse. des pièces en vrac ou les fils de la brosse roulent au cours de cette opération.
Diriger la sortie de la brosse rotative à une distance les uns des autres. Pendant le fonctionnement, de petits morceaux et de petits morceaux de fil peuvent être projetés à grande vitesse et coller à la peau.

ENTRETIEN DE LA BATTERIE

Consignes de sécurité pour la charge de la batterie
Attention ! Avant de commencer la charge, assurez-vous que le corps de l'alimentation, le câble et la prise ne sont pas fissurés ou endommagés. Il est interdit d'utiliser une station de recharge et une alimentation électrique défectueuses ou endommagées ! Seuls la station de charge et l'adaptateur électrique fournis peuvent être utilisés pour charger les batteries. L'utilisation d'une autre alimentation électrique peut entraîner un incendie ou endommager l'outil. La batterie ne doit être chargée que dans un endroit fermé, sec et protégé contre tout accès non autorisé, en particulier des enfants. N'utilisez pas la station de charge et l'alimentation sans la surveillance constante d'un adulte ! S'il s'avère nécessaire de quitter la pièce où se déroule la charge, débranchez le chargeur du secteur en retirant l'alimentation de la prise secteur. Si de la fumée, des odeurs, etc. s'échappent du chargeur, débranchez immédiatement la fiche du chargeur de la prise secteur !
L'outil est fourni avec une batterie non chargée et avant de commencer le travail, la batterie doit donc être chargée selon la procédure décrite ci-dessous en utilisant l'alimentation et la station de charge incluses dans l'ensemble. Les batteries Li-Ion (lithium-ion) n'ont pas ce qu'on appelle « l'effet mémoire », ce qui leur permet d'être rechargées à tout moment. Cependant, il est recommandé

de décharger la batterie en utilisation normale et de la charger ensuite à pleine capacité. Si, en raison de la nature du travail, il n'est pas possible de faire cette opération à chaque fois, il faut la faire au moins tous les quelques ou quelques dizaines de cycles de travail. Les batteries ne doivent en aucun cas être déchargées en court-circuitant les électrodes, car cela provoquerait des dommages irréparables ! Il est également interdit de vérifier l'état de charge de la batterie en fermant les électrodes et en vérifiant la présence d'étincelles.

Stockage de la batterie

Pour prolonger la durée de vie de la batterie, il est nécessaire d'assurer des conditions de stockage appropriées. La batterie dure environ 500 cycles de « charge / décharge ». Stockez la batterie dans une température comprise entre 0 et 30 degrés Celsius et à une humidité relative de 50 %. Pour pouvoir stocker la batterie plus longtemps, elle doit être chargée à environ 70 % de sa capacité. En cas de stockage prolongé, la batterie doit être rechargée une fois par an. Ne déchargez pas trop la batterie, car cela peut réduire sa durée de vie et causer des dommages irréparables. Pendant le stockage, la batterie se décharge progressivement, car elle se décharge toute seule. Le processus d'autodécharge dépend de la température de stockage, plus la température est élevée, plus le processus de décharge est rapide. Si les batteries sont mal stockées, une fuite d'électrolyte peut se produire. En cas de fuite, sécurisez la fuite avec un agent neutralisant, en cas de contact de l'électrolyte avec les yeux, rincez abondamment les yeux à l'eau, puis consultez immédiatement un médecin. **Il est interdit d'utiliser l'outil avec une batterie endommagée.** Lorsque la batterie est complètement usée, retournez-la dans un centre d'élimination des déchets spécialisé.

Transport de batteries

Les batteries au lithium-ion sont traitées comme des matières dangereuses conformément aux réglementations légales. L'utilisateur peut transporter l'outil avec la batterie ainsi que les batteries seules par voie terrestre. Il n'est pas nécessaire de remplir de conditions supplémentaires. Si le transport est commandé à des tiers (par exemple un envoi par courrier), les règles relatives au transport de matières dangereuses doivent être respectées. Veuillez contacter une personne dûment qualifiée avant l'expédition. Il est interdit de transporter des batteries endommagées. Pendant le transport, retirez les batteries démontées de l'outil et sécurisez les contacts exposés, par exemple en les scellant avec du ruban isolant. Protégez les batteries dans l'emballage de manière à ce qu'elles ne se déplacent pas à l'intérieur de l'emballage pendant le transport. Les réglementations nationales en matière de transport de matières dangereuses doivent également être respectées.

Batterie rechargeable

Une seule des batteries Li-Ion YATO 18 V énumérées ci-dessous peut être utilisée pour alimenter l'outil : YT-82842, YT-82843, YT-82844, YT-82845 qui ne peuvent être chargées qu'avec des chargeurs YATO YT-82848 ou YT-82849. Il est interdit d'utiliser d'autres batteries avec une tension nominale différente et ne correspondant pas à la prise de batterie de l'outil. Il est interdit de modifier la prise et/ou la batterie pour les rendre compatibles.

Insérez la batterie dans son logement avec les contacts tournés vers l'intérieur de l'outil jusqu'à ce que le verrou de la batterie fonctionne. Assurez-vous que la batterie ne sort pas pendant le fonctionnement. La batterie doit être déconnectée en appuyant et en maintenant enfoncé le verrou, puis en retirant la batterie du boîtier de l'outil.

Charge de la batterie

Attention ! Avant de charger, débranchez l'alimentation de la station de recharge du secteur en enlevant la fiche de la prise de courant. De plus, éliminez la saleté et la poussière éventuellement présentes sur la batterie et les bornes de la batterie avec un chiffon doux et sec.

La batterie est équipée d'un indicateur de niveau de charge intégré. Lorsque vous appuyez sur le bouton, les témoins lumineux (II) s'allument, plus ils sont nombreux, plus la batterie est chargée. Si les témoins lumineux ne s'allument pas lorsque le bouton est enfoncé, cela signifie que la batterie est déchargée.

Débranchez la batterie de l'outil.

Insérez la batterie dans la prise du chargeur (V).

Branchez le chargeur sur une prise électrique du secteur.

Le témoin rouge s'allume, ce qui indique que le processus de charge est en cours.

Lorsque la charge est terminée, le témoin rouge s'éteint et le témoin vert s'allume, ce qui indique que la batterie est complètement chargée.

Retirez la fiche de l'alimentation de la prise de courant.

Retirez la batterie de la station de charge en appuyant sur le bouton de verrouillage de la batterie

Attention ! Si le témoin lumineux vert s'allume lorsque le chargeur est connecté au secteur, cela signifie que la batterie est complètement chargée. Dans ce cas, le chargeur ne lance pas le processus de charge.

ASSEMBLAGE DES ACCESSOIRES POUR MEULEUSES D'ANGLE

Assemblage de la protection de la meule abrasive

Pour ce faire, placez la protection de la meule sur la partie cylindrique du corps autour de la broche et, à l'aide d'une vis ou d'un collier de serrage de la protection de la meule, fixez-la de manière à ce qu'elle soit en position droite, ferme et solide. Réglez la protection de la meule abrasive de sorte que la partie non protégée de la meule soit aussi éloignée que possible de la main de

l'utilisateur de la meuleuse. N'utilisez jamais la meuleuse sans que la protection de la meule soit correctement installée !
Le meuleuse est fournie avec un capot pour assurer une protection adéquate uniquement lors du ponçage avec des meules abrasives, des meules utilisant du papier de verre et certaines brosses métalliques. La meule, une fois montée sur la broche, ne doit pas dépasser le bord latéral de la protection. Pour les autres types de travaux autorisés, contactez le fabricant pour obtenir un capot conçu pour ce type de travaux.
Si un capot protection de type A (pour la découpe) est utilisé pour le ponçage de la surface latérale, le capot peut interférer avec la pièce à usiner, ce qui entraîne un mauvais contrôle de l'outil. Si un capot protection de type B (pour le meulage) est utilisé pour la découpe avec une meule, le risque d'exposition aux étincelles et aux particules augmente, ainsi qu'aux parties de la meule si celle-ci se casse. Si un capot protection de type A (pour la découpe), de type B (pour le ponçage) ou de type C (combiné) est utilisé pour la découpe ou le ponçage de la surface latérale du béton ou de la pierre, le risque d'exposition à la poussière et de perte de contrôle en raison du rebond vers l'opérateur augmente. Si un capot de protection de type A (pour la découpe), de type B (pour le ponçage) ou de type C (combiné) est utilisé avec une brosse métallique à disque d'une épaisseur telle que la brosse dépasse de la bride du capot, les fils peuvent s'accrocher au capot et se casser.

Montage de la poignée supplémentaire
Montez la poignée en la vissant solidement à la tête de l'outil.

MEULEUSE D'ANGLE MANUTENTION DE LA MEULE ABRASIVE

ATTENTION ! Les meules abrasives ne doivent être installées que lorsque l'alimentation électrique est débranchée. Retirez la batterie de son logement dans l'outil !

Emplacement des brides de serrage
Notez que l'épaisseur des meules au point de fixation à la broche peut varier.
Selon que l'on utilise des meules abrasives fines (d'une épaisseur allant jusqu'à 3,2 mm) ou épaisse (d'une épaisseur supérieure à 3,2 mm), l'emplacement des brides de serrage (III) est différent. L'épaisseur maximale d'une meule abrasive qui peut être fixée à la meuleuse, est de 6 mm.

Montage des meules abrasives
Débranchez la tension d'alimentation de l'outil. Retirez la batterie du logement de l'outil !
Lors de l'assemblage, veillez à ce que les bords A (IV) en bas de la broche et les brides de serrage se recouvrent complètement.
Montez la bride de serrage supérieure sur la broche.
Montez la meule abrasive sur la broche et la bride de serrage supérieure.
Serrez la bride de serrage inférieure sur la broche.
Enfoncez le verrouillage de la broche et serrez la bride de serrage inférieure avec une clé, puis relâchez la pression sur le bouton de verrouillage.
Installez la batterie, mettez la meuleuse en marche et observez son fonctionnement à vide pendant environ une minute.
Retirez la batterie et vérifiez le montage des meules.

Démontage des meules abrasives
Éteignez la meuleuse et retirez la batterie de son logement dans l'outil.
Enfoncez le verrouillage de la broche et dévisser la bride de serrage inférieure à l'aide d'une clé de serrage, puis retirez la meule abrasive de la broche. Nettoyez la broche et les brides de serrage de la poussière et des autres débris générés pendant le fonctionnement.

Types de meules abrasives
Toute meule renforcée par une tresse peut être utilisée avec des meuleuses d'angle ayant une vitesse circonférentielle admissible d'au moins 80 m/s et des diamètres extérieur et de fixation spécifiés dans le tableau des caractéristiques techniques.
Si la meule abrasive est équipée d'un trou non fileté, utilisez les brides de serrage pour la monter.
Il est également possible de monter des meules d'un diamètre extérieur spécifié dans le tableau des caractéristiques techniques, munis d'un trou fileté M14. Dans ce cas, n'utilisez pas de brides de serrage et vissez la meule directement sur la broche en verrouillant cette dernière à l'aide d'un bouton et en serrant fermement et solidement la meule à l'aide d'une clé plate (non fournie avec la meuleuse).
Dans le cas des meules permettant d'installer un disque de papier de verre avec velcro, seuls les disques de papier de verre d'un diamètre spécifié dans le tableau des caractéristiques techniques doivent être utilisés. Les disques de papier de verre doivent être placés concentriquement sur la meule. Le bord du disque de papier de verre ne doit pas dépasser du bord de la meule.
Il est également possible d'utiliser des meules diamantées de dimensions spécifiées dans le tableau des caractéristiques techniques, destinées à la découpe et au meulage à sec. Le montage doit être effectué de la même manière que pour les meules abrasives. Si des meules diamantées segmentées sont utilisées, l'écart entre les segments ne doit pas dépasser 10 mm, mesuré sur la circonférence de la meule, et les segments doivent avoir un angle d'attaque négatif.
Il est recommandé d'utiliser des meules abrasives faites de matériaux destinés au traitement d'un type de métal donné. Consultez

la documentation fournie avec la meule.
Pour le traitement de matériaux céramiques, des meules abrasives conçues pour le traitement de la pierre ou des meules diamantées conçues pour un fonctionnement à sec peuvent être utilisées.
Il est recommandé d'utiliser des brosses métalliques et des meules avec du papier de verre pour enlever les vieux revêtements de peinture des pièces métalliques.
Il est interdit de modifier le trou de fixation et la broche ou d'utiliser des bagues de réduction pour ajuster le diamètre du trou de fixation au diamètre de la broche. Il est interdit d'utiliser des meules abrasives ayant des diamètres de fixation autres que ceux spécifiés dans le tableau des caractéristiques techniques. Il est interdit d'utiliser des meules à chaîne ou des scies circulaires, car elles augmentent le risque de rebond de l'outil vers l'opérateur.
Attention ! Il est interdit d'utiliser des meules autres que celles autorisées dans ce manuel. Même si elles peuvent être montées sur la broche de la meuleuse. Les meules défectueuses peuvent ne pas résister aux charges générées pendant le fonctionnement de la meuleuse d'angle. Les meules abrasives endommagées et qui s'effondrent, présentent un risque de blessures graves ou mortelles.

ATTENTION ! Toutes les opérations énumérées dans ce chapitre doivent être effectuées avec l'alimentation électrique déconnectée – la batterie doit être déconnectée de l'outil !

UTILISATION DE LA MEULEUSE D'ANGLE

Retirez la batterie de son logement dans l'outil !
Avant de travailler avec l'outil, vérifiez que le boîtier et le corps de la batterie ne sont pas endommagés.
Si des dommages sont visibles, il est interdit de connecter la batterie à l'outil !
Fixez la protection de la meule abrasive et la poignée.
Ne faites jamais fonctionner la meuleuse sans la protection de la meule abrasive montée !
Sélectionnez le type de meule abrasive adaptée au type d'usinage et installez la meule sur la broche de la meuleuse.
Montez la pièce à usiner d'une manière appropriée afin qu'elle ne bouge pas pendant l'usinage, par exemple en utilisant des étaux ou des pinces. La meule de la meuleuse tourne à grande vitesse et si la pièce n'est pas correctement fixée, elle peut se déplacer de façon incontrôlable pendant le travail et accroître le risque de blessures graves.
En cas de découpe, soutenez le matériau à couper des deux côtés de la ligne de coupe, mais de manière à ce qu'il ne gêne pas la meule de coupe pendant la coupe. Les supports doivent être placés près du bord du matériau à couper et près de la ligne de coupe.
Portez des lunettes de protection, des protecteurs individuels contre le bruit et des gants de protection.
Vérifiez que le bouton de mise en marche est en position « arrêt – 0 ». Ensuite, connectez la batterie à l'outil.
Adoptez une position suffisamment équilibrée et démarrez la meuleuse avec le bouton de mise en marche.
Si le bouton de mise en marche est situé sur le dessus ou sur le côté du corps de la meuleuse, pour la mettre en marche, appuyez sur l'arrière du bouton de mise en marche puis, sans relâcher la pression, poussez-le vers l'avant dans la direction désignée par le symbole « I ». Le bouton de mise en marche peut être muni d'un clip qui permet de le verrouiller dans cette position pour faciliter les travaux d'usinage prolongés. Pour éteindre la meuleuse, appuyez sur l'arrière du bouton de mise en marche et laissez-le se rétracter. Si l'alimentation est coupée pendant le fonctionnement avec le bouton de mise en marche verrouillé, il ne sera possible de recommencer à travailler qu'après le rétablissement du courant, une fois le bouton de mise en marche déverrouillé et enfoncé.
Si la meuleuse est équipée d'un bouton de mise en marche situé au bas de la poignée, appuyez sur le bouton de verrouillage et maintenez-le enfoncé, ensuite appuyez sur le bouton de mise en marche. Maintenez le bouton de mise en marche enfoncé pendant le travail, mais il n'est pas nécessaire de maintenir le bouton de verrouillage enfoncé. En relâchant le bouton de mise en marche, la meuleuse s'éteint. Ce type de bouton de mise en marche ne peut pas être verrouillé pour le temps d'usinage.
Commencez à travailler en appliquant la surface correcte de la meule sur la pièce à usiner :
- en cas de meules abrasives, poncez avec la surface latérale et/ou la surface frontale,
- en cas de meules à lamelles, poncez avec la surface latérale de sorte que les lamelles de papier de verre soient parallèles à la pièce à usiner,
- en cas de meules munies d'une attache de type Velcro pour la fixation du papier de verre, le ponçage doit être effectué avec la surface latérale,
- en cas des brosses métalliques, le travail doit être effectué avec les extrémités des fils et non avec leur surface latérale,
- en cas de meules de découpe, coupez avec la surface frontale, ne poncez pas avec la surface frontale des meules de découpe.

Contrôle de la vitesse de rotation (VI)
Le contrôle de la vitesse n'est possible que lorsque la batterie d'alimentation est connectée.
Appuyez sur le bouton, les témoins lumineux à côté du numéro de vitesse s'allument l'un après l'autre. Plus le nombre de vitesses est élevé, plus la vitesse est élevée. Une fois que la vitesse la plus élevée est atteinte, la pression successive du bouton permet de passer à la vitesse la plus basse. Les témoins des vitesses inférieures s'allument en vert et ceux des vitesses supérieures en rouge.
Des vitesses inférieures doivent être utilisées pour les brosses et les disques de papier de verre. Utilisez une vitesse élevée pour les meules abrasives.

Pendant le ponçage avec la surface latérale, maintenez la meuleuse à un angle de 30 degrés maximum par rapport au plan de travail (VII). Déplacez la meuleuse en effectuant des mouvements lents de va-et-vient.
Lors de la coupe, la meule de coupe doit être positionnée à angle droit par rapport à la surface à couper. Il est interdit de couper à un angle différent. Il est interdit de modifier l'angle de la meule de coupe par rapport à la pièce à usiner pendant l'opération de découpe. Effectuez des coupes uniquement en ligne droite. Le non-respect de ces précautions accroît le risque de coincer la meule de coupe dans la pièce, ce qui peut entraîner le rebord de l'outil vers l'opérateur, la fissure ou la désintégration de la meule.
Lors de la coupe, guidez la meuleuse dans le sens de rotation de la meule (V).
Lors de l'utilisation de la meuleuse, n'exercez pas une pression trop forte sur la pièce à usiner et ne faites pas de mouvements brusques afin d'éviter le coincement ou la fissure et l'éclatement de la meule abrasive.
Ne surchargez pas la meuleuse, la température de la surface extérieure ne doit jamais dépasser 60 °C.
Une fois le travail terminé, éteignez la meuleuse, démontez la batterie et procédez à l'inspection.
Attention ! La meule peut encore tourner pendant un certain temps après l'arrêt de la meuleuse. Laissez refroidir la meule avant d'effectuer l'inspection. Pendant l'utilisation, la meule et la pièce à usiner peuvent chauffer jusqu'à une température élevée.

Rappelez-vous ! Pendant le travail avec une meuleuse d'angle :
Utilisez toujours une protection des yeux.
N'utilisez pas de meules abrasives dont la vitesse circonférentielle maximale autorisée est inférieure à 80 m/s.
N'utilisez pas d'accessoires dont la vitesse maximale autorisée est inférieure à la vitesse de la meuleuse.

MONTAGE DES ACCESSOIRES DE LA MEULEUSE DROITE

ATTENTION ! Toutes les activités énumérées dans ce chapitre doivent être effectuées avec l'alimentation électrique déconnectée – la batterie doit être déconnectée de l'outil !

Montage des accessoires dans le porte-outils (II)
Il peut être nécessaire de desserrer l'écrou de fixation avant d'insérer un accessoire dans le porte-outils. Pour ce faire, tenez la broche avec une clé et dévissez l'écrou avec l'autre. L'écrou ne doit pas être complètement retiré du porte-outils.
Insérez la tige de l'accessoire dans le porte-outil. L'écartement entre la partie travaillante de l'accessoire et le porte-outils ne peut pas être supérieur à 8 mm. En outre, assurez-vous qu'au moins la moitié de la tige de l'accessoire se trouve à l'intérieur du porte-outils.

Le démontage des accessoires est possible en desserrant l'écrou de fixation.
Avertissement ! Immédiatement après avoir terminé le travail, l'accessoire peut être chaud. Laissez-le refroidir spontanément avant de le démonter.

FONCTIONNEMENT DE LA MEULEUSE DROITE

Démarrer et arrêter la meuleuse
Avant de démarrer la meuleuse, tenez-la avec les deux mains par les poignées ou par les parties isolées du boîtier et assurez-vous que la meuleuse n'entre en contact avec aucun objet. Le sens de rotation de la broche est indiqué par une flèche sur le boîtier de l'outil placée près du porte-outils.
Mettez l'outil en marche en appuyant et en maintenant l'arrière du bouton marche/arrêt, puis en le faisant glisser vers l'avant (III). Le bouton marche/arrêt peut être verrouillé en position avant, ce qui peut être utile lors d'un travail prolongé.
Lorsque l'outil est mis en marche, maintenez-le dans cette position pendant environ 30 secondes, en surveillant l'apparition de tout bruit suspect, de tout bruit excessif ou de toute vibration excessive.
Si aucun signe de dysfonctionnement n'est observé, l'outil doit être éteint en relâchant l'appui sur le bouton marche/arrêt ou, s'il était verrouillé, en appuyant sur l'arrière du bouton marche/arrêt. Le bouton se rétracte automatiquement, l'accessoire peut encore bouger pendant un certain temps après le relâchement du bouton marche/arrêt.
Ne posez l'outil qu'après l'arrêt complet de l'accessoire.

Contrôle de la vitesse de rotation (IV)
Le contrôle de la vitesse de rotation n'est possible que lorsque la batterie d'alimentation est connectée.
Appuyez sur le bouton, les lumières à côté du numéro de vitesse s'allument l'une après l'autre. Plus le numéro de vitesses est élevé, plus la vitesse est élevée. Une fois que la vitesse la plus élevée est atteinte, la pression successive du bouton permet de passer à la vitesse la plus basse. Les voyants des vitesses inférieures s'allument en vert et ceux des vitesses supérieures en rouge.

UTILISATION DE LA MEULEUSE DROITE

Des précautions de base doivent être prises lors de l'utilisation des meules. Avant chaque utilisation, les meules doivent être inspectées visuellement pour vérifier qu'elles ne sont pas endommagées ou déformées. Il est interdit d'utiliser des meules sur lesquelles des dommages ont été constatés. Les meules ne doivent pas être lancées, frappées ou positionnées brusquement sur

le matériau à usiner. Cela peut provoquer la désintégration de la meule et entraîner des blessures graves.
La tige de l'accessoire ne doit pas dépasser de plus de 8 mm le porte-outils.
Utilisez les accessoires conformément à leur utilisation prévue. Par exemple, ne pas meuler avec des disques conçus pour couper, ne pas utiliser de forets pour le fraisage latéral.
Avant de monter les accessoires, réglez une vitesse de fonctionnement adaptée au type d'accessoires spécifiques. Après l'installation, laissez l'outil à atteindre la vitesse de fonctionnement maximale. Appliquez sur le matériau à usiner uniquement des accessoires qui tournent à pleine vitesse. N'utilisez pas de force excessive, mais seulement une force nécessaire au bon fonctionnement. Placez les disques de ponçage légèrement inclinés par rapport au matériau à usiner. Placez les disques de coupe perpendiculairement à la coupe prévue. Placez les brosses de manière que le traitement soit effectué par les extrémités des fils et non par leurs surfaces latérales.
Une fois l'usinage terminé, éloignez l'accessoire en toute sécurité du matériau usiné, puis éteignez l'outil électrique et attendez que l'accessoire soit complètement arrêté. Débranchez la batterie de l'outil électrique et procédez au démontage ou au réglage.
Le matériau à usiner doit être fixé ou soutenu de manière à empêcher tout mouvement incontrôlé du matériau et de ses parties pendant l'usinage. Cela peut se faire à l'aide de supports, d'étriers, de pinces, d'étaux, etc. Le serrage doit être effectué de manière à garantir un accès libre à la surface à usiner.
Tenez toujours l'outil à deux mains par les poignées isolées (V). Cela rendra le travail plus sûr et permettra de contrôler plus facilement l'outil, même dans des situations inattendues.
Tenez l'outil avec une force suffisante pour travailler en toute sécurité. Une prise trop ferme peut provoquer de la fatigue. Évitez de tenir l'outil avec vos seuls doigts.
Lors de l'utilisation d'accessoires vissés sur une tige filetée, les accessoires doivent être sélectionnés de manière à ce que le filetage de fixation ne soit pas plus long du trou dans lequel il sera vissé. Cela préviendra la rupture des accessoires. Il convient d'utiliser des tiges avec une bride de retenu plate, sans découpes ni indentations. Cela permettra d'augmenter la surface de contact entre la tige et l'accessoire et préviendra sa fissuration.
Les accessoires dont le diamètre est supérieur à celui spécifié dans ce manuel, ne doivent pas être utilisés.

Mettez-vous au travail. En cas de fonctionnement continu, il faut surveiller le chauffage de la meuleuse et de l'outil et faire des pauses pendant le fonctionnement lorsque la température augmente. pour éviter une surchauffe du moteur, il est conseillé de faire des pauses fréquentes et de laisser les fentes de ventilation dégagées.
En utilisant la meuleuse ne pas exercer trop de pression sur le matériau à usiner et ne pas effectuer de mouvements brusques pour ne pas endommager l'accessoire ou la meuleuse même.
Lors du perçage ou du fraisage dans l'acier ou l'aluminium, l'outil peut être refroidi avec de l'huile émulsifiante ou un liquide de refroidissement recommandé pour le matériau spécifique, tandis que l'utilisation d'un liquide de refroidissement n'est pas recommandée lors du travail dans le laiton. Dans la phase finale du perçage des trous de passage, la pression exercée sur le foret doit être réduite pour éviter la rupture ou le blocage. Lorsque le foret est bloqué, arrêtez immédiatement l'outil. Les pressions élevées exercées sur l'outil ou le choix d'une vitesse inadaptée au type de travaux effectués, entraîne une surcharge de l'outil, qui se reconnaît par un réchauffement important des surfaces extérieures du corps de l'outil.
Ne pas surcharger l'outil, la température de la surface extérieure ne doit jamais dépasser 60 °C.
Une fois le travail terminé, éteignez l'outil, déconnectez la batterie et effectuez l'entretien et l'inspection.

ENTRETIEN ET INSPECTIONS

ATTENTION ! Débranchez la fiche de l'outil de la prise de courant ou déconnectez la batterie de l'outil avant d'effectuer des réglages, un entretien ou une maintenance. À la fin des travaux, vérifiez l'état technique de l'outil électrique en effectuant un examen visuel et en évaluant : le corps, la poignée, le câble électrique et la fiche ainsi que sa liaison flexible, le fonctionnement du bouton de mise en marche, le libre passage par les ouvertures de ventilation, les étincelles des charbons, le niveau sonore des roulements et des engrenages, le démarrage et l'uniformité du fonctionnement. Pendant la période de garantie, l'utilisateur n'est pas autorisé à démonter l'outil électrique ou à remplacer des composants, sinon cela entraînera la perte des droits à la garantie. Toute imperfection constatée lors de l'inspection ou pendant le fonctionnement est un signal pour effectuer des réparations dans un service après-vente. Après avoir fini les travaux, le boîtier, les ouvertures de ventilation, les interrupteurs, la poignée supplémentaire et les capots doivent être nettoyés, par exemple avec un jet d'air (d'une pression inférieure à 0,3 MPa), une brosse ou un chiffon sec sans utiliser de produits chimiques ou de liquides de nettoyage. Nettoyez les outils et les poignées avec un chiffon sec et propre.

CARATTERISTICA DELL'UTENSILE

La smerigliatrice angolare è un elettroutensile progettato per smerigliare e tagliare metalli e materiali da costruzione minerali come mattoni, pietra naturale e artificiale, calcestruzzo, piastrelle, ecc. utilizzando dischi abrasivi e mole selezionati in base al materiale da lavorare. In nessun caso l'utensile deve essere utilizzato per la lavorazione di materiali diversi da quelli sopra menzionati, ad esempio per levigare e tagliare il legno o per lucidare. Il funzionamento corretto, affidabile e sicuro della smerigliatrice dipende dal suo corretto utilizzo, quindi prima di usare la smerigliatrice:

Prima di iniziare i lavori con questo utensile leggere il presente manuale d'uso per intero e conservarlo.
Usare sempre la protezione per occhi!
Non utilizzare le mole con la velocità massima consentita inferiore a 80 m/s!
Non utilizzare le mole con la velocità massima consentita inferiore alla velocità nominale della smerigliatrice.
Attenzione! La polvere prodotta durante la levigatura di alcune superfici può essere nociva per la salute o addirittura tossica.

Il fornitore declina ogni responsabilità per danni derivanti dalla mancata osservanza delle norme di sicurezza e delle raccomandazioni contenute nel presente manuale.

ACCESSORI

Il prodotto viene consegnato completo, ma richiede una serie di attività di assemblaggio prima di cominciare la lavorazione. Il prodotto viene fornito con: una batteria, una stazione di ricarica (caricabatterie), uno schermo di protezione della mola, una chiave per il fissaggio della mola e un'impugnatura supplementare.

PARAMETRI TECNICI

Parametro	Unità di misura	Valore
Numero di catalogo		YT-828293
Tensione di rete	[V]	18 DC
Regime nominale	[min^{-1}]	3000 – 8500
Diametro della mola	[mm]	125
Diametro del foro della mola	[mm]	22,2
Punta del mandrino		M14
Peso	[kg]	1,26
Livello di rumore		
- pressione sonora $L_{pA} \pm K_{pA}$	[dB (A)]	89,0 ± 3,0
- potenza sonora $L_{wA} \pm K_{wA}$	[dB (A)]	97,0 ± 3,0
Livello di vibrazioni $_{ah,AG}$ ± K (impugnatura principale / supplementare)	[m/s^2]	7,28 ± 1,5
Classe di isolamento		III
Grado di protezione		IPX0
Tipo di batteria		Li-Ion
Capacità della batteria	[Ah]	4
Caricabatterie*		
Tensione di entrata	[V]	220 – 240
Frequenza di rete	[Hz]	50 / 60
Tensione di uscita	[V]	21 DC
Corrente di uscita	[A]	2,4
Potenza nominale	[W]	60
Tempo di ricarica**	[h]	2

Parametro	Unità di misura	Valore
N. di catalogo		YT-82824
Tensione nominale	[V]	18 DC
Diametro del portautensile	[mm]	6
Diametro massimo dell'attrezzatura	[mm]	25
Dimensione della filettatura del dado di fissaggio		M15
Regime nominale	[min^{-1}]	8.000 – 26000
Livello di rumore		
- pressione sonora	[dB(A)]	78,0 ± 3,0
- potenza	[dB(A)]	89,0 ± 3,0
Livello di vibrazioni	[m/s^2]	2,47 ± 1,5

Parametro	Unità di misura	Valore
Grado di protezione		IPX0
Peso	[kg]	1,37
Tipo di batteria		Li-Ion

* solo nei modelli dotati di batteria e caricabatterie
** il tempo di ricarica specificato vale solo per la batteria con la capacità indicata nella tabella

Il valore di emissione sonora dichiarato è stato misurato con il metodo di prova standard e può essere utilizzato per confrontare un utensile con un altro. Il valore di emissione sonora dichiarato può essere utilizzato nella valutazione iniziale dell'esposizione.
Il valore delle vibrazioni totale dichiarato è stato misurato con il metodo di prova standard e può essere utilizzato per confrontare un utensile con un altro. Il valore delle vibrazioni totale dichiarato può essere utilizzato nella valutazione iniziale dell'esposizione.
Attenzione! Le emissioni di vibrazioni durante l'utilizzo dell'utensile possono differire dal valore dichiarato, a seconda del modo in cui l'utensile viene utilizzato.
Attenzione! Devono essere specificate le misure di sicurezza per la protezione dell'operatore che si basano su una valutazione dell'esposizione nelle condizioni d'uso reali (comprese tutte le parti del ciclo di lavoro, come per esempio il tempo di inattività dell'utensile o di funzionamento al minimo e il tempo di attivazione).

CONDIZIONI GENERALI DI SICUREZZA

ATTENZIONE! Leggere attentamente le istruzioni sotto riportate. Il mancato rispetto delle istruzioni di cui sotto può causare una scossa elettrica, un incendio o lesioni. La nozione „dispositivo elettrico" riportata nei manuali d'uso si riferisce a tutti i dispositivi azionati elettricamente, con e senza cavo.

RISPETTARE LE PRESCRIZIONI DI CUI SOTTO

Posto di lavoro
Il posto di lavoro deve essere adeguatamente illuminato e pulito. Il disordine sul posto di lavoro e l'illuminazione insufficiente possono causare infortuni.
Non utilizzare dispostivi elettrici in ambienti che presentano un elevato rischio di esplosione, con liquidi, gas o vapori infiammabili.
Vietare l'accesso al posto di lavoro ai terzi ed ai bambini. La mancanza di concentrazione può portare alla perdita di controllo del dispositivo.

Sicurezza elettrica
La spina del cavo elettrico deve essere idonea alla presa di corrente. È vietato modificare la spina. È vietato utilizzare adattatori per adattare la spina alla presa di corrente. La spina non sottoposta alle modifiche che corrisponde alla presa di corrente riduce il rischio di scossa elettrica.
Evitare il contatto con superfici con messa a terra, quali tubazioni, radiatori e frigoriferi. La messa a terra aumenta il rischio di scossa elettrica.
Proteggere i dispositivi elettrici dalle precipitazioni atmosferiche o dall'umidità. La penetrazione dell'acqua all'interno del dispositivo aumenta il rischio di scossa elettrica.
Evitare il sovraccarico del cavo di alimentazione. Non utilizzare il cavo di alimentazione per trasportare il dispositivo, per collegare e scollegare la spina dalla presa di corrente. Tenere il cavo di alimentazione lontano dalle fonti di calore, dagli oli, dai bordi acuti e dagli elementi mobili. Il cavo di alimentazione danneggiato aumenta il rischio di scossa elettrica.
Qualora il dispositivo dovesse essere utilizzato all'aperto, utilizzare solo prolunghe adatte all'uso all'aperto. L'uso di un'adeguata prolunga riduce il rischio di scossa elettrica.
Qualora fosse indispensabile utilizzare il dispositivo elettrico in un ambiente umido, occorre impiegare il dispositivo di protezione contro la corrente di guasto (RCD). L'impiego del dispositivo RCD riduce il rischio di scossa elettrica.

Sicurezza individuale
Provvedere al lavoro in buona condizione fisica e mentale. Fare attezione a ciò che si fa. Non lavorare se ci si sente stanchi, sotto l'effetto di farmaci o alcol. Una minima disattenzione durante l'uso del dispositivo può causare gravi lesioni.
Indossare i mezzi di protezione individuale. Portare sempre gli occhiali di protezione. L'uso dei mezzi di protezione individuale quali maschere antipolvere, scarpe di protezione, elmetti e protezioni dell'udito riduce il rischio di gravi lesioni.
Evitare l'avviamento accidentale del dispositivo. Assicurarsi che l'inseritore si trova in posizione "OFF" prima di collegare il dispositivo alla rete elettrica. Non tenere il dito sull'inseritore o non collegare il dispositivo alla rete con l'inseritore in posizione "ON" per evitare gravi lesioni.
Prima di avviare il dispositivo elettrico, rimuovere tutte le chiavi e altri attrezzi di regolazione. La chiave lasciata sugli elementi mobili può causare gravi lesioni.
Stare sempre in equilibrio. Stare sempre in una posizione adeguata per controllare meglio il dispositivo in caso di situa-

zioni inaspettate durante l'uso del dispositivo.
Indossare adeguati indumenti di protezione. Non indossare indumenti larghi o pendenti né gioielli. Tenere i capelli, gli indumenti e i guanti di protezione lontani dai pezzi mobili del dispositivo. Gli indumenti larghi, i gioielli oppure i capelli sciolti potrebbero entrare in contatto con i pezzi mobili del dispositivo. Impiegare impianti di aspirazione o contenitori per polveri, se il dispositivo ne è dotato. Collegarli in modo corretto. L'impiego del sistema di aspirazione riduce il rischio di gravi lesioni.

Utilizzo del dispositivo elettrico
Evitare il sovraccarico del dispositivo elettrico. Utilizzare sempre il dispositivo idoneo al tipo di lavorazione. Il dispositivo idoneo al tipo di lavorazione permette di utilizzare il dispositivo in modo più efficiente e sicuro.
Non utilizzare il dispositivo elettrico se l'inseritore non funziona. Il dispositivo che non può essere controllato tramite l'inseritore, è pericoloso e va consegnato al centro di assistenza.
Prima di eseguire lavori di regolazione, sostituzione accessori o conservazione, rimuovere la spina dalla presa, per evitare l'avviamento accidentale del dispositivo elettrico.
Tenere il dispositivo fuori dalla portata dei bambini. Il dispositivo non deve essere utilizzato da persone non addestrate. Il dispositivo utilizzato dalle persone non addestrate può essere pericoloso.
Garantire una corretta manutenzione del dispositivo. Controllare eventuali giochi dei pezzi mobili. Controllare eventuali danneggiamenti dei componenti del dispositivo. In caso di qualsiasi difetto, riparare il dispositivo prima dell'uso. Molti infortuni derivano da un'inadeguata manutenzione del dispositivo. **Il dispositivo da taglio deve essere pulito e affilato.** La corretta manutenzione permette di controllare meglio il dispositivo da taglio durante l'uso.
I dispositivi elettrici e gli accessori vanno utilizzati conformemente alle prescrizioni sotto riportate. Utilizzare i dispositivi per gli scopi cui sono destinati, prendendo in considerazione il tipo e le condizioni della lavorazione. L'uso dei dispositivi per gli scopi diversi può provocare situazioni pericolose.

Riparazioni
La riparazione del dispositivo deve essere eseguito solo presso centri di assistenza autorizzati, che impiegano i pezzi di ricambio originali. Ciò garantisce la sicurezza dell'uso del dispositivo elettrico.

ULTERIORI AVVERTIMENTI DI SICUREZZA PER SMERIGLIATRICI E LUCIDATRICI A DISCO

L'utensile è destinato esclusivamente alla levigatura, alla levigatura con carta abrasiva, alla spazzolatura con filo metallico e al taglio. Leggere tutte le avvertenze, le istruzioni, le illustrazioni e le specifiche fornite con l'elettroutensile. La mancata osservanza di tutte le istruzioni riportate di seguito può provocare scosse elettriche, incendi e/o lesioni gravi.
Non modificare questo utensile per le applicazioni diverse dall'uso previsto e specificato dal produttore. Tale modifica comporterebbe la perdita di controllo e gravi lesioni.
È vietato utilizzare l'utensile come lucidatrice o in modo diverso da quanto descritto nel manuale. L'uso non previsto dell'utensile può causare rischi e lesioni.
Non utilizzare accessori che non sono stati progettati e destinati dal produttore. Il fatto che gli accessori possano essere montati sull'utensile non significa che garantiscano un funzionamento sicuro.
La velocità massima di rotazione degli accessori deve essere uguale o superiore alla velocità massima di rotazione dell'utensile. Gli accessori aventi una velocità di rotazione inferiore a quella dell'utensile possono andare a pezzi durante il lavoro.
Il diametro esterno e lo spessore degli accessori devono rientrare nell'intervallo delle dimensioni specificate per l'utensile. Gli accessori non correttamente dimensionati non possono essere adeguatamente schermati o maneggiati.
La dimensione dei fori di fissaggio delle ruote, dei dischi, delle flange e degli altri accessori deve corrispondere alla dimensione del mandrino dell'utensile. Gli accessori, in cui la dimensione del foro di fissaggio non corrisponde a quello del mandrino dell'utensile, vibrano dopo l'uso e possono causare la perdita di controllo dell'utensile.
Non utilizzare accessori danneggiati. Prima di ogni utilizzo controllare lo stato degli accessori per verificare la presenza di schegge, crepe, abrasioni e usura eccessiva. In caso di caduta di accessori, controllare che non siano danneggiati oppure installare nuovi accessori non danneggiati. Dopo l'ispezione e l'installazione degli accessori, prendere posizione e collocare le altre persone al di fuori dell'area di rotazione degli accessori e far girare l'utensile per un minuto alla massima velocità di rotazione. Gli accessori danneggiati saranno distrutti durante la prova.
Utilizzare i dispositivi di protezione individuale. Indossare schermi facciali, occhiali di protezione o occhiali di sicurezza a seconda dell'utilizzo dell'utensile. Se necessario, utilizzare maschere antipolvere, protezioni dell'udito, guanti e grembiuli per proteggersi da piccole parti di accessori o di materiali prodotti durante il lavoro. La protezione degli occhi deve essere in grado di proteggere contro la proiezione di frammenti prodotti durante il lavoro. La maschera antipolvere deve essere in grado di filtrare la polvere generata durante il lavoro. Un'eccessiva esposizione al rumore può causare la perdita dell'udito.
Mantenere una distanza di sicurezza tra il luogo di lavoro e le altre persone presenti. Le persone che entrano nell'area di lavoro, devono indossare i dispositivi di protezione individuale. Le schegge prodotte durante il lavoro o i frammenti di accessori danneggiati possono fuoriuscire dalle immediate vicinanze dell'area di lavoro.
Quando si eseguono lavori in cui il platorello può venire a contatto con un filo elettrico o un cavo di alimentazione nascosto e sotto tensione, tenere la levigatrice solo con impugnature isolate. Se esposto a un cavo sotto tensione il platorello può causare la messa in tensione di parti metalliche dell'utensile, con conseguenti scosse elettriche per l'operatore dell'attrezzo.

Posizionare il cavo di alimentazione lontano dagli elementi rotanti dell'utensile. Se si perde il controllo dell'utensile, il cavo può essere tagliato o impigliato e la mano o il braccio del operatore possono essere intrappolati nelle parti rotanti della macchina.
Non riporre mai l'utensile, finché le parti rotanti non siano completamente ferme. Le parti rotanti possono "afferrare" la superficie e provocare la perdita del controllo dell'utensile.
Non far girare l'utensile mentre viene spostato. Il contatto accidentale con le parti rotanti può causare l'impigliamento e l'intrappolamento degli indumenti e portare l'utensile a contatto con il corpo dell'operatore.
Pulire regolarmente i fori di ventilazione dell'utensile. La ventola del motore aspira all'interno dell'utensile la polvere generata durante il funzionamento. Un eccessivo accumulo di particelle metalliche contenute nella polvere aumenta il rischio di scosse elettriche.
Non utilizzare l'utensile in prossimità di materiali infiammabili. Le scintille generate durante il funzionamento possono provocare incendi.
Non utilizzare accessori che richiedono il raffreddamento a liquido. L'acqua o il refrigerante possono causare scosse elettriche.
La dimensione della filettatura degli accessori deve corrispondere alla filettatura del mandrino della smerigliatrice. In caso di accessori installati mediante flange, il foro di montaggio degli accessori deve corrispondere alle dimensioni della flangia di fissaggio. Gli accessori che non sono adatti al supporto dell'elettroutensile, causano squilibrio, vibrazioni eccessive e possono provocare la perdita di controllo.
Avvertenze relative al contraccolpo dell'utensile verso l'operatore
Il contraccolpo dell'utensile verso l'operatore è una reazione improvvisa al blocco o alla chiusura del disco rotante, del nastro per lucidatura, della spazzola o di un altro accessorio. Il blocco o la chiusura provocano un arresto improvviso dell'accessorio rotante, con conseguente rotazione dell'elettroutensile nella direzione opposta alla rotazione dell'accessorio stesso.
Ad esempio, se il platorello è bloccato o vincolato dal pezzo lavorato, il bordo del platorello che entra nel punto di bloccaggio, può penetrare nella superficie del materiale causando la fuoriuscita o l'espulsione del platorello.
Il platorello può anche fuoriuscire verso l'operatore o dall'operatore, a seconda della direzione di movimento della mola nel punto di bloccaggio. In queste circostanze i dischi possono anche rompersi.
Il contraccolpo dell'utensile verso l'operatore è dovuto ad un uso improprio e/o alla mancata osservanza delle istruzioni contenute nel manuale per l'uso. Questo fenomeno può essere evitato seguendo le istruzioni riportate qui di seguito.
Utilizzare una presa salda ed assumere una corretta posizione del corpo e delle mani per resistere alle forze generate durante il contraccolpo. Utilizzare sempre un'impugnatura supplementare, se fornita con l'utensile, per garantire il massimo controllo durante il contraccolpo o la rotazione inattesa mentre l'utensile viene avviato. L'operatore è in grado di controllare la rotazione o il contraccolpo dell'utensile se adotta le opportune misure di precauzione.
Non avvicinare mai la mano agli elementi rotanti dell'utensile. Durante il contraccolpo le parti rotanti possono venire a contatto con la mano.
Non posizionarsi nell'area in cui l'utensile si muoverà durante il contraccolpo. Il contraccolpo punterà l'utensile nella direzione opposta alla direzione di rotazione della mola, dove la mola è stata inceppata.
Prestare particolare attenzione quando si lavora in prossimità di angoli, spigoli vivi ecc. Evitare la manomissione e l'inceppamento della mola. Durante la lavorazione di angoli o spigoli vivi aumenta il rischio di inceppamento della mola con conseguente perdita di controllo o contraccolpo dell'utensile.
Non utilizzare dischi con catene da taglio per la lavorazione del legno, dischi diamantati segmentati con uno spazio periferico tra i segmenti superiore a 10 mm o seghe dentate. Tali dischi causano frequenti contraccolpi e la perdita di controllo dell'utensile.

Avvertenze relative alla levigatura e al taglio
Utilizzare esclusivamente le mole adatte al lavoro con l'utensile e le protezioni progettate per il tipo di mola specifico. Le mole per le quali l'utensile non è stato progettato, non possono essere correttamente schermate e non sono sicure.
La mola con superficie convessa deve essere montata in modo che la sua superficie di smerigliatura non sporga oltre il piano della flangia di protezione dello schermo. La mola installata in modo errato, che sporge al di sopra dello schermo, costituisce un rischio per la sicurezza durante il funzionamento.
Lo schermo deve essere saldamente fissato all'utensile e posizionato per assicurare la massima sicurezza in modo che possibilmente una minima superficie della mola sia esposta all'operatore. Questo schermo aiuta a proteggere l'operatore da frammenti di mola rotti e previene il contatto accidentale con la mola.
La mola deve essere utilizzate per le finalità previste. Ad esempio, non smerigliare con una mola da taglio. Le mole da taglio sono progettate per essere utilizzate per il carico periferico e le forze laterali applicate ad esse possono provocarne la disintegrazione.
Utilizzare sempre platorelli non danneggiati e di dimensione corretta idonea alla mola. Il corretto serraggio dei platorelli riduce la possibilità di danneggiare la mola. I platorelli per mole da taglio possono essere diversi dai platorelli per mole di smerigliatura.
Non utilizzare mole usurate provenienti da utensili più grandi. La mola da taglio con un diametro maggiore non è adatta a una maggiore velocità di rotazione di utensili più piccoli e può rompersi.
Se si utilizzano mole a doppio uso, utilizzare sempre una protezione adatta al tipo di lavoro specifico. L'uso della protezione sbagliata non può garantire la protezione desiderata, il che può portare a lesioni gravi.

Avvertenze relative al taglio
Non "inceppare" la mola e non esercitare troppa pressione. Non cercare di tagliare troppo in profondità. Un'eccessiva tensione della mola aumenta il carico e la suscettibilità alla torsione o all'intrappolamento della mola nella scanalatura che viene tracciata, il che aumenta il rischio di contraccolpo in direzione dell'operatore o di danni alla mola.
Non posizionare il corpo nella linea di taglio o dietro la mola rotante. Se, durante il funzionamento, la mola si allontana dal corpo dell'operatore, il contraccolpo in direzione dell'operatore può dirigere la mola rotante e l'utensile verso l'operatore.
Se la mola è stata intrappolata o se il taglio è interrotto per qualsiasi motivo, spegnere l'utensile e tenerlo fermo, finché la rotazione della mola non si arresta completamente. Non tentare mai di far uscire la mola da taglio rotante dalla scanalatura, in quanto ciò potrebbe causare il contraccolpo in direzione dell'operatore. È necessario trovarne le cause e prendere le misure appropriate per escludere il rischio di intrappolamento della mola.
Non riprendere il taglio nel materiale. Lasciare che la mola raggiunga la sua velocità nominale e solo dopo inserirla con cautela nella scanalatura. La mola può essere vincolata, rimossa o rimbalzata verso l'operatore se il taglio viene ripreso nel materiale.
Sostenere pannelli ed altri materiali sovradimensionati per ridurre al minimo il rischio di bloccaggio e di rimbalzo verso l'operatore. I materiali sovradimensionati tendono a piegarsi sotto il proprio peso. I supporti devono essere posizionati sotto il materiale, vicino alla linea di taglio e vicino al bordo del materiale, su entrambi i lati della linea di taglio.
Prestare particolare attenzione quando si eseguono tagli profondi in pareti e in altre superfici sconosciute. Una mola sporgente può tagliare tubi del gas, cavi elettrici o altri oggetti che possono causare un contraccolpo in direzione dell'operatore.
Non tentare di tagliare lungo linea curva. Il sovraccarico della mola ne aumenta il carico e la suscettibilità alla torsione o all'inceppamento nella fessura del taglio e la probabilità di rimbalzo verso l'operatore o la rottura della mola, il che può portare a gravi lesioni.

Avvertenze relative alla carta abrasiva per carteggiatura
Utilizzare carta abrasiva delle dimensioni corrette. Nella scelta di un platorello si deve tener conto delle indicazioni del produttore. La carta abrasiva che sporge notevolmente oltre il platorello, può causare lesioni e aumentare il rischio di inceppamento, strappo o contraccolpo verso l'operatore.

Avvertenze relative all'uso della spazzola metallica
Fare attenzione, poiché anche le schegge di filo metallico vengono espulse dalla spazzola durante il normale funzionamento. Non sovraccaricare i fili applicando troppa forza alla spazzola. I fili possono facilmente perforare indumenti leggeri e/o la pelle.
Se si raccomanda l'uso di schermi di protezione durante il funzionamento con una spazzola metallica, si deve evitare qualsiasi contatto tra la spazzola e lo schermo. La spazzola metallica può aumentare il suo diametro sotto l'effetto del carico e della forza centrifuga.

Avvertenze relative alla lucidatura
Non lasciar girare liberamente qualsiasi parte sciolta del disco di lucidatura o del cavo di fissaggio. I cavi allentati e rotanti possono impigliarsi nelle dita o essere catturati dal pezzo da lavorare.

ULTERIORI ISTRUZIONI DI SICUREZZA PER SMERIGLIATRICI DIRITTE

L'attrezzo e' destinato soltanto alla rettifica, lucidatura, spazzolatura mediante una spazzola in filo di acciaio, incisione e taglio. Occorre leggere attentamente tutte le avvertenze, istruzioni, figure e specifiche fornite insieme all'elettroattrezzo**.** L'inosservanza di tutte le istruzioni riportate di seguito puo' provocare scossa elettrica, incendio e/o lesioni gravi.
Non usare accessori non progettati e non raccomandati dal costruttore. Il fatto che un dato accessorio e' montabile sull'attrezzo non significa che esso garantisca un funzionamento sicuro.
La velocita' nominale di rotazione di accessori deve essere superiore o uguale alla velocita' massima di rotazione dell'attrezzo. Gli accessori la cui velocita' di rotazione e' inferiore a quella dell'attrezzo possono spezzarsi durante il funzionamento.
Il diametro esterno e lo spessore degli accessori deve rientrare nel range di valori definito per l'attrezzo.
Gli accessori dalle dimensioni non corrette sono incontrollabili.
La dimensione del foro di fissaggio di dischi, ruote, flange, e altri accessori deve corrispondere alla dimensione del mandrino dell'attrezzo. Gli accessori il cui foro di fissaggio non corrisponda al mandrino dell'attrezzo, dopo l'avviamento inizieranno a vibrare , implicando la perdita di controllo dell'attrezzo.
I perni: per dischi di lucidatura, dischi da taglio, ecc. devono essere inseriti completamente nella pinza o nel portaatrezzo. Nel caso in cui il perno sia insufficentemente bloccato e/o sporga troppo, utensile da inserire puo' allentarsi ed essere espulso con un'alta velocita'.
Non usare accessori difettosi. Prima di ogni avviamento, verificare lo stato degli accessori quali dischi abrasivi, in ottica di presenza di rotture o tagli, dischi di lucidatura in ottica di presenza di rotture, tagli, usura eccessiva, spazzole in filo di acciaio in ottica di presenza di fili allentati o rotti. In caso di caduta di accessori, e' necessario verificare eventuali dan-

neggiamenti oppure sostituirli con accessori nuovi. Dopo la verifica e installazione degli accessori, occorre posizionarsi fuori area di rotazione degli stessi, e poi avviare l'attrezzo per un minuto a massima velocita' di rotazione. Durante tale prova, accessori guasti vanno distrutti.
Applicare i DPI. In funzione di uso, applicare schermi protettivi, gogle e occhiali di protezione. Ove richiesto, usare mascherine antipolvere, dispositivi di protezione dell'udito, guanti e grembiule protettivo contro piccoli pezzi di accessori e materiali prodotti durante il lavoro. La protezione degli occhi deve essere in grado di fermare schegge generate ed espulse durante il lavoro. La mascherina antipolvere deve essere in grado di filtrare le polveri prodotte durante il lavoro. Un'esposizione prolongata al rumore puo' causare la perdita dell'udito.
Mantenere una distanza di sicurezza tra l'area di lavoro e le persone estranee. Le persone che entrano nella zona di lavoro devono usare i DPI necessari. Le schegge prodotte durante il lavoro e frammenti di accessori guasti possono essere espulsi nelle vicinanze dell'area di lavoro.
Durante l'esecuzione di operazioni, dove l'attrezzo inserito puo' essere a contatto con il cavo nascosto sotto tensione, e' necessario afferrare l'attrezzo elettrico a mezzo di impugnature isolate. L'attrezzo inserito a contatto con cavo elettrico in tensione puo' provocare la situazione in cui gli elementi metallici dell'attrezzo stesso possano essere sotto tensione, causando la scossa elettrica all'operatore.
Afferrare bene l'attrezzo in mano (mani) durante l'avviamento. La coppia di rotazione di reazione del motore che accellera alla velocita' massima puo' provocare il girare dell'attrezzo.
Ove possibile, applicare le pinze per bloccare l'elemento lavorato. Durante il lavoro, non tenere mai in una mano l'elemento lavorato e nell'altra l'attrezzo. L'impiego delle pinze per il fissaggio di piccoli elementi da lavorare consentira' di usare le mani per controllare l'attrezzo. I materiali rotondi, quali perni e tubi tendono a girare durante il taglio, e possono provocare incastrazione o un movimento violento verso l'operatore.
Il cavo di alimentazione deve essere tenuto lontano da elementi mobili dell'attrezzo. In caso di perdita di controllo dell'attrezzo, il cavo puo' essere tagliato o afferrato, mentre la mano o il braccio dell'operatore puo' essere infilato nell'elemento mobile dell'attrezzo.
Non depositare mai l'attrezzo prima dell'arresto completo delle sue parti mobili. Gli elementi in movimento possono „afferrare" il fondo ed impedire il controllo dell'attrezzo.
Dopo il cambio dell'accessorio inserito, e dopo qualsiasi regolazione, e' necessario accertarsi che il dado del mandrino, il portautensile e ciascun strumento di regolazione siano stati avvitati in sicurezza. Strumento di regolazione allentato puo' spostarsi all'improvviso, implicando la perdita di controllo e l'espulsione violenta di elementi in movimento.
Non avviare mai l'attrezzo durante il suo spostamento. Un contatto accidentale con elementi in movimento puo' provocare incastrazione e contatto dell'attrezzo con il corpo dell'operatore.
E' necessario pulire regolarmente i fori di ventilazione dell'attrezzo. Durante il funzionamento, il ventilatore del motore aspira le polveri generate all'interno dell'attrezzo. L'accumulo eccessivo di particelle di metallo contenute nelle polveri aumenta il rischio di scossa elettrica.
Non usare l'attrezzo vicino a materiali infiammabili. Le scintille prodotte durante il lavoro possono essere causa di incendio.
Non usare accessori che richiedo il raffreddamento a liquido. L'acqua o altro liquido di raffreddamento possono provocare scossa elettrica.

Avvertenze relative al rimbalzo dell'attrezzo verso l'operatore
Il rimbalzo dell'attrezzo verso l'operatore e' una reazione improvvisa in caso di bloccaggio o stringimento di disco rotante, nastro di lucidatura, spazzola o altri accessori. Il bloccaggio e stringimento causano un arresto violento dell'accessorio in movimento, implicando il giro dell'elettroattrezzo nella direzione opposta rispetto alla rotazione dell'accessorio.

Ad esempio, se il disco abrasivo e' bloccato o grippato dal particolare in lavorazione, il bordo del disco entrante nel punto di stringimento puo' penetrare nella superficie del materiale, causando l'uscita o l'espulsione del disco stesso. Inoltre, tale disco puo' liberarsi verso o dall'operatore a seconda della direzione di movimento della mola nel punto di stringimento. In queste condizioni i dischi abrasivi possono anche rompersi.

Il rimblazo dell'attrezzo verso l'operatore e' dovuto all'uso improprio e/o all'inosservanza delle indicazioni contenute nel manuale d'uso. Tale situazione e' evitabile a condizione del rispetto delle seguenti istruzioni.

Afferrare con sicurezza l'attrezzo e posizionare adeguatamente il corpo e le mani, permettendo di resistere alle forze presenti durante il rimbalzo. L'operatore e' in grado di controllare la rotazione e il rimbalzo dell'attrezzo, a patto che applichi adeguate precauzioni.
Porre una particolare attenzione durante il lavoro vicino ad angoli, spigoli vivi, ecc. Evitare di slanciare e inceppare il disco abrasivo. Durante la lavorazione di angoli e di spigoli aumenta il rischio di inceppamento del disco abrasivo, implicando la perdita di controllo dell'alttrezzo e il suo rimbalzo.
Non usare mai sege circolari. Le lame causano frequenti rimbalzi e perdita di controllo dell'attrezzo.
L'attrezzo deve essere sempre inserito nel materiale nella stessa direzione dell'uscita del spigolo di taglio dal materiale (la stessa direzione dell'espulsione dei truccioli). Gli attrezzi inseriti nella direzione scorretta causano l'uscita dello spi-

golo di taglio dell'attrezzo inserito dal materiale, tirandolo verso la direzione di guida.
Durante le operazioni con uso di lime rotanti, dischi da taglio, dischi per troncatrici per taglio rapido, dischi di carburi cementami, e' necessario fissare in sicurezza l'elemento da lavorare. Detti accessori possono essere afferrati leggermente inclinati nel ritaglio causando il rimbalzo. Qualora il disco da taglio venga bloccato, di solito si rompe. Se la lima rotante o il disco in carburi cementati viene bloccato, puo' liberarsi dal ritaglio, implicando la perdita di controllo dell'attrezzo.

Avvertenze relative alla rettifica e taglio con uso di dischi abrasivi
Impiegare soltanto i dischi adeguati al lavoro con l'attrezzo, applicare i ripari progettati per determinato tipo di operazione. Ad esempio, non rettificare gli spigoli delle mole da taglio. I dischi abrasivi da taglio sono destinate al carico periferico, le forze laterali applicate a tale disco possono causare la sua rottura.
In caso di coni abrasivi filettati e di tenoni, impiegare soltanto perni dei dischi a flangia piana non danneggiati dalla dimensione e lunghezza corretta. L'uso di perno corretto riduce possibilita' di rottura.
Non „stringere" i dischi da taglio e non esercitare una pressione troppo alta su di essi. Non tentare di aumentare la profondita' di taglio. Il sovraccarico del disco aumenta il carico, la vulnerabilita' alla distorsione e allo staccamento durante il taglio e la probabilita' di rimbalzo o distruzione del disco.
Non posizionare le proprie mani in linea con il disco in rotazione. Qualora, durante il lavoro, il disco si allontani dalle mani, allora, in caso di rimbalzo, il disco in rotazione e l'attrezzo saranno rivolti verso l'operatore.
In caso di grippamento, bloccaggio o in caso di interruzione del taglio per qualsiasi motivo, e' necessario spegnere l'attrezzo e lasciarlo fermo fino all'arresto completo del disco. Non tentare mai di togliere il disco da taglio dal ritaglio mentre questo e' in movimento, altrimenti puo' verificarsi il rimbalzo. Esaminare le cause e attivarsi al fine di eliminare la causa di bloccaggio del disco.
Non riprendere il taglio del materiale lavorato. Consentire alla mola di raggiungere la velocita' massima, e successivamente riprendere con cautela il taglio. Il disco puo' bloccarsi, uscire dal materiale e rimbalzare qualora l'elettroattrezzo sia avviato nel materiale lavorato.
Onde evitare strigimento o rimbalzo del disco, e' necessario prevedere supporti per pannelli e per altri materiali grandi da lavorare. I materiali grandi tendono a piegarsi sotto il proprio peso. I supporti devono essere sistemati sotto il materiale da lavorare, vicino alla linea di taglio e del bordo del materiale, da entrambi i lati della linea di taglio.
Mantenere una cautela particolare durante l'intaglio di vani nelle pareti o in altre superfici. Il disco puo' tagliare le tubazioni elettriche, di gas e di acqua, e anche oggetti che provocheranno il rimbalzo.

Avvertenze relative all'uso di spazzola in filo di acciaio
Mantenere la cautela, in quanto le schegge di fili vengono proiettate dalla spazzola anche durante il funzionamento normale. Non sovraccaricare i fili mediante l'applicazione di una forza eccessiva alla spazzola. I fili possono perforare facilmente gli indumenti e /o la pelle.
Prima di usare le spazzole, permetterle almeno per un minuto di raggiungere la velocita' di lavoro. In quel momento nessuno puo' stare davanti o in linea alle spazzole. Durante questa operazione, dalla spazzola vengono espulsi frammenti di fili sciolti e fili interi.
I residui di lavorazione presenti sotto la spazzola in rotazione devono essere depositati lontano da noi. Durante l'esecuzione di operazione, piccole scegge e piccoli frammenti di fili possono essere proiettati ad alta velocita' e perforare la pelle.

MANUTENZIONE DELLA BATTERIA

Avvertenze di sicurezza per la ricarica della batteria
Attenzione! Prima di iniziare la ricarica, assicurarsi che il corpo dell'alimentatore, il cavo e la spina non presentano crepe o danni. È vietato utilizzare una stazione di ricarica e un alimentatore difettosi o danneggiati! Per caricare le batterie utilizzare solo la stazione di ricarica e l'alimentatore in dotazione. L'uso di un altro alimentatore può provocare incendi o danni all'utensile. La batteria deve essere caricata solo in un luogo chiuso, asciutto e protetto contro l'accesso non autorizzato, specialmente dei bambini. Non utilizzare la stazione di ricarica e l'alimentatore senza una costante supervisione di un adulto! Se è necessario lasciare il locale di ricarica, scollegare il caricabatterie dalla rete togliendo l'alimentatore dalla presa di rete. In caso di fuoriuscita di fumo, odori ecc. dal caricabatterie, rimuovere immediatamente la spina del caricabatterie dalla presa di corrente!
L'utensile viene fornito con una batteria scarica e prima dell'uso deve quindi essere caricato secondo la procedura descritta di seguito, utilizzando l'alimentatore e la stazione di ricarica in dotazione. Le batterie di tipo Li-ion (agli ioni di litio) non hanno il cosiddetto "effetto memoria" che permette di ricaricarle in qualsiasi momento. Tuttavia, si raccomanda di scaricare la batteria durante il normale funzionamento e poi di caricarla alla massima capacità. Se, a causa della natura del lavoro, questo procedimento non è ogni volta possibile, deve essere eseguito almeno ogni alcuni, diversi cicli di lavoro. Non scaricare mai le batterie provocando un corto circuito degli elettrodi, in quanto ciò può causare danni irreparabili! Inoltre, non controllare lo stato di carica della batteria provocando un corto circuito degli elettrodi e controllando le scintille.
Conservazione della batteria
Per prolungare la durata della batteria devono essere garantite le condizioni di conservazione appropriate. La batteria ha una durata di circa 500 cicli di carica-scarica. Conservare la batteria a temperature comprese fra 0 e 30 gradi Celsius e l'umidità relativa

del 50%. Per conservare la batteria per un periodo di tempo più lungo, è necessario caricarla fino al 70% della sua capacità. In caso di stoccaggio prolungato, la batteria deve essere periodicamente caricata una volta all'anno. Non scaricare eccessivamente la batteria, in quanto ciò ne accorcia la durata e può causare danni irreparabili. Durante lo stoccaggio la batteria si scarica gradualmente a causa di perdite. Il processo di scarico automatico dipende dalla temperatura di stoccaggio, più alta è la temperatura, più veloce è il processo di scarico. Se le batterie sono immagazzinate in modo scorretto, l'elettrolita potrebbe fuoriuscire. In caso di perdita, contenere la perdita con un agente neutralizzante, in caso di contatto dell'elettrolita con gli occhi, sciacquare abbondantemente gli occhi con acqua, quindi consultare immediatamente un medico. **Non utilizzare l'utensile con la batteria difettosa.** La batteria esausta deve essere consegnata ad un centro di smaltimento specializzato.

Trasporto delle batterie
Secondo le disposizioni di legge, le batterie agli ioni di litio sono trattate come materiali pericolosi. L'utilizzatore dell'utensile può trasportarlo con la batteria e le batterie stesse via terra. Non è necessario che siano soddisfatte ulteriori condizioni. In caso di esternalizzazione del trasporto ai terzi (ad esempio spedizione mediante corriere), seguire le norme per il trasporto di merci pericolose. Prima della spedizione occorre contattare al riguardo una persona competente.
È vietato trasportare batterie danneggiate. Durante il trasporto, le batterie smontate devono essere rimosse dall'utensile, i contatti esposti devono essere protetti, ad esempio sigillati con nastro isolante. Proteggere le batterie nell'imballaggio in modo che non si muovano all'interno dell'imballaggio durante il trasporto. Devono essere rispettate anche le norme nazionali per il trasporto di materiali pericolosi.

Batteria di alimentazione
Solo una delle seguenti batterie agli ioni di litio YATO da 18 V può essere utilizzata per alimentare l'utensile: YT-82842, YT-82843, YT-82844 e YT-82845, che possono essere caricate solo con caricabatterie YATO YT-82848 lub YT-82849. È vietato utilizzare altre batterie con una tensione nominale diversa e non adatte al vano di alloggiamento della batteria dell'utensile. È vietato manomettere il vano di alloggiamento e/o la batteria per adattarlo l'uno all'altra.
Inserire la batteria nel vano di alloggiamento con i contatti rivolti verso l'interno dell'utensile e verso il basso fino all'innesto del fermo della batteria. Assicurarsi che la batteria non scivoli fuori durante il funzionamento. La batteria può essere rimossa premendo e tenendo premuto il fermo e poi estraendo la batteria dall'involucro dell'utensile.

Ricarica della batteria
Attenzione! Prima della ricarica scollegare l'alimentatore della stazione di ricarica dalla rete elettrica, togliendo la spina dell'alimentatore dalla presa di rete. Inoltre, eliminare lo sporco e la polvere dalla batteria e dai suoi terminali con un panno morbido e asciutto.
La batteria ha un indicatore del livello di carica incorporato. Premendo il pulsante si accendono i LED (II). Più LED si accendono, più carica sarà la batteria. Se i LED non si accendono quando si preme il pulsante, la batteria è scarica.
Scollegare la batteria dall'utensile.
Inserire la batteria nella stazione di ricarica (V).
Collegare il caricabatterie ad una presa di corrente.
Il LED rosso si accende indicando il processo di ricarica in corso.
Quando la carica è completa, il LED rosso si spegne e il LED verde si accende per indicare che la batteria è completamente carica.
Estrarre la spina dell'alimentatore dalla presa di corrente.
Rimuovere la batteria dalla stazione di ricarica premendo il pulsante di blocco della batteria.

Attenzione! Se il LED verde si accende quando il caricabatterie è collegato alla rete elettrica, la batteria è completamente carica. In questo caso, il caricabatterie non avvia il processo di ricarica.

MONTAGGIO ACCESSORI PER SMERIGLIATRICI ANGOLARI

Installazione della protezione della mola
A tal fine, posizionare la protezione della mola sulla parte cilindrica del corpo attorno al mandrino e, utilizzando una vite o il fissaggio della fascetta della protezione, bloccarla in modo che sia dritta e saldamente fissata. Regolare la protezione della mola in modo che la parte non protetta della mola sia posizionata il più lontano possibile dalla mano dell'utente della smerigliatrice. Non utilizzare mai la smerigliatrice senza la protezione della mola correttamente installata!
La smerigliatrice è dotata di una protezione per garantire un'adeguata protezione solo durante la levigatura con mole e dischi che utilizzano carta abrasiva e alcune spazzole metalliche. Il disco, una volta installato sul mandrino, non deve sporgere oltre il bordo laterale della protezione. Per altri tipi di lavori consentiti, contattare il produttore per acquistare una protezione progettata per il tipo di lavoro specifico.
Quando si utilizza una protezione di tipo A (per il taglio) per smerigliare la superficie laterale, la protezione può interferire con il pezzo in lavorazione causando uno scarso controllo dell'utensile. Quando si utilizza una protezione di tipo B (per la levigatura) per tagliare con una mola, aumenta il rischio di esposizione a scintille e particelle, nonché a parti della mola in caso di rottura della stessa. Quando si utilizza una protezione di tipo A (per il taglio), di tipo B (per la levigatura) o di tipo C (combinata) per tagliare o

levigare il calcestruzzo o la pietra con la superficie laterale, aumenta il rischio di esposizione alla polvere e di perdita di controllo a causa del rimbalzo verso l'operatore. Quando si utilizza una protezione di tipo A (per il taglio), di tipo B (per la levigatura) o di tipo C (combinata) con una spazzola metallica a disco di uno spessore che farà sporgere la spazzola oltre la flangia della protezione, questo può causare che i fili catturino la protezione provocando la rottura dei fili.

Installazione dell'impugnatura supplementare
Installare l'impugnatura avvitandola saldamente alla testa dell'utensile.

SMERIGLIATRICE ANGOLARE MOVIMENTAZIONE MOLA ABRASIVA

ATTENZIONE! Una mola può essere installata solo quando l'alimentazione elettrica è scollegata. Rimuovere la batteria dal vano di alloggiamento dell'utensile!

Posizione delle flange di fissaggio
Occorre tenere presente che le mole possono differire in spessore nel punto di fissaggio al mandrino.
A seconda che vengano utilizzate le mole sottili (spessore fino a 3,2 mm) o spesse (spessore superiore a 3,2 mm), la posizione delle flange di fissaggio (III) è diversa. Lo spessore massimo di una mola che può essere installata sulla smerigliatrice, è di 6 mm.

Installazione delle mole
Scollegare la tensione di alimentazione dall'utensile. Rimuovere la batteria dal vano di alloggiamento dell'utensile!
Durante l'installazione, assicurarsi che i bordi A (IV) alla base del mandrino e le flange di fissaggio si sovrappongano in maniera precisa.
Collocare la flangia di fissaggio superiore sul mandrino.
Collocare la mola sul mandrino e sulla flangia di fissaggio superiore.
Avvitare la flangia di fissaggio inferiore sul mandrino.
Spingere il blocco del mandrino e serrare la flangia di fissaggio inferiore con una chiave, quindi rilasciare il pulsante di blocco.
Installare la batteria, accendere la smerigliatrice e osservarne il funzionamento a vuoto per circa 1 minuto.
Rimuovere la batteria e controllare il fissaggio delle mole.

Rimozione delle mole
Spegnere la smerigliatrice e rimuovere la batteria dalla presa dell'utensile.
Premere il blocco del mandrino e svitare la flangia di fissaggio inferiore con una chiave per il fissaggio, quindi rimuovere la mola dal mandrino. Pulire il mandrino e le flange di fissaggio dalla polvere e da altre impurità generate durante il funzionamento.

Tipi di mole
Per lavorare con la smerigliatrice può essere utilizzata qualsiasi mola rinforzata con intreccio, progettata per le smerigliatrici angolari con la velocità consentita di almeno 80 m/s e con diametri di fissaggio e diametri esterni specificati nella tabella dei dati tecnici.
Se la mola è provvista di un foro non filettato per la sua installazione, utilizzare le flange di fissaggio.
È inoltre possibile installare le mole, con il diametro esterno specificato nella tabella dei dati tecnici, dotate di un foro filettato M14. In tal caso, non utilizzare flange di fissaggio e avvitare la mola direttamente al mandrino, bloccandolo con un pulsante e serrando saldamente la mola con una chiave piatta (non fornita in dotazione con la smerigliatrice).
In caso di mole che consentono l'installazione di un disco di carta vetrata con velcro, devono essere utilizzati solo dischi di carta vetrata con un diametro specificato nella tabella dei dati tecnici. I dischi devono essere posizionati in modo concentrico sulla mola. Il bordo del disco non deve sporgere oltre il bordo della mola.
È inoltre possibile utilizzare dischi diamantati con dimensioni specificate nella tabella dei dati tecnici, destinati al taglio e alla smerigliatura a secco. L'installazione deve essere eseguita come indicato per le mole. Se si utilizzano dischi segmentati diamantati, la distanza tra i segmenti non deve superare i 10 mm misurati al perimetro del disco e i segmenti devono avere un angolo d'attacco negativo.
Per la lavorazione di metalli si raccomanda di utilizzare le mole realizzate con materiali progettati per la lavorazione di un determinato tipo di metallo. Consultare la documentazione fornita con la mola.
Per il trattamento di materiali ceramici possono essere utilizzate le mole progettate per la lavorazione di pietre o dischi diamantati destinati alla lavorazione a secco.
Si raccomanda di utilizzare spazzole metalliche e dischi di carta vetrata per rimuovere vecchi rivestimenti di vernice da componenti metallici.
È vietato manomettere il foro di fissaggio e il mandrino o utilizzare anelli di riduzione per adattare il diametro del foro di fissaggio al diametro del mandrino. È vietato utilizzare mole con diametri di fissaggio diversi da quelli specificati nella tabella dei dati tecnici.
È vietato utilizzare mole con una catena da taglio o seghe circolari, perché aumentano il rischio di rimbalzo dell'utensile verso l'operatore.
Attenzione! È vietato utilizzare mole diverse da quelle autorizzate per l'uso in questo manuale. Anche se possono essere installate sul mandrino della smerigliatrice. Le mole inappropriate non possono sopportare i carichi generati durante il funzionamento della smerigliatrice angolare. Le mole danneggiate e in pezzi rappresentano un rischio di lesioni gravi o morte.

ATTENZIONE! Tutte le operazioni elencate in questa sezione devono essere eseguite con l'alimentazione scollegata – la batteria deve essere scollegata dall'utensile!

UTILIZZO DELLA SMERIGLIATRICE ANGOLARE

Rimuovere la batteria dal vano di alloggiamento dell'utensile!
Prima di iniziare i lavori con questo utensile, verificare che l'alloggiamento e il corpo della batteria non siano danneggiati.
Se sono visibili danni, è vietato collegare la batteria all'utensile!
Installare la protezione della mola e l'impugnatura.
Non utilizzare mai la smerigliatrice senza lo schermo di protezione della mola installato!
Selezionare il tipo di mola adatto al tipo di lavorazione e installare la mola sul mandrino della smerigliatrice.
Il materiale da lavorare deve essere fissato in modo tale da non poter essere spostato durante la lavorazione, ad esempio mediante morse o morsetti. La mola della smerigliatrice ruota ad alta velocità e se il materiale lavorato non è fissato correttamente, potrebbe muoversi in modo incontrollato durante il funzionamento, aumentando il rischio di lesioni gravi.
In caso di taglio, sostenere il materiale tagliato su entrambi i lati della linea di taglio, ma in modo che non causi l'inceppamento del disco da taglio durante il taglio. I supporti devono essere posizionati vicino al bordo del materiale da tagliare e vicino alla linea di taglio.
Indossare occhiali protettivi, protezioni uditive e guanti di protezione.
Verificare che il pulsante di accensione sia in posizione di "spegnimento – 0". Collegare quindi la batteria all'utensile.
Adottare una posizione corretta che garantisce l'equilibrio, e avviare la smerigliatrice con il pulsante di accensione.
Se il pulsante di accensione è situato nella parte superiore o laterale del corpo della smerigliatrice, per accenderla, premere la parte posteriore del pulsante di accensione e poi, senza rilasciare il pulsante, spingerlo in avanti nella direzione contrassegnata con la lettera "I". Il pulsante di accensione può essere dotato di un gancio che lo blocca in questa posizione per facilitare le lavorazioni prolungate. Per spegnere la smerigliatrice, premere la parte posteriore del pulsante di accensione e lasciarlo rientrare.
Se l'alimentazione viene interrotta durante il funzionamento con il pulsante di accensione bloccato, sarà possibile riprendere la lavorazione solo dopo il ripristino dell'alimentazione, sbloccando e riaccendendo il pulsante di accensione.
Se la smerigliatrice è dotata di un pulsante di accensione situato nella parte inferiore dell'impugnatura, tenere premuto il pulsante di blocco e quindi premere il pulsante di accensione. Tenere premuto il pulsante di accensione durante il lavoro, ma non è necessario tenere premuto il pulsante di blocco. Se il pulsante di accensione viene rilasciato, la smerigliatrice si spegne. Il pulsante di accensione di questo tipo non può essere bloccato per la durata delle lavorazioni.
Iniziare la lavorazione applicando la corretta superficie della mola al materiale da lavorare:
- in caso di mole per rettifica, smerigliare con la superficie laterale e/o frontale,
- in caso di platorelli a lamelle, smerigliare con la superficie laterale in modo che le lamelle di carta vetrata si spostino parallelamente al materiale lavorato,
- in caso di platorelli con velcro che permettono di fissare la carta vetrata, la smerigliatura deve essere effettuata con la superficie laterale,
- in caso di spazzole metalliche, la lavorazione deve essere effettuata con le estremità delle spazzole e non con la superficie laterale,
- in caso di dischi da taglio, effettuare il taglio con la superficie frontale, non smerigliare con la superficie frontale dei dischi da taglio.

Regolazione della velocità di rotazione (VI)
La regolazione della velocità è possibile solo quando la batteria di alimentazione è collegata.
Premendo il pulsante, le spie accanto al numero della marcia si accendono una dopo l'altra. Maggiore è la marcia, maggiore è la velocità. Una volta raggiunta la velocità più alta, la successiva pressione del pulsante consente di passare alla marcia più bassa. Le marce inferiori sono illuminate in verde, quelle superiori in rosso.
Per le spazzole e le mole con carta vetrata si devono usare velocità inferiori. Utilizzare le alte velocità per le mole.

Durante la smerigliatura con la superficie laterale mantenere la smerigliatrice ad un angolo non superiore ai 30 gradi rispetto alla superficie lavorata (VII). Spostare la smerigliatrice con movimenti fluidi, avvicinandola e allontanandola da se stessi.
Durante il taglio, il disco da taglio deve trovarsi ad angolo retto rispetto alla superficie da tagliare. Non tagliare ad un'altra angolazione. È vietato modificare l'angolo del disco da taglio rispetto al materiale durante il taglio stesso. Tagliare solo in linea retta. La mancata osservanza delle raccomandazioni di cui sopra aumenta il rischio di inceppamento del disco da taglio nel materiale lavorato, che può causare il rimbalzo dell'utensile verso l'operatore, la rottura o la disintegrazione del disco.
Durante il taglio guidare la smerigliatrice nel senso di rotazione del disco (VIII).
Durante il lavoro con la smerigliatrice non esercitare troppa pressione sul materiale da lavorare e non effettuare movimenti improvvisi per non causare l'inceppamento o la rottura e la disintegrazione della mola.
Non sovraccaricare la smerigliatrice, la temperatura delle superfici esterne non deve mai superare i 60°C.
Dopo aver terminato la lavorazione, spegnere la smerigliatrice, smontare la batteria e ispezionarla.
Attenzione! Il disco può ancora ruotare per un certo tempo dopo che la smerigliatrice è stata spenta. Lasciare raffreddare il disco prima di eseguire l'ispezione. Durante il funzionamento, sia il disco che il materiale lavorato possono riscaldarsi fino a una temperatura elevata.

Ricordati! Quando si lavora con la smerigliatrice angolare:
Usare sempre la protezione per occhi.
Non utilizzare le mole con la velocità massima consentita inferiore a 80 m/s.
Non utilizzare le mole con la velocità massima consentita inferiore alla velocità nominale della smerigliatrice.

MONTAGGIO DEGLI ACCESSORI DELLA SMERIGLIATRICE DIRITTA

ATTENZIONE! Tutte le operazioni elencate in questa sezione devono essere eseguite con l'alimentazione scollegata – la batteria deve essere scollegata dall'utensile!

Installazione degli accessori nel portautensile (II)
Prima di posizionare un attrezzo da inserire nel portautensile potrebbe essere necessario allentare il dado di fissaggio A tal fine, tenere il mandrino con una chiave e svitare il dado con l'altra. Il dado non deve essere completamente rimosso dal portautensile. Posizionare il mandrino dell'attrezzo da inserire nel portautensile. La distanza tra la parte dell'attrezzo da inserire utilizzata per le lavorazioni e il portautensili non deve essere superiore a 8 mm. Inoltre, assicurarsi che almeno la metà del mandrino dell'attrezzo da inserire sia all'interno del portautensili.

La rimozione dell'accessorio è possibile allentando il dado di fissaggio.
Attenzione! Subito dopo aver terminato la lavorazione, l'attrezzo da inserire può essere caldo. Prima di smontarlo lasciarlo raffreddare.

FUNZIONAMENTO DELLA MACINATRICE DIRITTA

Avvio e arresto della smerigliatrice
Prima di avviare la smerigliatrice, tenerla con entrambe le mani per le impugnature o le parti isolate dell'alloggiamento e assicurarsi che l'attrezzo da inserire non entri in contatto con alcun oggetto. Il senso di rotazione del mandrino è indicato da una freccia sull'alloggiamento dell'utensile vicino al portautensile.
Avviare l'utensile premendo e tenendo premuto il retro del pulsante di accensione/spegnimento e facendolo scorrere in avanti (III). Il pulsante di accensione può essere bloccato in posizione anteriore, il che può essere utile durante le lavorazioni prolungate. Una volta avviato l'utensile, mantenerlo in questa posizione per circa 30 secondi, verificando che non vi siano rumori sospetti o eccessivi oppure vibrazioni eccessive.
Se non si notano segni di malfunzionamento, l'utensile deve essere spento, rilasciando il pulsante di accensione o, se era bloccato, premendo il retro del pulsante di accensione. Il pulsante si ritrae automaticamente, però l'attrezzo da inserire può ancora muoversi per qualche tempo dopo il rilascio del pulsante di accensione.
Non riporre l'utensile, finché l'attrezzo da inserire non si è fermato completamente.

Controllo della velocità (IV)
Il controllo della velocità è possibile solo quando la batteria di alimentazione è collegata.
Premendo il pulsante, le spie accanto al numero della marcia si accendono una dopo l'altra. Maggiore è la marcia, maggiore è la velocità. Una volta raggiunta la velocità più alta, la successiva pressione del pulsante consente di passare alla marcia più bassa. Le marce inferiori sono illuminate in verde, quelle superiori in rosso.

UTILIZZO DELLA MACINATRICE DIRITTA

Quando si utilizzano le mole, è necessario adottare le precauzioni di base. Prima di ogni utilizzo, le mole devono essere ispezionate visivamente per verificare che non vi siano danni e deformazioni. È vietato utilizzare le mole che presentano danni. Le mole non devono essere lanciate, colpite o applicate con violenza sul materiale da lavorare. Ciò può causare la disintegrazione della mola, con conseguenti gravi lesioni.
Il mandrino dell'accessorio non deve sporgere più di 8 mm dal portautensile.
Utilizzare gli accessori per le finalità previste. Ad esempio, non smerigliare con dischi progettati per il taglio, non utilizzare punte da trapano per la fresatura laterale.
Prima di installare gli accessori, impostare la velocità di funzionamento adatta al tipo di accessorio specifico. Dopo l'installazione, lasciare che l'utensile raggiunga la massima velocità di lavoro. Applicare al materiale da lavorare solo accessori rotanti a piena velocità. Non applicare una forza eccessiva, ma solo quella necessaria per la lavorazione corretta. Posizionare i dischi abrasivi lievemente ad angolo rispetto al materiale da lavorare. Posizionare i dischi da taglio perpendicolarmente al taglio previsto. Posizionare le spazzole in modo che la lavorazione sia eseguita dalle estremità dei fili e non le loro superfici laterali.
Al termine della lavorazione, allontanare gli accessori in modo sicuro dal materiale lavorato, quindi spegnere l'elettroutensile e attendere che l'accessorio sia completamente arrestato. Scollegare la batteria dall'elettroutensile e procedere allo smontaggio o alla regolazione.
Il materiale da lavorare deve essere bloccato o supportato in modo da evitare movimenti incontrollati del materiale e delle sue parti durante la lavorazione. A tal fine si possono utilizzare supporti, staffe, morsetti, morse, ecc. Il serraggio deve essere effettuato in

modo da garantire il libero accesso alla superficie di lavoro.
Tenere sempre l'utensile con entrambe le mani per le impugnature isolate (V). Questo renderà il lavoro più sicuro e consentirà un più facile controllo dell'utensile, anche in situazioni impreviste.
Impugnare l'utensile con forza sufficiente per lavorare in sicurezza. Una presa troppo salda può causare affaticamento. Evitare di tenere l'utensile solo con le dita.
Quando si utilizzano accessori avvitati su un madrevite, gli accessori devono essere selezionati in modo che il filetto di fissaggio non sia più lungo del foro in cui verrà avvitato. In questo modo si previene la rottura degli accessori. È opportuno utilizzare mandrini piatti con flange di arresto, privi di tagli o incavi. In questo modo si aumenta l'area di contatto tra il mandrino e l'accessorio e si previene la sua rottura.
Non è consentito utilizzare accessori di diametro superiore a quello specificato nel presente manuale.

Iniziare la lavorazione. In caso di funzionamento continuo, è necessario monitorare il riscaldamento della smerigliatrice e dell'attrezzo e fare delle pause quando la temperatura aumenta. Per evitare il surriscaldamento del motore, si consiglia di fare frequenti pause utilizzando la smerigliatrice e assicurarsi che le fessure di ventilazione siano libere.
Quando si lavora con la smerigliatrice, non esercitare troppa pressione sul materiale da lavorare e non effettuare movimenti improvvisi per non danneggiare l'accessorio o la smerigliatrice stessa.
Quando si eseguono fori o fresature nell'acciaio o nell'alluminio, l'utensile può essere raffreddato con un olio emulsionante o con un liquido di raffreddamento raccomandato per il materiale specifico, mentre l'uso del refrigerante non è raccomandato quando si lavora l'ottone. Nella fase finale dell'esecuzione di fori passanti, la pressione sulla punta deve essere ridotta per evitare rotture o inceppamenti. In caso di inceppamento della punta , spegnere immediatamente l'utensile. Una forte pressione sull'utensile o la scelta di una velocità inadeguata per il tipo di lavorazione da svolgere, causano il sovraccarico dell'utensile, riconoscibile da un notevole riscaldamento delle superfici esterne del corpo dell'utensile.
Non sovraccaricare l'utensile, la temperatura delle superfici esterne non deve mai superare i 60°C.
Dopo aver terminato il lavoro, spegnere l'utensile, scollegare la batteria ed eseguire la manutenzione e l'ispezione visiva.

MANUTENZIONE E RIESAMI

ATTENZIONE! Prima di iniziare regolazioni, interventi di assistenza o manutenzione, staccare la spina dell'utensile dalla presa di corrente o scollegare la batteria dall'utensile Al termine dei lavori, verificare le condizioni tecniche dell'elettroutensile mediante ispezione e valutazione esterna del corpo e dell'impugnatura, del cavo elettrico con spina e flessibile o dell'alloggiamento della batteria, del funzionamento dell'interruttore elettrico, della permeabilità delle fessure di ventilazione, della formazione delle scintille dalle spazzole, del livello di rumorosità dei cuscinetti e degli ingranaggi, della messa in funzione e della scorrevolezza del funzionamento. Durante il periodo di garanzia, l'utente non è autorizzato a installare elettroutensili supplementari né a sostituire alcun componente o elemento, in quanto ciò comporta la perdita dei diritti di garanzia. Eventuali irregolarità riscontrate durante l'ispezione o il funzionamento segnalano la necessità di far riparare l'utensile in un punto di assistenza. Al termine dei lavori, l'involucro, le fessure di ventilazione, gli interruttori, l'impugnatura supplementare e le protezioni devono essere puliti, ad esempio con un getto d'aria (pressione non superiore a 0,3 MPa), una spazzola o un panno asciutto senza l'uso di prodotti chimici o di liquidi per la pulizia. Pulire gli utensili e le impugnature con un panno asciutto e pulito.

KENMERKEN VAN HET GEREEDSCHAP

De haakse slijper is een elektrisch gereedschap voor het slijpen en doorslijpen van metalen en minerale bouwmaterialen zoals baksteen, natuur- en kunststeen, beton, tegels, enz. met behulp van slijpschijven en -schijven die zijn geselecteerd op basis van het materiaal. In geen geval mag het gereedschap worden gebruikt om andere dan de hierboven genoemde materialen te bewerken, bijv. schuren en snijden van hout of polijsten. Een juiste, betrouwbare en veilige werking van de slijpmachine is afhankelijk van een juiste bediening, dus voordat u de slijpmachine gebruikt:

Lees voordat u met het gereedschap gaat werken de volledige handleiding door en bewaar deze.
Altijd oogbescherming gebruiken!
Gebruik geen slijpschijven met een maximaal toegestane omtreksnelheid van minder dan 80 m/s!
Gebruik geen slijpschijven met een maximaal toelaatbare snelheid die lager is dan de snelheid van de slijpmachine.
Let op! Het stof dat vrijkomt bij het schuren van bepaalde oppervlakken kan schadelijk zijn voor de gezondheid of giftig.

De leverancier is niet aansprakelijk voor schade als gevolg van het niet naleven van de veiligheidsvoorschriften en de aanbevelingen in deze handleiding.

UITRUSTING

Het product wordt compleet geleverd, maar vereist montagehandelingen voordat het kan worden gebruikt. Het volgende wordt meegeleverd: oplaadbare accu, laadstation (lader), slijpschijfdeksel, slijpsleutel en hulphandgreep.

TECHNISCHE PARAMETERS

Parameter	Meeteenheid	Waarde
Catalogusnummer		YT-828293
Netspanning	[V]	18 DC
Nominale toeren	[min^{-1}]	3000 - 8500
Diameter van schuurschijf	[mm]	125
Boringdiameter van de schuurschijf	[mm]	22,2
Spindelpunt		M14
Massa	[kg]	1,26
Geluidsniveau		
- geluidsdruk $L_{pA} \pm K_{pA}$	[dB (A)]	89,0 ± 3,0
- vermogen $L_{wA} \pm K_{wA}$	[dB (A)]	97,0 ± 3,0
Trillingsniveau $_{ah,AG}$ ± K (hoofd-/hulphandgreep)	[m/s^2]	7,28 ± 1,5
Isolatieklasse		III
Beschermingsgraad		IPX0
Accu-type		Li-Ion
Accucapaciteit	[Ah]	4
Lader*		
Ingangsspanning	[V]	220 - 240
Netwerkfrequentie	[Hz]	50 / 60
Uitgangsspanning	[V]	21 DC
Uitgangsstroom	[A]	2,4
Nominaal vermogen	[W]	60
Oplaadtijd**	[h]	2

Parameter	Meeteenheid	Waarde
Catalogusnummer		YT-82824
Nominale spanning	[V]	18 DC
Diameter van de gereedschapshouder	[mm]	6
Maximale diameter van de uitrusting	[mm]	25
Schroefdraadmaat van de borgmoer		M15
Nominale toeren	[min^{-1}]	8.000 – 26000
Geluidsniveau		
- geluidsdruk	[dB(A)]	78,0 ± 3,0
- vermogen	[dB(A)]	89,0 ± 3,0
Trillingsniveau	[m/s^2]	2,47 ± 1,5
Beschermingsgraad		IPX0

Parameter	Meeteenheid	Waarde
Massa	[kg]	1,37
Accu-type		Li-Ion

* alleen op modellen die zijn uitgerust met een accu en een lader
** De opgegeven laadtijd geldt alleen voor de accu met de in de tabel vermelde capaciteit

De opgegeven geluidsemissiewaarde is gemeten volgens een standaardtestmethode en kan worden gebruikt om het ene gereedschap met het andere te vergelijken. De opgegeven geluidsemissiewaarde kan worden gebruikt bij de initiële beoordeling van de blootstelling. De aangegeven totale trillingswaarde is gemeten met behulp van de standaard testmethode en kan worden gebruikt om het ene gereedschap met het andere te vergelijken. De opgegeven totale trillingswaarde kan worden gebruikt bij de eerste beoordeling van de blootstelling.
Let op! De trillingsemissie tijdens het gebruik van het gereedschap kan afwijken van de opgegeven waarde, afhankelijk van de manier waarop het gereedschap wordt gebruikt.
Let op! Er moeten veiligheidsmaatregelen ter bescherming van de bediener worden gespecificeerd, die gebaseerd zijn op een beoordeling van de blootstelling onder reële gebruiksomstandigheden (met inbegrip van alle onderdelen van de bedrijfscyclus, zoals de tijd dat het gereedschap wordt uitgeschakeld of stationair draait en de activeringstijd).

ALGEMENE VEILIGHEIDSVOORSCHRIFTEN

LET OP!! Lees al deze instructies. Het niet naleven van de instructies kan leiden tot elektrische schokken, brand of persoonlijk letsel. De term „elektrisch gereedschap“ dat wordt gebruikt in de instructies verwijst naar alle apparaten die worden aangedreven door elektrische stroom zowel bedraad als draadloos.

NALEVEN VAN ONDERSTAANDE INSTRUCTIES

Werkplaats
Houd de werkplek goed verlicht en schoon. Een rommelige werkplek en slechte verlichting kunnen leiden tot ongelukken.
Men dient het gereedschap niet te gebruiken in een omgeving met verhoogd risico op ontploffing die brandbare vloeistoffen, gassen of dampen bevatten. Van elektrisch gereedschap kunnen vonken afkomen die brand kunnen veroorzaken indien deze vonken in aanraking komen met brandbare gassen of dampen.
Geen kinderen of omstanders toelaten tot de werkplaats. Concentratieverlies kan leiden tot controleverlies over het apparaat.

Elektrische veiligheid
De stekker van de elektrische kabel dient te passen in het stopcontact. Men dient de stekker niet aan te passen. Het is verboden gebruik te maken van adapters om op die wijze de stekker geschikt te maken voor het stopcontact. Een niet aangepaste stekker die past op het stopcontact vermindert het risico op elektrische schokken.
Vermijd contact met geaarde oppervlakken zoals buizen, verwarmingen en koelers. Aarding van het lichaam verhoogt het risico op een elektrische schok.
Het elektrisch gereedschap niet blootstellen aan contact met regen of vocht. Water en vocht dat in het elektrische apparaat terecht komt vergroot de kans op een elektrische schok.
De stroomkabel niet overbelasten. Gebruik de stroomkabel niet om het apparaat te dragen of om de stekker uit het stopcontact te trekken. Vermijd contact van de stroomkabel met hitte, olie, scherpe randen en bewegende delen. Een beschadigde stroomkabel verhoogt het risico op een elektrische schok.
In geval van werkzaamheden in de open lucht dient men gebruik te maken van verlengsnoeren die bestemd zijn voor gebruik buitenshuis. Het gebruik van een correcte verlengsnoer vermindert het risico op elektrische schokken.
Indien het gebruik van het elektrische gereedschap in een vochtige omgeving onvermijdbaar is dient men ter bescherming tegen voedingsspanning gebruik te maken van een aardlekschakelaar(RCD). De toepassing van een aardlekschakelaar vermindert het risico op een elektrische schok.

Persoonlijke bescherming
Start de werkzaamheden indien men in een goede lichamelijke en geestelijke conditie verkeerd. Besteed aandacht aan hetgeen dat men doet. Verricht geen werkzaamheden indien men moe is of onder invloed van medicijnen of alcohol. Een moment van onoplettendheid kan leiden tot ernstige verwondingen.
Maak gebruik van persoonlijke beschermingsmiddelen. Draag altijd een veiligheidsbril. Het gebruik van persoonlijke beschermingsmiddelen, zoals stofmaskers, veiligheidsschoenen, helmen en gehoorbeschermers verminderen het risico op ernstig lichamelijk letsel.
Voorkom het onbedoeld inschakelen van gereedschap. Controleer of de elektrische schakelaar zich in de positie “uit” bevindt voordat het gereedschap wordt aangesloten op het elektriciteitsnet. Het vasthouden van het apparaat met de vinger op de schakelaar of het aansluiten van het elektrische apparaat op het moment dat de schakelaar op “aan” staat kan leiden tot ernstig persoonlijk letsel.

Voordat men het elektrische gereedschap inschakelt dient men eventuele sleutels en andere gereedschappen die zijn gebruikt voor het instellen te verwijderen. Een sleutel die is achtergelaten op de roterende onderdelen van het gereedschap kunnen leiden tot ernstige verwondingen.
Blijf in evenwicht. Blijf de gehele tijd in de juiste houding. Dit maakt het makkelijker het elektrische apparaat onder controle te houden in geval van onverwachte situaties tijdens het gebruik.
Maak gebruik van beschermende kleding. Draag geen loszittende kleding en sieraden. Houd het haar, kleding en werkhandschoenen uit de buurt van bewegende delen van het elektrische gereedschap. Loszittende kleding, sieraden of lange haren kunnen in aanraking komen met de bewegende delen van het gereedschap. **Maak gebruik van stofafscheiders of stofbakken indien van toepassing. Zorg ervoor dat dit correct wordt vastgemaakt.** De toepassing van een stofafzuiging vermindert het risico op ernstige verwondingen.

Gebruik van het elektrische apparaat
Het elektrische apparaat niet belasten. Maak gebruik van gereedschap dat nodig is voor de desbetreffende werkzaamheden. Correct gereedschap dat bestemd is voor de desbetreffende werkzaamheden zorg voor efficiëntere en veiligere werkzaamheden.
Maak geen gebruik van het elektrische gereedschap indien de schakelaar niet werkt. Gereedschap dat niet kan worden gecontroleerd door middel van de schakelaar is gevaarlijk en dient te worden gerepareerd.
Trek de stekker uit het stopcontact voordat men het apparaat gaat afstellen, toebehoren gaat vervangen of voordat men het gereedschap wilt opslaan. Dit voorkomt het onbedoeld inschakelen van het elektrische gereedschap.
Bewaar het gereedschap buiten het bereik van kinderen. Laat ongeschoolde personen geen gebruik maken van het gereedschap. Het elektrisch gereedschap kan gevaarlijk zijn in de handen van ongeschoolde personen.
Zorg voor het juiste onderhoud van het gereedschap. Controleer het gereedschap op fouten of loszittende onderdelen. Controleer de onderdelen op beschadigingen. In geval van eventuele gebreken dient men dit te repareren voordat men gebruik gaat maken van het elektrische apparaat. Veel ongelukken worden veroorzaakt door onjuist onderhouden gereedschap. **Houd snijgereedschappen scherp en schoon.** Goed onderhouden snijgereedschappen zijn makkelijker te controleren tijdens de werkzaamheden.
Gebruik elektrisch gereedschap en accessoires in overeenstemming met deze instructies. Gebruik gereedschappen voor het beoogde doel, rekening houdend met het type en de arbeidsomstandigheden. Het gebruik van gereedschappen voor andere werkzaamheden dan de bestemming daarvan kan de kans op gevaarlijke situaties te verhogen.

Reparatie
Repareer het gereedschap alleen op de daarvoor gerechtigde plaatsen en maak alleen gebruik van originele onderdelen. Dit garandeert een goede veiligheid van het elektrisch gereedschap**.**

AANVULLENDE VEILIGHEIDSINSTRUCTIES VOOR SCHIJFSCHUURMACHINES EN POLIJSTMACHINES

Het gereedschap is alleen ontworpen voor schuren, schuren met schuurpapier, schuren met staalborstels en snijden. Maak uzelf vertrouwd met alle waarschuwingen, instructies, illustraties en specificaties die bij het elektrische gereedschap worden geleverd. Het niet naleven van alle onderstaande instructies kan een elektrische schok, brand en / of ernstig letsel tot gevolg hebben.
Bouw dit gereedschap niet om voor werkzaamheden waarvoor het niet door de fabrikant ontworpen en gespecificeerd is. Een dergelijke ombouw zal leiden tot verlies van controle en ernstig letsel veroorzaken.
Het is verboden het gereedschap te gebruiken als polijstmachine of op een andere manier dan in de gebruiksaanwijzing beschreven staat. Werken met het gereedschap waarvoor het niet is bedoeld, kan een risico vormen en letsel veroorzaken.
Gebruik geen accessoires die niet zijn ontworpen en niet zijn aanbevolen door de fabrikant. Het feit dat de accessoires op het gereedschap kunnen worden gemonteerd, betekent niet dat ze een veilig werk garanderen.
De maximale snelheid van de accessoires moet gelijk zijn aan of groter zijn dan de maximale snelheid van het gereedschap. Accessoires met een lagere snelheid dan de snelheid van het gereedschap kunnen tijdens het gebruik in stukken breken.
De externe diameter en dikte van de accessoires moeten binnen het gespecificeerde groottebereik voor het gereedschap vallen. Accessoires van onjuiste afmetingen kunnen niet goed worden afgedekt en gehanteerd.
De maat van het bevestigingsgat voor wieltjes, schijven, flenzen en ander toebehoren moet overeenkomen met de maat van de spindel van het gereedschap. Accessoires, waarvan de grootte van het montagegat komt niet overeen met de grootte van de gereedschapsspindel, zullen na het starten beginnen te vibreren, wat tot verlies van controle over het gereedschap kan leiden.
Gebruik geen beschadigde accessoires. Controleer vóór elk gebruik de staat van de accessoires op de aanwezigheid van spatten, scheuren en overmatige slijtage. Als u de accessoires laat vallen, controleert u deze op schade of plaatst u nieuwe, onbeschadigde accessoires. Nadat u de accessoires hebt geïnspecteerd en geïnstalleerd, plaatst u uzelf en omstanders buiten het rotatievlak van het accessoire en voert u het gereedschap vervolgens een minuut lang uit met de maximale snelheid. Slechte accessoires worden tijdens de test beschadigd.
Gebruik persoonlijke beschermingsmiddelen. Gebruik afhankelijk van de toepassing gezichtsbescherming, bril of veiligheidsbril. Gebruik indien nodig stofmaskers, gehoorbescherming, handschoenen en schorten om te beschermen tegen kleine fragmenten van accessoires of werkmaterialen. Oogbescherming moet in staat zijn om rondvliegende deeltjes die

tijdens de werking ontstaan, te stoppen. Het stofmasker moet het stof kunnen filteren dat tijdens het gebruik wordt gegenereerd. Te lange blootstelling aan lawaai kan gehoorverlies veroorzaken.
Houd een veilige afstand tussen de werkplek en buitenstaanders. Personen die de werkplek betreden, moeten persoonlijke beschermingsmiddelen gebruiken. Fragmenten die tijdens het werk worden gemaakt of fragmenten van beschadigde accessoires kunnen uit de directe omgeving van de werkplek vliegen.
Wanneer u werkzaamheden uitvoert waarbij de schijf in aanraking kan komen met verborgen elektrische leidingen of stroomkabels die onder spanning staan, mag u de polijstmachine alleen vasthouden met geïsoleerde handgrepen. De schijf kan in contact met een stroomvoerende draad ertoe leiden dat de metalen onderdelen van het gereedschap onder spanning komen, waardoor de bediener van het gereedschap een elektrische schok kan krijgen.
Plaats het netsnoer uit de buurt van de draaiende delen van het gereedschap. In geval van verlies van controle over het gereedschap, kan het snoer worden doorgesneden of worden gevangen en kan de hand of arm van de bestuurder in de draaiende machineonderdelen worden getrokken.
Zet het gereedschap nooit neer totdat de draaiende delen volledig tot stilstand zijn gekomen. Roterende elementen kunnen de grond “vangen” en het gereedschap uit de hand trekken.
Start het gereedschap nooit tijdens het verplaatsen. Door per ongeluk contact met de draaiende delen kan de kleding worden gevangen en naar binnen worden getrokken en kan het gereedschap in contact komen met het lichaam van de gebruiker.
Reinig regelmatig de ventilatieopeningen van het gereedschap. De motorventilator zuigt stof aan dat ontstaat tijdens het gebruik van het gereedschap. Overmatige ophoping van metaaldeeltjes in het stof verhoogt het risico van een elektrische schok.
Gebruik het gereedschap niet in de buurt van ontvlambare materialen. Vonken tijdens het werk kunnen brand veroorzaken.
Gebruik geen accessoires die vloeistofkoeling vereisen. Water of koelvloeistof kan een elektrische schok veroorzaken.
De schroefdraadgrootte van de accessoires moet overeenkomen met de schroefdraad van de polijstmachine. Bij accessoires die op een flens worden gemonteerd, moet het montagegat voor de accessoires overeenkomen met de montagemaat van de flens. Accessoires die niet in de houder van het elektrisch gereedschap passen, veroorzaken onbalans, overmatige trillingen en kunnen leiden tot verlies van controle over de machine.

Waarschuwingen met betrekking tot het terugveren van het gereedschap naar de bediener
De reflectie van het gereedschap naar de bediener is een plotselinge reactie op een geblokkeerde of geklemde roterende schijf, borstelpolijstband of een ander accessoire. Een blokkering of vastklemming zorgt ervoor dat het draaiende accessoire plotseling stopt, waardoor het elektrische gereedschap in de tegenovergestelde richting van de rotatie van het accessoire draait.
Als de schuurschijf bijvoorbeeld door het werkstuk geblokkeerd of geklemd wordt, kan de rand van de schijf die in het klempunt komt, zich in het oppervlak van het materiaal ingraven, waardoor de schijf naar buiten komt of wordt uitgeworpen.
De schuurschijf kan ook in de richting van of van de bediener weg bewegen, afhankelijk van de bewegingsrichting van de schuurschijf op het klempunt. Schuurschijven kunnen ook breken onder deze omstandigheden.
Het terugveren van het gereedschap naar de bediener is het gevolg van onjuist gebruik en / of niet-naleving van de instructies in de bedienershandleiding. Verschijnselen kunnen worden vermeden door de onderstaande aanbevelingen op te volgen.
Gebruik een stevige greep op het gereedschap en een juiste houding van lichaam en hand om de krachten die tijdens het terugveren ontstaan te weerstaan. Gebruik altijd een extra handgreep, als deze bij het gereedschap wordt geleverd, zorgt dit voor maximale controle tijdens rebound of onverwachte rotatie bij het starten van het gereedschap. De operator kan de rotatie of het terugveren van het gereedschap controleren als de juiste voorzorgsmaatregelen worden genomen.
Plaats uw hand nooit in de buurt van de draaiende delen van het gereedschap. Roterende elementen kunnen, tijdens het terugveren, in aanraking komen met de hand.
Sta niet in de zone waarin het gereedschap zal bewegen tijdens het terugveren. Het terugveren richt het gereedschap in de tegenovergestelde richting van de draairichting van de schuurschijf, in de plaats van de blokkering ervan.
Let vooral op bij het werken in de buurt van hoeken, scherpe randen, etc. Vermijd het stoppen en vastlopen van de schuurschijf. Bij het bewerken van hoeken of randen bestaat een verhoogd risico op vastlopen van de schuurschijf, wat kan leiden tot verlies van controle of terugveren van het gereedschap.
Gebruik geen zaagkettingschijven voor houtbewerking, gesegmenteerde diamantschijven met een perifere opening tussen de segmenten van meer dan 10 mm of tandzagen. Dergelijke schijven veroorzaken vaak terugveren en verlies van controle over het gereedschap.

Waarschuwingen met betrekking tot slijpen en snijden
Gebruik alleen schijven die geschikt zijn voor gebruik met het gereedschap en de afschermingen die zijn ontworpen voor het type schijf. Schijven waarvoor het apparaat niet is ontworpen, kunnen niet goed worden afgeschermd en zijn niet veilig.
Een bolle schijf moet zodanig worden gemonteerd dat het slijpvlak niet buiten het vlak van de beschermingsflens van de afscherming uitsteekt. Een onjuist gemonteerde schijf die boven de afscherming uitsteekt, vormt een risico voor de veiligheid tijdens het gebruik.
De afscherming moet stevig aan het gereedschap worden bevestigd en in een positie worden geplaatst die maximale veiligheid biedt, zodat het kleinste gedeelte van de schijf in de richting van de bediener wordt blootgesteld. De afdekking helpt de bediener te beschermen tegen gebroken schijvenfragmenten en voorkomt onbedoeld contact met de schijf.
De schijf moet worden gebruikt zoals bedoeld. Bijvoorbeeld: niet slijpen met een snijschijf. Snijdende slijpschijven zijn

ontworpen voor perifere belasting, de zijdelingse krachten die op de snijschijf worden uitgeoefend, kunnen ervoor zorgen dat deze uiteenvalt.
Gebruik altijd onbeschadigde klemschijven, die in de juiste maat voor de slijpschijf zijn. De juiste klemming van de slijpschijf vermindert de kans op beschadiging van de slijpschijf. De klemschijven van de doorslijpschijven kunnen afwijken van de klemschijven van de slijpschijven.
Gebruik geen versleten slijpschijven van grotere gereedschappen. Een schuurschijf met een grotere diameter is niet ontworpen voor de hogere snelheid van kleinere gereedschappen en kan breken.
Als u schijven voor tweeërlei gebruik gebruikt, gebruik dan altijd een beschermkap die geschikt is voor het type werk. Het gebruik van de verkeerde bescherming kan ertoe leiden dat de gewenste mate van bescherming niet wordt geboden, wat kan leiden tot ernstig letsel.

Waarschuwingen met betrekking tot het snijden
Het zaagblad niet "vastzetten" of te veel druk uitoefenen. Probeer niet te diep te snijden. Overmatige spanning van het zaagblad verhoogt de belasting en de gevoeligheid voor verdraaiing of vastgrijpen van het zaagblad in de snijspleet, wat het risico op terugslag voor de bediener of beschadiging van het zaagblad verhoogt.
Plaats uw lichaam niet in de snijlijn of achter een draaiend zaagblad. Als het zaagblad tijdens het gebruik van de machine van het lichaam van de gebruiker af beweegt, kan de terugslag in de richting van de gebruiker het roterende zaagblad en het gereedschap in de richting van de gebruiker sturen.
Als het zaagblad vastzit of als het snijden om welke reden dan ook wordt onderbroken, schakel dan het gereedschap uit en houd het stil totdat het zaagblad volledig stopt met draaien. Probeer nooit het roterende zaagblad uit de gleuf te rijden, omdat dit kan leiden tot een terugslag naar de gebruiker. De redenen moeten worden gevonden en er moeten passende maatregelen worden genomen om te voorkomen dat het zaagblad komt vast te zitten.
Hervat het snijden in het materiaal niet. Laat de zaag nominale snelheid bereiken en steek ze dan pas voorzichtig in de snijsleuf. Het zaagblad kan worden vastgeklemd, uitgetrokken of teruggeslingerd worden in de richting van de bediener als de snede in het materiaal wordt hervat.
Platen en andere overmaatse materialen moeten worden ondersteund om het risico van vastklemmen en terugkaatsen naar de operator te minimaliseren. Overmaatse materialen hebben de neiging om te buigen onder hun eigen gewicht. De steunen moeten onder het materiaal worden geplaatst, dicht bij de snijlijn en dicht bij de rand van het materiaal, aan beide zijden van de snijlijn.
Wees bijzonder voorzichtig bij het maken van insnijdingen in muren en andere onbekende oppervlakken. Een uitstekend zaagblad kan door gas- of elektriciteitskabels of andere voorwerpen snijden die een terugslag in de richting van de gebruiker kunnen veroorzaken.
Probeer niet in een boog te snijden. Overbelasting van het mes verhoogt de belasting en gevoeligheid voor draaien of vastlopen in de sleuf van de snede en de kans op terugslag naar de gebruiker of scheuren van het mes, wat kan leiden tot ernstig letsel.

Waarschuwingen met betrekking tot schuren met schuurpapier
Gebruik schuurpapier van de juiste grootte. Een grote hoeveelheid schuurpapier dat uit de schijf steekt, kan letsel. Veroorzaken en het risico op vastlopen, scheuren of terugkaatsing van de rug naar de gebruiker vergroten.

Waarschuwingen met betrekking tot het werken met het gereedschap
Wees voorzichtig, want ook bij normaal gebruik worden er draadsplinters uit de borstel geslingerd. Overbelast de draden niet door te veel kracht op de borstel uit te oefenen. De draden kunnen gemakkelijk lichte kleding en/of huid doorboren.
Als het gebruik van afdekkingen wordt aanbevolen tijdens de werking van een draadborstel, moet elk contact tussen de borstel en de afdekking worden voorkomen. Een draadborstel kan onder belasting en centrifugale kracht zijn diameter vergroten.

Waarschuwingen met betrekking tot het schuren
Laat geen losse delen van de polijstschijf of het bevestigingssnoer vrij ronddraaien. Losse en draaiende snaren kunnen in de vingers verstrikt raken of in het werkstuk vast komen te zitten.

AANVULLENDE VEILIGHEIDSINSTRUCTIES VOOR RECHTE SLIJPERS

Het toestel is enkel bestemd voor het slijpen, polijsten en werken met een staaldraadborstel bestemd voor beitel-en snijwerk. Lees aandachtig alle meegeleverde waarschuwingen, instructies, illustraties en specificaties . Niet naleven van de benedenvermelde instructies kan tot elektrocutie, brand en/of ernstige letsels leiden.

Gebruik geen accessoires die niet ontworpen en aanbevolen zijn door de producent. Het feit dat deze accessoires op het toestel kunnen worden gemonteerd, betekent niet dat ze een veilige werking garanderen.
Het nominale toerental van accessoires kan hoger of gelijk aan het maximale toerental van het toestel zijn. Accessoires met een lager toerental dan dat van het toestel kunnen in stukken uiteenvallen tijdens de werking.
De externe diameter en de dikte van accessoires moet overeenkomstig zijn met de technische dimensies bestemd voor het toestel.

Accessoires die daaraan niet voldoen kunnen niet op de juiste wijze worden gecontroleerd.
De afmetingen van de bevestigingsopening van de wielen, schijven, flenzen en andere accessoires moeten in de spil van het toestel passen. Accessoires met afmetingen die daaraan niet beantwoorden zullen na inschakeling vibreren, wat controleverlies van het toestel kan veroorzaken.
Schijfspillen, polijstschijven, snijschijven moeten volledig in de daarvoor bestemde klem of boorkop worden gemonteerd. Indien de spil op een onvoldoende wijze wordt vastgehouden en/of te ver uitsteekt, kan het loskomen en worden uitgeworpen met een grote snelheid
Gebruik geen beschadigde accessoires. Controleer vóór elke gebruik de staat van de accessoires: slijpschijven voor de aanwezigheid van barsten en slijtage, polijstschijven voor de aanwezigheid van barsten, slijtage en sporen van overmatig gebruik, staaldraadborstels voor de aanwezigheid van losse en gebarsten stalen draden. In geval dat een accessoire op de grond valt, controleer deze voor schade en indien nodig monteer een er nieuw zonder schade. Na visuele inspectie en installatie van de accessoires, zorg ervoor dat jezelf en omstanders zich buiten het bereikvlak van de accessoires bevinden. Schakel het toestel vervolgens voor één minuut op maximaal toerental in. Tijdens de test zullen de beschadigde accessoires worden vernield.
Maak gebruik van persoonlijke beschermingsmiddelen. Afhankelijk van toepassing gebruik gezichtsbeschermers, brillen of veiligheidsbrillen, Indien vereist, gebruik stofmaskers, oorbeschermers, handschoenen en werkkledij die tegen kleine accessoirefragmenten en materialen bescherming bieden. Oogbeschermers moeten in staat zijn om rondvliegende fragmenten tegen te houden. De stofmasker moet de stof die tijdens de werkzaamheden ontstaan is, kunnen filtreren. Een te lange blootstelling aan lawaai kant ot gehoorverlies leiden.
Zorg ervoor dat er voldoende afstand is tussen de werkplaats en omstanders. Personen die de werkplaats betreden, dienen van persoonlijke beschermingsmiddelen gebruik te maken. Scherven van beschadigde accessiores die tijdens de werkzaamheden kunnen ontstaan, kunnen buiten de directe werkomgeving kunnen worden weggeworpen.
Tijdens de werkzaamheden, kan het ingeschakelde toestel met een verborgen draad onder stroom contact maken. Houd het toestel met behulp van geïsoleerde handgrepen vast. Contact met een een verborgen draad onder stroom kan de metalen elementen van het toestel onder stroom zetten, wat tot elektrocutie van de operator kan leiden.
Tijdens het inschakelen, houd het toestel met beide handen vast. Het toerental van de motor die tot de maximale snelheid versnelt, kan tot verplaatsing van het toestel leiden.
Indien mogelijk, gebruik klemmen om het te bewerken element vast te houden. Houd nooit een klein element met één hand en het toestel met de andere tijdens de werkzaamheden vast. Gebruik van klemmen voor te bewerken elementen zal de operator in staat stellen om het toestel met de handen te controleren. Ronde materialen zoals spillen of buizen kunnen roteren tijdens het snijden en kunnen tot beklemming of een onverwachte beweging in de richting van de operator leiden.
Zorg ervoor dat de stroomkabel zich ver van bewegende elementen bevindt. In geval van controleverlies over het toestel, kan de kabels worden doorgesneden of gegrepen terwijl de hand of de arm van de operator in de bewegende elementen van de machine worden getrokken.
Het toestel mag niet worden weggezet voordat alle bewegende elementen tot stilstand zijn gekomen. De bewegende elementen kunnen de ondergrond „grijpen” en het toestel oncontroleerbaar maken.
Na vervanging van de accessoires, voordat het toestel wordt ingeschakeld of afgesteld, controleer of de spilmoer, boorkop of om het even welk afstelinrichting veilig werd ingedraaid. Losgekomen afstelinrichting kan zich onverwacht verplaatsen en tot controleverlies leiden waardoor de losgekomen elementen drastisch zullen worden weggeworpen.
Schakel het toestel niet in tijdens het verplaatsen ervan. Toevallig contact met de bewegende elementen kan tot het grijpen in intrekken van de kledij en verolgens tot contact van toestel met het lichaam van de operator leiden.
Reinig regelmatig de ventilatieopeningen van het toestel. De motorventilator trekt de stof naar het toestel toe tijdens de werking, Overtollige opstapeling van metaalresten in de stof vergroot het gevaar tot elektrocutie.
Gebruik het toestel niet in de nabije omgeving van lichtontvlambare materialen. Mogelijke vonken kunnen brand veroorzaken.
Gebruik geen accessoires die koeling met vloeistoffen vereisen. Water en koelvloeistof kunnen tot elektrische schokken leiden.

Waarschuwingen met betrekking tot weerkaatsing van het toestel in de richting van de operator
Weerkaatsing van het toestel in de richting van de operator is een plotse reactie op een geblokkeerde of geklemde draaischijf, tape die de borstel polijst of een andere accessoire. De blokkade of beklemming veroorzaakt een plotse stopzetting van het bewegende accessoire met een omwenteling van het elektrotoestel in de tegenovergestelde zijde van de onwenteling van het accessoire als gevolg.

Bij voorbeeld, indien de slijpschijf geblokkeerd of geklemd is door het bewerkte voorwerp, schijfrand, die tot het klempunt ingaat, kan zich in de materiaaloppervlakte verdiepen waardoor de schijf vrijkomt of uitgeworpen wordt. De schijf kan ook in de richting naar de operator en in de richting van de operator vrijkomen, afhankelijk van bewegingsrichting van de slijpschijf op de plaats van beklemming. Slijpschijven kunnen ook in die omstandigheden barsten.

Weerkaatsing van het toestel in de richting van de operator is het resultaat van verkeerd gebruik en/of het niet naleven van de in deze instructie opgegeven aanbevelingen. Deze verschijnselen kunnen worden vermeden door het neleven van de hieronder vermelde aanbevelingen.

Gebruik de handgrepen en zorg ervoor dat de positie van de handen en het lichaam correct zijn waardoor het mogelijk zal zijn om de weerkaatsingskrachten te kunnen weerstaan. De operator is in staat om de omwentelingen of de weerkaatsing van het element te controleren, indien hij de gepaste voorzorgsmaatregelen zal toepassen.
Wees bijzonder voorzichtig tijdens de werking in de nabijheid van hoeken, scherpe randen e.d. Vermijd de verhoging en beklemming van de slijpschijf. Tijdens het bewerken van hoeken en randen bestaat een verhoogde risico voor beklemming van de slijpschijf, wat tot controleverlies over het toestel of weerkaatsing van het toestel kan leiden.
Het is verboden om getande cirkelzaagbladen te gebruiken. Bladen kunnen tot veelvoorkomende weerkaatsingen en controleverlies over het toestel leiden.
Gebruik het toestel dat in het materiaal wordt geplaatst in dezelfde richting waarvan de snijrand uit het materiaal uitkomt (dezelfde richting in dewelke snippers worden uitgegooid). Gebruik van het toestel in verkeerde richting zal ertoe leiden dat de snijdende rand van het toestel uit het materiaal zal vrijkomen en het toestel in de stuurrichting zal trekken.
Tijdens het gebruik van roterende vijlen, snijschijven, snel snijdende snijmachines of snijmachines uit verbrandingscarbide, dient het bewerkte materiaal altijd veilig te worden gemonteerd. Deze accessoires kunnen gegrepen worden indien ze in zaagsnede gekanteld worden en kunnen een weerkaatsing veroorzaken. Indien een snijdende schijf gegrepen wordt zal ze gewoonlijk barsten. Indien de roterende vijl of de snijmachine uit verbrandingscarbide worden gegrepen, kunnen ze uit de zaagsnede vrijkomen en tot controleverlies over het toestel leiden.

Waarschuwingen met betrekking tot het slijpen en snijden met behulp van slijpschijven
Gebruik enkel schijven die bestemd zijn voor werkzaamheden met het toestel en behuizingen die ontworpen zijn voor een gegeven soort van werk. Slijp bijvoorbeeld schuurschijven niet met de rand. Schuurschijven voor het snijden zijn bestemd voor perifere belasting, de zijdelingse krachten van zulke schijf kunnen ertoe leiden dat de schijf uiteenvalt.
In geval van schuurkegels en pinnen met schroefdraden, gebruik enkel onbeschadigde spillen van schijven met vlakke flenzen met correcte afmeting en lengte. Gebruik van het juiste spillen zal de vorming van barsten reduceren.
Vermijd beklemmingen van snijschijven en druk erop niet te hard. Probeer de snijdiepte niet te vergroten. Overbelasting van de schijf vergroot de uitgeoefende belasting, mogelijkheid tot verdraaiing en scheuren tijdens het snijden alsook de waarschijnlijkheid van weerkaatsing of vernieling van de schijf.
Plaats de handen niet in de lijn of achter de spinnende schijf. Indien de schijf zich tijdens de werkzaamheden van de handen verwijdert, dan in geval van weerkaatsing zal de spinnende schijf en het toestel zich in de richting van de operator richten.

Indien de schijf gegrepen, geblokkeerd werd of in geval van pauze in het snijden om willekeurige reden, schakel het toestel uit en wacht totdat de schijven tot volledige stilstand komen. Probeer nooit een snijdende schijf uit de zaagsnede vrij te geven indien deze in beweging is, omdat dan de schijf kan worden weerkaatst.
Vind de oorzaken en pas gepaste stappen toe om de oorzaak voor het blokkeren van de schijf te elimineren.
Hervat het snijden van het bewerkte materiaal niet. Laat de schijf de maximale snelheid bereiken en hervat enkel dan heel voorzichtig het snijden. De schijf kan geblokkeerd worden, uit het materiaal vrijkomen of weerkaatsen indien het elektrotoestel in het bewerkte materiaal wordt ingechakeld.
Om beklemming of weerkaatsing van de schijf te vermijden, dienen de panelen en andere te grote verwerkte materialen te worden ondersteund. Grote materialen hebben de neiging om te buigen onder hun eigen gewicht. De steunen dienen onder het te bewerken materiaal te worden geplaatst dichtbij de snijlijn en dichtbij de rand, aan beide zijden van de snijlijn. **Wees bijzonder voorzichtig tijdens het snijden van holtes in wanden of andere oppervlakken.** De schijf kan kabels voor gas, water en elektriciteit en voorwerpen, die weerkaatsing zullen veroorzaken, doorsnijden.

Waarschuwingen met betrekking tot werkzaamheden met de staaldraadborstel
Wees voorzichtig, omdat de scherven van de draden ook tijdens normale werkzaamheden kunnen loskomen. Zet een niet te grote druk op de draden van de borstel. De borsteldraden kunnen heel gemakkelijk dun kledij en/of huid doorsnijden.
Alvorens de borstel te gebruiken, laat de borstels hun werksnelheid bereiken. Sta nooit voor of in de borstellijn terwijl de borstel hun werksnelheid bereikt. Losse draadscherven of draden zullen tijdens deze operatie loskomen.
Houd afstand van het onder de vibrerende borstel komende materiaal. Tijdens de werking kunnen kleine scherven en draadfragmenten weggeworpen worden met een grote snelheid en de huid doorsnijden.

BATTERIJ ONDERHOUD

Veiligheidsinstructies voor het opladen van de oplaadbare accu
Let op! Alvorens op te laden moet u controleren of de behuizing van de voeding, het snoer en de stekker niet gebarsten of beschadigd zijn. Het is verboden om een defect of beschadigd oplaadstation en stroomvoorziening te gebruiken! Gebruik alleen het bijgeleverde laadstation en de bijgeleverde netadapter om de accu's op te laden. Gebruik van een andere voeding kan brand of beschadiging van het gereedschap tot gevolg hebben. Het opladen van de accu kan alleen plaatsvinden in een afgesloten ruimte, droog en beveiligd tegen onbevoegde toegang, vooral van kinderen. Gebruik het laadstation en de stroomconvertor niet zonder voortdurend toezicht van een volwassene! Als het nodig is de laadruimte te verlaten, koppelt u de lader los van het lichtnet door de voeding uit het stopcontact te halen. Als er rook, een verdachte geur, enz. uit de lader komt, trek dan onmiddellijk de lader uit het stopcontact!

Het gereedschap wordt geleverd met een niet-geladen accu, dus voordat u met het werk begint moet u deze opladen volgens de hieronder beschreven procedure met behulp van de meegeleverde voeding en het oplaadstation. Li-ion-accu's vertonen niet het zogenaamde "geheugeneffect", waardoor u ze op elk gewenst moment kunt opladen. Het wordt echter aanbevolen om de accu te ontladen tijdens normaal gebruik en deze vervolgens volledig op te laden. Als het door de aard van het werk niet mogelijk is de accu elke keer op deze manier te behandelen, moet dat op zijn minst om de paar of zo cycli gebeuren. De accu's mogen in geen geval worden ontladen door de elektroden te kortsluiten, omdat dit onherstelbare schade aanricht! Controleer ook de laadtoestand van de accu niet door de elektroden te kortsluiten en te controleren op vonken.

Opslag van oplaadbare accu
Om de levensduur van de oplaadbare accu te verlengen, moeten de juiste opslagomstandigheden worden gegarandeerd. De accu kan ongeveer 500 cycli van "opladen - ontladen" aan. Bewaar de accu in een temperatuurbereik van 0 tot 30 graden Celsius, met een relatieve luchtvochtigheid van 50%. Om de accu voor een lange tijd op te bergen, moet deze worden opgeladen tot een capaciteit van ongeveer 70%. In het geval van een langere opslag moet de accu regelmatig, eenmaal per jaar worden opgeladen. Laat de accu niet te lang ontladen, omdat dit de levensduur verkort en onherstelbare schade aanricht. Tijdens de opslag zal de accu geleidelijk leeg raken als gevolg van lekkage. Het zelfontladingsproces is afhankelijk van de opslagtemperatuur, hoe hoger de temperatuur, hoe sneller het ontlaadproces. Als accu's verkeerd worden opgeborgen, kan er elektrolyt gaan lekken. In geval van lekkage moet de lekkage worden beveiligd met een neutraliserend middel, in het geval van contact van de elektrolyt met de ogen, de ogen spoelen met veel water en dan onmiddellijk een arts raadplegen. **Het is verboden om het gereedschap met een beschadigde accu te gebruiken.** Als de accu volledig is opgebruikt, breng haar dan naar een gespecialiseerd afvalverwerkingscentrum voor dit type afval.

Transport van accu's
Lithium-ionaccu's worden volgens de wettelijke voorschriften als gevaarlijke stoffen behandeld. De gebruiker kan het product met de accu en de accu's zelf over land vervoeren. Aan aanvullende voorwaarden hoeft niet te worden voldaan. In het geval van transport naar derden (bijvoorbeeld verzending per koerier), moet u voldoen aan de regels voor het vervoer van gevaarlijke materialen. Neem voor de verzending contact op met iemand met de juiste kwalificaties in deze materie.
Het is verboden om beschadigde accu's te vervoeren. Tijdens het transport dienen gedemonteerde accu's uit het gereedschap te worden verwijderd, de blootliggende contacten moeten worden vastgezet, bijv. afgedicht met isolatietape. Bevestig de accu's zodanig in de verpakking dat ze zich tijdens het transport niet in de verpakking verplaatsen. De nationale voorschriften met betrekking tot het vervoer van gevaarlijke materialen moeten ook in acht worden genomen.

Oplaadbare accu
Slechts één van de vermelde YATO 18 V Li-Ion accu's kan worden gebruikt voor de stroomvoorziening: YT-82842, YT-82843, YT-82844 en YT-82845, die alleen kunnen worden opgeladen met YATO opladers YT-82848 of YT-82849. Het is verboden om andere accu's te gebruiken met een andere nominale spanning en die niet overeenkomen met de accu-contactdoos van het apparaat. Het is verboden om het stopcontact en/of de accu te vervangen om ze in elkaar te passen.
Steek de accu in het stopcontact met de contacten naar de binnenkant van het apparaat gericht totdat de vergrendeling van de accu vastklikt. Controleer of de accu niet losraakt tijdens het gebruik. Maak de accu los door de vergrendeling ingedrukt te houden en vervolgens de accu uit de behuizing van het apparaat te schuiven.

Accu opladen
Let op! Koppel voor het opladen de stroomtoevoer van het laadstation los van het lichtnet door de stekker uit het stopcontact te halen. Reinig eveneens de accu en de accupolen van vuil en stof met een zachte, droge doek.
De accu heeft een ingebouwde laadindicator. Door op de netschakelaar te drukken gaan dioden (II) branden, hoe meer er oplichten, hoe meer de accu is opgeladen. Als de LED's niet oplichten wanneer de knop wordt ingedrukt, is de accu ontladen.
Sluit de accu aan op het gereedschap.
Schuif de accu in de oplaadbus (V).
Steek de lader in een stopcontact.
De rode LED zal oplichten, wat het laadproces aangeeft.
Wanneer het opladen voltooid is, gaat de rode LED uit en gaat de groene LED branden om aan te geven dat de accu volledig is opgeladen.
Trek de stekker van de lader uit het stopcontact.
Trek de accu uit het laadstation door op de accuvergrendelingsknop te drukken.

Let op! Als de groene LED oplicht wanneer de lader op het lichtnet is aangesloten, is de accu volledig opgeladen. In dit geval zal de lader het laadproces niet starten.

MONTAGE VAN HAAKSE SLIJPER ACCESSOIRES

Montage van de schuurschijfbescherming
Plaats hiertoe de schijfbescherming op het cilindrische gedeelte van het lichaam rond de spindel en zet deze met een schroef

of klem op de beschermkap vast, zodat de beschermkap recht, stevig en stevig vastzit. Stel de schuurschijfbescherming zo af dat het onbeschermde deel van de schijf zo ver mogelijk van de hand van de slijper verwijderd is. Gebruik de slijpmachine nooit zonder correct gemonteerde beschermkap!
Bij de schuurmachine wordt een beschermkap geleverd die alleen voldoende bescherming biedt bij het schuren met schuurschijven en schijven met schuurpapier en sommige draadborstels. De op de spindel gemonteerde schijf mag niet buiten de zijrand van de afscherming uitsteken. Neem voor andere toegestane werkzaamheden contact op met de fabrikant voor een afscherming die voor dat soort werkzaamheden is ontworpen.
Als een type A afscherming (voor het snijden) wordt gebruikt om het zijvlak te slijpen, kan de afscherming het werkstuk verstoren, waardoor het gereedschap slecht onder controle kan worden gehouden. Wanneer een type B afscherming (voor het slijpen) wordt gebruikt voor het doorsnijden met een slijpschijf, neemt het risico op blootstelling aan vonken en deeltjes toe, evenals aan delen van de schijf als deze breekt. Bij gebruik van een type A (voor het snijden), type B (voor het slijpen) of type C (gecombineerd) afscherming voor het snijden of slijpen van het zijoppervlak van beton of steen, neemt het risico op blootstelling aan stof en verlies van controle als gevolg van stuiteren naar de operator toe. Bij gebruik van een type A (voor het snijden), type B (voor het slijpen) of type C (gecombineerd) afscherming met een schijfdraadborstel van een dikte die ervoor zorgt dat de borstel buiten de kraag van het deksel uitsteekt, kan dit ertoe leiden dat de draden het deksel grijpen, waardoor de draden zullen breken.

Montage van de extra handgreep
Monteer de handgreep door deze stevig op de kop van het gereedschap te schroeven.

HAAKSE SLIJPER BEHANDELING VAN SCHUURWIELEN

LET OP! De montage van slijpschijven mag alleen plaatsvinden als de voedingsspanning is uitgeschakeld. Verwijder de accu uit de contactdoos van het gereedschap!

Plaats van de bevestigingsflenzen
Merk op dat de schijven op het bevestigingspunt aan de spindel in dikte kunnen verschillen.
Naargelang dunne (dikte tot 3,2 mm) of dikke (dikte boven 3,2 mm) schuurschijven worden gebruikt, is de plaats van de klemflenzen (III) verschillend. De maximale dikte van de schuurschijf die op de slijpmachine kan worden bevestigd is 6 mm.

Montage van de slijpschijven
Koppel de voeding van het gereedschap los. Verwijder de accu uit de contactdoos van het gereedschap!
Let er bij de montage op dat de randen A (IV) onderaan de spindelschacht en de bevestigingsflenzen elkaar precies overlappen.
Monteer de bovenste bevestigingsflens op de spindel.
Slijpschijf op spindel en bovenste bevestigingsflens monteren
Schroef de onderste bevestigingsflens op de spindel.
Druk de spindelvergrendeling in en draai de onderste bevestigingsflens vast met een moersleutel, laat vervolgens de druk op de vergrendelingsknop los.
Plaats de accu, schakel de slijpmachine in en observeer de werking ervan zonder belasting gedurende ongeveer 1 minuut.
De accu verwijderen en de bevestiging van de schijf controleren.

Verwijderen van slijpschijven
Schakel de slijpmachine uit en verwijder de accu uit de gereedschapshouder.
Druk de spilvergrendeling in en draai de onderste bevestigingsflens los met een klemsleutel, verwijder vervolgens de schuurschijf van de spindel. Reinig de spindel en de klemflenzen van stof en ander vuil dat tijdens het gebruik ontstaat.

Soorten slijpschijven
Elke voor gebruik met haakse slijpmachines ontworpen versterkte slijpschijf met een toegestane omtreksnelheid van minstens 80 m/s en de in de tabel met technische gegevens aangegeven opspan- en buitendiameters mag gebruikt worden.
Als de slijpschijf voorzien is van een gat zonder schroefdraad voor de installatie, gebruik dan de bevestigingsflenzen.
Het is ook mogelijk om schijven met een in de tabel met technische gegevens aangegeven uitwendige diameter met een M14-schroefgat te installeren. Gebruik in dit geval geen bevestigingsflenzen en schroef de schijf rechtstreeks op de spindel door deze met een knop te vergrendelen en de schijf stevig en zeker vast te draaien met een platte sleutel (niet inbegrepen in de slijpmachine).
Gebruik bij schijven waarbij de schuurpapierschijf met klittenband kan worden bevestigd, alleen schuurpapierschijven met de diameter die in de tabel met technische gegevens is aangegeven. De schijven moeten concentrisch op de schijf worden geplaatst. De rand van de schijf mag niet buiten de rand van de schijf van het toestel uitsteken.
Het is ook mogelijk om diamant slijpschijven te gebruiken met de in de tabel met technische gegevens aangegeven afmetingen, bestemd voor droog slijpen en slijpen. De installatie moet op dezelfde manier worden uitgevoerd als bij slijpschijven. Indien gesegmenteerde diamantschijven worden gebruikt, mag de spleet tussen de segmenten niet groter zijn dan 10 mm, gemeten aan de omtrek van de schijf, en moeten de segmenten een negatieve invalshoek hebben.
Het wordt aanbevolen om slijpschijven te gebruiken die gemaakt zijn van materialen die bedoeld zijn voor de behandeling van een

bepaald type metaal. Raadpleeg de meegeleverde documentatie bij de slijpschijf.
Voor de behandeling van keramische materialen mogen slijpschijven voor steenverwerking of diamantschijven voor droog gebruik worden gebruikt.
Het wordt aanbevolen om staalborstels en schijven met schuurpapier te gebruiken om oude verflagen van metalen componenten te verwijderen.
Het is verboden om het bevestigingsgat, de spindel of de reductieringen te bewerken om de diameter van het bevestigingsgat aan te passen aan de diameter van de spindel. Het is verboden andere dan de in de tabel met technische gegevens vermelde slijpschijven met bevestigingsdiameters te gebruiken. Het is verboden schijven met een zaagketting of cirkelzaagbladen te gebruiken omdat ze het risico op een terugslag van het gereedschap richting de gebruiker verhogen.
Let op! Het is verboden andere schijven te gebruiken dan die welke in deze handleiding zijn toegestaan. Zelfs als deze op de slijpspindel kan worden gemonteerd. Ongeschikte schijven zijn mogelijk niet bestand tegen de belastingen die ontstaan bij het gebruik van een haakse slijpmachine. Beschadigde, uit elkaar vallende slijpschijven vormen een risico op ernstig persoonlijk letsel of de dood.

LET OP! Alle activiteiten die in dit hoofdstuk worden genoemd, moeten worden uitgevoerd met ontkoppelde stroomtoevoer - de accu moet worden ontkoppeld van het gereedschap!

DE HAAKSE SLIJPER GEBRUIKEN

Verwijder de accu uit de contactdoos van het gereedschap!
Controleer voordat u met het apparaat gaat werken of de behuizing en de accu niet beschadigd zijn.
Als er beschadigingen zichtbaar zijn, is het verboden de accu op het gereedschap aan te sluiten!
Plaats de schuurschijfbescherming en de handgreep.
Gebruik de slijpmachine nooit zonder dat de slijpschijfafdekking is geïnstalleerd!
Kies het geschikte type slijpschijf voor de klus en monteer de schijf op de spindel van de slijpmachine.
Monteer het werkstuk op een geschikte manier zodat het tijdens de bewerking niet kan verschuiven, bijvoorbeeld met bankschroeven of klemmen. De slijpschijf draait met hoge snelheid en het ondeskundig vastzetten van het werkstuk kan veroorzaken dat het ongecontroleerd beweegt tijdens het gebruik, wat het risico op ernstige letsels vergroot.
In het geval van snijden, steun het snijmateriaal aan beide zijden van de snijlijn, maar zodanig dat de snijschijf niet vastloopt tijdens het snijden. De steunen moeten dicht bij de rand van het zaagmateriaal en in de buurt van de zaaglijn worden geplaatst.
Draag oogbescherming, gehoorbescherming en veiligheidshandschoenen.
Controleer of de schakelaar in de stand “off - 0” staat. Sluit dan de accu aan op het gereedschap.
Neem de juiste positie in om evenwicht te garanderen en start de slijpmachine met de schakelaar.
Als de schakelaar zich aan de bovenkant of zijkant van het slijphuis bevindt, drukt u, om hem in te schakelen, op de schakelaar aan de achterkant van de slijpmachine en duwt u hem vervolgens, zonder de druk los te laten, naar voren in de richting “I”. De aan/uit-schakelaar kan een vergrendeling hebben waarmee hij in deze stand kan worden vergrendeld voor gemakkelijk langdurig gebruik. Om de slijpmachine uit te schakelen, drukt u op de schakelaar aan de achterkant van de slijpmachine en laat u deze terugtrekken. Als de stroom uitvalt tijdens de werking met de vergrendelde schakelaar, kan het werk pas worden aangevat nadat de stroom is hersteld nadat de schakelaar is ontgrendeld en weer ingeschakeld.
Als de schuurmachine is uitgerust met een aan/uit-schakelaar aan de onderkant van de handgreep, houdt u de vergrendelknop ingedrukt en drukt u vervolgens op de schakelaar. Houd de schakelaar ingedrukt terwijl u werkt, maar u hoeft de vergrendelknop niet ingedrukt te houden. Als u de druk op de schakelaar loslaat, wordt de molen uitgeschakeld. Een dergelijke schakelaar heeft niet de mogelijkheid om de bediening te vergrendelen.
Begin te werken door het juiste schijfoppervlak op het werkstuk aan te brengen:
- In het geval van slijpschijven om te slijpen, slijp op de zijkant en/of de voorkant,
- bij lamellenschijven het zijvlak zo slijpen dat de schuurvellen parallel aan het te bewerken materiaal bewegen,
- in het geval van klittenbandschijven die de bevestiging van schuurpapier mogelijk maken, moet het slijpen worden uitgevoerd met het zijoppervlak,
- Bij draadborstels moet het werk worden uitgevoerd door het uiteinde van de draad en niet op zijn kant,
- In het geval van doorslijpschijven, snijden met de voorkant, niet slijpen met de voorkant van de doorslijpschijf.

Snelheidsregeling (VI)
Snelheidsregeling is alleen mogelijk wanneer de voedingsaccu is aangesloten.
Druk op de toets, de lampjes naast het versnellingsnummer gaan één voor één branden. Hoe hoger het aantal versnellingen, hoe hoger de snelheid. Zodra de hoogste snelheid is bereikt, wordt bij een volgende druk op de knop overgeschakeld naar de laagste versnelling. Bij lagere versnellingen branden de lampjes groen en bij hogere versnellingen rood.
Voor borstels en schuurpapier moeten lagere snelheden worden gebruikt. Voor schuurschijven moet een hoge snelheid worden gebruikt.
Houd de slijpmachine bij het slijpen met het zijoppervlak onder een hoek van niet meer dan 30 graden ten opzichte van het bewerkte oppervlak (VII). Beweeg de slijpmachine in vloeiende bewegingen van u weg en naar u toe.
Bij het snijden moet de snijschijf loodrecht op het snijvlak staan. Niet onder een andere hoek snijden. Het is verboden de hoek van de snijschijf ten opzichte van het werkstuk te wijzigen tijdens het snijden zelf. Snijd alleen in een rechte lijn. Het niet naleven van

de bovenstaande aanbevelingen verhoogt het risico op het vastlopen van de snijschijf in het werkstuk, waardoor het gereedschap naar de bediener kan stuiteren, de schijf kan breken of kan uiteenvallen.
Leid de slijpmachine bij het doorslijpen in de draairichting van de schijf (VIII).
Oefen bij het gebruik van de schuurmachine niet te veel druk uit op het werkstuk en maak geen plotselinge bewegingen om vastlopen of barsten en scheuren van de schuurschijf te voorkomen.
Overbelast de slijpmachine niet, de buitenoppervlaktetemperatuur mag nooit hoger zijn dan 60°C.
Na afloop van de werkzaamheden de slijpmachine uitschakelen, de accu demonteren en inspecteren.
Let op! De schijf kan nog enige tijd na het uitschakelen van de slijpmachine draaien. Laat de schijf afkoelen voordat u de inspectie uitvoert. Tijdens het gebruik kunnen zowel de schijf als het werkstuk opwarmen tot een hoge temperatuur.

Denk eraan! Bij het werken met een haakse slijper:
Altijd oogbescherming gebruiken.
Gebruik geen slijpschijven met een maximaal toelaatbaar omwentelingstoerental van minder dan 80 m/s.
Gebruik geen slijpschijven met een maximaal toelaatbaar toerental dat lager is dan dat van de slijpmachine.

MONTAGE VAN DE ACCESSOIRES VAN DE RECHTE SLIJPER

LET OP! Alle activiteiten die in dit hoofdstuk worden genoemd, moeten worden uitgevoerd met ontkoppelde stroomtoevoer - de accu moet worden ontkoppeld van het gereedschap!

Plaatsen van de uitrusting in de gereedschapshouder (II)
Het kan nodig zijn de borgmoer los te draaien alvorens het insteekgereedschap in de houder te plaatsen. Houd daartoe de spindel vast met één sleutel en draai de moer los met de andere. De moer mag niet volledig van het handvat worden verwijderd.
Plaats de schacht van het inzetgereedschap in de houder. Tussen het werkstuk en de gereedschapshouder mag niet meer dan 8 mm ruimte zitten. Zorg er bovendien voor dat ten minste de helft van de schacht van het insteekgereedschap zich in de gereedschapshouder bevindt.

De apparatuur kan worden verwijderd door de borgmoer los te draaien.
Waarschuwing! Onmiddellijk na voltooiing kan het insteekgereedschap heet zijn. Laat het spontaan afkoelen alvorens het te demonteren.

RECHTE SLIJPER WERKING

Starten en stoppen van de slijpmachine
Voordat u de slijpmachine start, houdt u deze met beide handen aan de handgrepen vast en zorgt u ervoor dat de gereedschap niet in contact komt met welk voorwerp ook. De draairichting van de spil wordt aangegeven door een pijl op het gereedschapshuis in de buurt van de gereedschapshouder.
Start het gereedschap door de achterkant van de aan/uit-schakelaar ingedrukt te houden en dan naar voren te duwen (III). De schakelaar kan in de voorste stand worden vergrendeld, wat handig kan zijn bij langdurig werk.
Als het gereedschap in deze stand staat, houd het dan ongeveer 30 seconden vast en let op ongewone geluiden of trillingen.
Als er geen tekenen van slechte werking worden waargenomen, moet het gereedschap worden uitgeschakeld door de druk op de schakelaar los te laten of, als hij vergrendeld was, door de achterkant van de schakelknop in te drukken. e drukknop trekt zich automatisch terug, het insteekgereedschap kan nog enige tijd bewegen nadat de schakelaar is losgelaten.
Het gereedschap kan pas worden neergezet als de beweging van het insteekgereedschap volledig is gestopt.

Snelheidsregeling (IV)
Snelheidsregeling is alleen mogelijk wanneer de voedingsaccu is aangesloten.
Druk op de toets, de lampjes naast het versnellingsnummer gaan één voor één branden. Hoe hoger het aantal versnellingen, hoe hoger de snelheid. Zodra de hoogste snelheid is bereikt, wordt bij een volgende druk op de knop overgeschakeld naar de laagste versnelling. Bij lagere versnellingen branden de lampjes groen en bij hogere versnellingen rood.

DE RECHTE SLIJPER GEBRUIKEN

Bij het gebruik van slijpschijven moeten elementaire voorzorgsmaatregelen worden genomen. Voor elk gebruik moeten de slijpschijven visueel worden geïnspecteerd op beschadiging en vervorming. Het is verboden slijpschijven te gebruiken waarin beschadigingen zijn geconstateerd. Slijpschijven mogen niet worden gegooid, geslagen of met geweld op het werkstuk worden aangebracht. Hierdoor kan de slijpschijf uiteenvallen, met ernstig letsel tot gevolg.
De gereedschapshouder mag niet meer dan 8 mm uit de gereedschapshouder steken.
Gebruik de accessoires overeenkomstig hun bestemming. Bijvoorbeeld, niet slijpen met schijven die bedoeld zijn om te snijden, geen boren gebruiken voor zijwaarts frezen.
Voordat u accessoires monteert, moet u de juiste werksnelheid voor het type apparatuur instellen. Eenmaal in elkaar gezet, laat

u het op volle snelheid draaien. Pas alleen roterende accessoires op volle snelheid toe op het werkstuk. Oefen niet te veel kracht uit, maar slechts zoveel als nodig is voor de goede werking. Breng de schuurschijven onder een lichte hoek op het werkstuk aan. Plaats de snijschijven loodrecht op de beoogde snede. De borstels moeten zo worden aangebracht dat de uiteinden van de draden worden behandeld en niet hun zijvlakken.
Als u klaar bent met de bewerking, verwijdert u het inzetstuk veilig van het werkstuk, schakelt u het elektrische gereedschap uit en wacht u tot het inzetstuk volledig tot stilstand is gekomen. Maak de accu los van het elektrische gereedschap en ga verder met de demontage of afstelling.
Het te bewerken materiaal moet zodanig worden opgespannen of ondersteund dat ongecontroleerde beweging van het materiaal en de delen ervan tijdens de bewerking wordt voorkomen. Dit kan gebeuren met behulp van steunen, beugels, klemmen, bankschroeven, enz. Het spannen moet zodanig gebeuren dat vrije toegang tot het te bewerken oppervlak gewaarborgd is.
Houd het gereedschap altijd met beide handen vast aan de geïsoleerde handgrepen (V). Dit zal het werk veiliger maken en de controle over het gereedschap vergemakkelijken, ook in onverwachte situaties.
Houd het gereedschap met voldoende kracht vast om veilig te kunnen werken. Een te stevige greep kan vermoeidheid veroorzaken. Voorkom dat u het gereedschap alleen met uw vingers vasthoudt.
Bij gebruik van toebehoren dat op een schroefdraadschacht wordt geschroefd, moet het toebehoren zo worden gekozen dat de bevestigingsschroefdraad niet langer is dan het gat waarin het wordt geschroefd. Dit voorkomt dat de accessoires breken. Er moeten stelen worden gebruikt met een drukkraag die vlak is en zonder ondersnijdingen of uitsparingen. Dit vergroot het contactoppervlak tussen de doorn en het accessoire en voorkomt breuk.
Accessoires met een grotere diameter dan in deze handleiding is aangegeven, mogen niet worden gebruikt.

Ga aan het werk. Bij continu gebruik moet de warmteontwikkeling van de slijpmachine en het gereedschap in de gaten worden gehouden en moeten tijdens het gebruik pauzes worden ingelast wanneer de temperatuur stijgt. Om te voorkomen dat de motor oververhit raakt, is het raadzaam regelmatig een pauze in te lassen en de ventilatiesleuven vrij te houden.
Oefen bij het gebruik van de schuurmachine niet te veel druk uit op het werkstuk en maak geen plotselinge bewegingen om de aangesloten apparatuur of de schuurmachine zelf niet te beschadigen.
Bij het boren of frezen in staal of aluminium kan het gereedschap worden gekoeld met emulgerende olie of een voor het specifieke materiaal aanbevolen koelmiddel, terwijl het gebruik van koelmiddel niet wordt aanbevolen bij het werken in messing. In de laatste fase van het doorboren van gaten moet de druk op de boor worden verminderd om breken of vastlopen te voorkomen. Schakel het gereedschap onmiddellijk uit als de boor is vastgelopen. Het uitoefenen van hoge druk op het gereedschap, of de verkeerde keuze van de snelheid voor het soort werk, leidt tot overbelasting van het gereedschap, wat te herkennen is aan een aanzienlijke verhitting van de buitenoppervlakken van het gereedschapslichaam.
Overbelast het gereedschap niet. De temperatuur van de buitenoppervlakken mag nooit hoger zijn dan 60°C.
Na afloop van de werkzaamheden het apparaat uitschakelen, de accu loskoppelen en onderhoud en inspectie uitvoeren.

ONDERHOUD EN ONDERHOUDSBEURTEN

LET OP! Trek de stekker uit het stopcontact of haal de accu uit het apparaat voordat u aanpassingen, onderhoud of reparaties uitvoert. Controleer na het werk de toestand van het elektrische gereedschap door de buitenkant visueel te inspecteren en te beoordelen: het lichaam en de handgreep, de elektrische kabel met stekker en trekontlasting of de behuizing van de batterij, de werking van de elektrische schakelaar, de goede werking van de ventilatiesleuven, het vonken van de borstels, de luidheid van de lagers en tandwielen, het starten en de gelijkmatigheid van de werking. Tijdens de garantieperiode mag de gebruiker elektrische gereedschappen niet demonteren of componenten vervangen, omdat dit de garantie ongeldig maakt. Eventuele geconstateerde onregelmatigheden tijdens de inspectie of tijdens het werk zijn een signaal om reparaties uit te voeren in het servicecentrum.
Na gebruik moeten het huis, de lamellen, schakelaars en de bijkomende handgreep en kap worden gereinigd, bijvoorbeeld met een stroom lucht (bij een druk van ten hoogste 0,3 MPa), een borstel of een droge doek, zonder gebruik van chemicaliën en reinigingsvloeistoffen. Reinig gereedschappen en handvatten met een droge schone doek.

ΧΑΡΑΚΤΗΡΙΣΤΙΚΑ ΕΡΓΑΛΕΙΟΥ

Το γωνιακό τριβείο είναι ένα ηλεκτρικό εργαλείο που προορίζεται για τη λείανση και κοπή μεταλλικών και ορυκτών δομικών υλικών, όπως τούβλα, φυσικές και τεχνητές πέτρες, σκυρόδεμα, πλακάκια κ.λπ., με λειαντικούς δίσκους και τροχούς λείανσης που επιλέγονται ανάλογα με το υλικό. Σε καμία περίπτωση δεν πρέπει να χρησιμοποιείται το εργαλείο για την επεξεργασία υλικών άλλων από αυτά που αναφέρονται παραπάνω, π.χ. για λείανση και κοπή ξύλου ή στίλβωση. Η σωστή, αξιόπιστη και ασφαλής λειτουργία του τριβείου εξαρτάται από τον σωστο χειρισμό, γι' αυτό πριν από τη χρήση του τριβείου:

Πριν ξεκινήσετε να χρησιμοποιείτε το εργαλείο, πρέπει να διαβάσετε όλες τις οδηγίες χρήσης και να τις φυλάξετε.
Χρησιμοποιείτε πάντα την προστασία ματιών.
Μην χρησιμοποιείτε τροχούς λείανσης με μέγιστη επιτρεπόμενη περιφερειακή ταχύτητα μικρότερη από 80 m/s!
Μην χρησιμοποιείτε τροχούς λείανσης με μέγιστη επιτρεπόμενη ταχύτητα χαμηλότερη από την ταχύτητα του τριβείου.
Προσοχή! Η σκόνη που παράγεται κατά τη λείανση ορισμένων επιφανειών μπορεί να είναι επιβλαβής για την υγεία ή τοξική.

Ο προμηθευτής δεν φέρει ευθύνη για ζημιές που οφείλονται στη μη συμμόρφωση με τους κανόνες ασφαλείας και τις συστάσεις που αναφέρονται στις παρούσες οδηγίες χρήσης.

ΕΞΟΠΛΙΣΜΟΣ

Το προϊόν παραδίδεται σε πλήρη κατάσταση, αλλά απαιτεί εργασίες προετοιμασίας πριν την έναρξη της εργασίας. Με το προϊόν παρέχονται τα εξής: επαναφορτιζόμενη μπαταρία, σταθμός φόρτισης (φορτιστής), προστατευτικό δίσκου λείανσης, κλειδί για τη στερέωση του τροχού λείανσης και βοηθητική λαβή.

ΤΕΧΝΙΚΕΣ ΠΑΡΑΜΕΤΡΟΙ

Παράμετρος	**Μονάδα μέτρησης**	**Τιμή**
Κωδικός καταλόγου		YT-828293
Τάση δικτύου	[V]	18 DC
Ονομαστικές περιστροφές	[min^{-1}]	3000 - 8500
Διάμετρος λειαντικού δίσκου	[mm]	125
Διάμετρος οπής λειαντικού δίσκου	[mm]	22,2
Άκρο άξονα		M14
Βάρος	[kg]	1,26
Επίπεδο θορύβου		
- ακουστική πίεση $L_{pA} \pm K_{pA}$	[dB (A)]	89,0 ± 3,0
- ισχύς $L_{wA} \pm K_{WA}$	[dB (A)]	97,0 ± 3,0
Επίπεδο δονήσεων $_{ah,AG}$ ± K (κύρια / βοηθητική λαβή)	[m/s^2]	7,28 ± 1,5
Κλάση μόνωσης		III
Βαθμός προστασίας		IPX0
Τύπος μπαταρίας		Li-Ion
Χωρητικότητα της μπαταρίας	[Ah]	4
Φορτιστής*		
Τάση εισόδου	[V]	220 - 240
Συχνότητα δικτύου	[Hz]	50 / 60
Τάση εξόδου	[V]	21 DC
Ρεύμα εξόδου	[A]	2,4
Ονομαστική ισχύς	[W]	60
Χρόνος φόρτισης**	[h]	2

Παράμετρος	**Μονάδα μέτρησης**	**Τιμή**
Κωδικός καταλόγου		YT-82824
Ονομαστική τάση	[V]	18 DC
Διάμετρος λαβής εργαλείου	[mm]	6
Μέγιστη διάμετρος εξοπλισμού	[mm]	25
Μέγεθος σπειρώματος του παξιμαδιού συγκράτησης		M15
Ονομαστικές περιστροφές	[min^{-1}]	8.000 – 26000
Επίπεδο θορύβου		
- ηχητική πίεση	[dB(A)]	78,0 ± 3,0
- ισχύς	[dB(A)]	89,0 ± 3,0
Επίπεδο κραδασμών	[m/s^2]	2,47 ± 1,5

Παράμετρος	Μονάδα μέτρησης	Τιμή
Βαθμός προστασίας		IPX0
Βάρος	[kg]	1,37
Τύπος μπαταρίας		Li-Ion

* μόνο σε μοντέλα εξοπλισμένα με μπαταρία και φορτιστή
** ο υποδεικνυόμενος χρόνος φόρτισης ισχύει μόνο για την μπαταρία με τη χωρητικότητα που αναφέρεται στον πίνακα

Η δηλωμένη τιμή δονήσεων μετρήθηκε με τη στάνταρ μέθοδο μέτρησης και μπορεί να χρησιμοποιηθεί με σκοπό τη σύγκριση ενός εργαλείου με ένα άλλο. Η δηλωμένη τιμή δονήσεων μπορεί να χρησιμοποιηθεί στην εισαγωγική αξιολόγηση της έκθεσης.
Η δηλωμένη συνολική τιμή δονήσεων μετρήθηκε με τη στάνταρ μέθοδο μέτρησης και μπορεί να χρησιμοποιηθεί με σκοπό τη σύγκριση ενός εργαλείου με ένα άλλο. Η συνολική δηλωμένη τιμή δονήσεων μπορεί να χρησιμοποιηθεί στην εισαγωγική αξιολόγηση της έκθεσης.
Προσοχή! Η εκπομπή δονήσεων κατά την εργασία με τη συσκευή μπορεί να διαφέρει από τη δηλωμένη τιμή, ανάλογα με τον τρόπο χρήσης της συσκευής.
Προσοχή! Πρέπει να ορίσετε τα μέτρα ασφαλείας που έχουν ως σκοπό την προστασία του χειριστή και βασίζονται στην αξιολόγηση της έκθεσης στις πραγματικές συνθήκες χρήσης (συμπεριλαμβανομένων όλων των φάσεων του κύκλου εργασίας, όπως για παράδειγμα χρόνος κατά τον οποίο το εργαλείο είναι απενεργοποιημένο ή λειτουργεί με την αδρανή ταχύτητα καθώς και η διάρκεια κατά την οποία είναι ενεργό).

ΓΕΝΙΚΟΙ ΟΡΟΙ ΑΣΦΑΛΕΙΑΣ

ΠΡΟΣΟΧΗ! Διαβάστε καλά τις οδηγίες χρήσης. Η μη τήρηση μπορεί να φέρει την ηλεκτροπληξία, την πυρκαγιά ή τις σωματικές βλάβες. Η έννοια „ηλεκτρικό εργαλείο" που χρησιμοποιείται στις οδηγίες χρήσης αφορά όλα τα εργαλεία που προωθούνται με το ηλεκτρικό ρεύμα όσο με το καλώδιο τόσο και χωρίς.

ΝΑ ΥΠΑΚΟΥΕΤΕ ΤΙΣ ΠΑΡΑΚΑΤΩ ΟΔΗΓΙΕΣ

Τόπος εργασίας

Ό τόπος της εργασίας πρέπει να διατηρείται καλά φωτιζόμενος και καθαρός. Η ακαταστασία και ο χαμηλός φωτισμός μπορούν να φέρουν ατυχήματα.
Δεν πρέπει να εργάζεστε με τα ηλεκτρικά εργαλεία στο περιβάλλον με το αυξημένο ρίσκο έκρηξης, που περιέχει εύφλεκτα υγρά, αέρια ή ατμούς. Τα ηλεκτρικά εργαλεία βγάζουν σπίθες, που μπορούν να προκαλέσουν πυρκαγιά σε επαφή με τα εύφλεκτα αέρια ή ατμούς.
Να κρατάτε μακριά τα παιδιά και τα τρίτα πρόσωπα από τον χώρο εργασίας. Η έλλειψη της συγκέντρωσης μπορεί να προκαλέσει την απώλεια ελέγχου στο εργαλείο

Ηλεκτρική ασφάλεια

Ο ρευματολήπτης πρέπει να ταιριάζει με την πρίζα. Απαγορεύεται η τροποποίηση του ρευματολήπτη. Απαγορεύεται η χρήση οποιουδήποτε τύπου προσαρμογέα με σκοπό την προσαρμογή του φις στην πρίζα. Μη τροποποιημένος ρευματολήπτης που ταιριάζει στην πρίζα μειώνει το ρίσκο ηλεκτροπληξίας.
Να αποφεύγετε την επαφή με γειωμένες επιφάνειες τέτοιες όπως οι σωλήνες, τα καλοριφέρ και τα ψυγεία. Η γείωση του σώματος αυξάνει το ρίσκο της ηλεκτροπληξίας.
Δεν πρέπει να εκθέτετε τα ηλεκτρικά εργαλεία σε επαφή με τα ατμοσφαιρικά απόβλητα ή την υγρασία. Το νερό και η υγρασία, που θα εισέλθει στο εσωτερικό του ηλεκτρικού εργαλείου αυξάνει το ρίσκο της ηλεκτροπληξίας.
Να μην επιβαρύνεται το καλώδιο τροφοδότησης. Να μην χρησιμοποιείτε το καλώδιο τροφοδότησης για τη μεταφορά, τη σύνδεση και την αποσύνδεση του φις από τη πρίζα. Να αποφεύγετε την επαφή του καλωδίου τροφοδότησης με τη θερμότητα, τα λάδια, τα κοφτερά αντικείμενα και τα κινητά στοιχεία. Η βλάβη του καλωδίου τροφοδότησης αυξάνει το ρίσκο ηλεκτροπληξίας.
Στην περίπτωση της εργασίας εκτός κλειστών χώρων πρέπει να χρησιμοποιείτε τις μπαλαντέζες που προορίζονται για την εργασία εκτός των κλειστών χώρων. Η χρήση της κατάλληλης μπαλαντέζας μειώνει το ρίσκο της ηλεκτροπληξίας.
Στην περίπτωση, όπου η χρήση του ηλεκτρικού εργαλείου σε υγρό περιβάλλον είναι αναπόφευκτη, ως την προστασία από την τάση τροφοδότησης πρέπει να χρησιμοποιείτε τη συσκευή υπολειπόμενου ρεύματος (RCD). Η χρήση του RCD μειώνει το ρίσκο ηλεκτροπληξίας.

Η προσωπική ασφάλεια

Ξεκίνησε την εργασία σε καλή φυσική και ψυχική κατάσταση. Δώσε προσοχή σε αυτό που κάνεις. Να μην εργάζεσαι κουρασμένος ή υπό την επιρροή των φαρμάκων ή του αλκοόλ. Ακόμα και μια στιγμή απροσεξίας κατά την εργασία μπορεί να φέρει τις σοβαρές σωματικές βλάβες.
Χρησιμοποίησε τα μέσα της προσωπικής ασφάλειας. Να φοράς πάντα τα γυαλιά προστασίας. Η χρήση των μέσων της προσωπικής ασφάλειας, τέτοιων όπως οι μάσκες κατά της σκόνης, τα προστατευτικά υποδήματα, τα κράνη και οι ωταστίδες

μειώνουν το ρίσκο των επικίνδυνων σωματικών βλαβών.
Να αποφεύγεται η τυχαία ενεργοποίηση του εργαλείου. Βεβαιωθείτε, ο ηλεκτρικός διακόπτης είναι στη θέση „ενεργοποιημένος" πριν τη σύνδεση του εργαλείου στο δίκτυο ηλεκτρικής ενέργειας. Το κράτημα του εργαλείου με το δάχτυλο στο διακόπτη ή η σύνδεση του ηλεκτρικού εργαλείου, όταν ο διακόπτης είναι στη θέση „ενεργοποιημένος" μπορεί να φέρει σοβαρές σωματικές βλάβες.
Πριν την ενεργοποίηση του ηλεκτρικού εργαλείου αφαίρεσε όλα τα κλειδιά και τα ηλεκτρικά εργαλεία, που χρησιμοποιήθηκαν για τη ρύθμισή του. Το αφημένο κλειδί στα περιστρεφόμενα στοιχεία του εργαλείου μπορεί να φέρει τις σοβαρές σωματικές βλάβες.
Διατήρησε την ισορροπία. Διατήρησε συνέχεια την κατάλληλη θέση. Αυτό θα Σου επιτρέψει τον πιο εύκολο έλεγχο στο ηλεκτρικό εργαλείο σε περίπτωση των αναπόφευκτων καταστάσεων κατά την εργασία.
Φόρα την ένδυση προστασίας. Να μην φοράτε την χαλαρή ένδυση και κοσμήματα. Κράτα τα μαλλιά, την ένδυση και τα γάντια εργασίας μακριά από τα κινητά μέρη του ηλεκτρικού εργαλείου. Η χαλαρή ένδυση, τα κοσμήματα ή τα μακριά μαλλιά μπορούν να πιαστούν στα κινητά μέρη του εργαλείου. **Χρησιμοποίησε τους συλλέκτες σκόνης ή τα δοχεία για τη σκόνη, εάν το εργαλείο είναι εξοπλισμένο σε τέτοια. Φρόντισε ώστε να τα εγκαταστήσεις καλά.** Η χρήση του συλλέκτη της σκόνης μειώνει το ρίσκο των σοβαρών σωματικών βλαβών.

Η χρήση του ηλεκτρικού εργαλείου
Να μην επιβαρύνετε το ηλεκτρικό εργαλείο. Χρησιμοποίησε το κατάλληλο εργαλείο για τη συγκεκριμένη εργασία. Η κατάλληλη επιλογή του εργαλείου για τη συγκεκριμένη εργασία, θα σου εξασφαλίσει την πιο αποδοτική και ασφαλή εργασία.
Να μην χρησιμοποιείται το ηλεκτρικό εργαλείο, εάν δεν λειτουργεί ο ηλεκτρικός διακόπτης του ρεύματος. Το εργαλείο, που ελέγχεται με τη βοήθεια του διακόπτη του ρεύματος είναι επικίνδυνο και πρέπει να δοθεί προς επισκευή.
Βγάλε το φις από την πρίζα πριν τη ρύθμιση, την αλλαγή των ανταλλακτικών ή την αποθήκευση του εργαλείου . Αυτό θα επιτρέψει την αποφυγή της τυχαίας ενεργοποίησης του ηλεκτρικού εργαλείου.
Το εργαλείο να φυλάσσεται μακριά από τα παιδιά. Να μην επιτρέπετε να εργάζονται με το εργαλείο τα πρόσωπα που δεν εκπαιδεύτηκα. Το ηλεκτρικό εργαλείο μπορεί να είναι επικίνδυνο στα χέρια ενός μη εκπαιδευμένου.
Εξασφάλισε την καλύτερη συντήρηση του εργαλείου. Έλεγχε το εργαλείο από τη γωνία του μη ταιριαστού και των χαλαροτήτων των κινητών τμημάτων. Έλεγχε εάν το οποιοδήποτε στοιχείο του εργαλείου δεν είναι κατεστραμμένο. Στην περίπτωση της ανακάλυψης των βλαβών πρέπει να τις επιδιορθώσετε πριν τη χρήση του ηλεκτρικού εργαλείου. Πολλά ατυχήματα προκαλούνται λόγω της ακατάλληλης συντήρησης του εργαλείου. **Τα εργαλεία κοπής πρέπει να διατηρούνται καθαρά και ακονισμένα.** Τα κατάλληλα συντηρημένα εργαλεία ελέγχονται καλύτερα κατά την εργασία.
Χρησιμοποίησε τα ηλεκτρικά εργαλεία και τα ανταλλακτικά σύμφωνα με τις παραπάνω οδηγίες χρήσης. Χρησιμοποίησε τα εργαλεία σύμφωνα με τον προορισμό λαμβάνοντας υπόψη το είδος και τις συνθήκες εργασίας. Η χρήση των εργαλείων για άλλη εργασία από αυτήν που σχεδιάστηκαν μπορεί να αυξήσει το ρίσκο δημιουργίας των επικίνδυνων καταστάσεων.

Επισκευές
Επισκέυασε το εργαλείο μόνο σε εξουσιοδοτημένα συνεργεία, χρησιμοποιώντας μόνο τα αυθεντικά ανταλλακτικά. Αυτό θα σου εξασφαλίσει την κατάλληλη ασφάλεια εργασίας του ηλεκτρικού εργαλείου.

ΠΡΟΣΘΕΤΕΣ ΟΔΗΓΙΕΣ ΑΣΦΑΛΕΙΑΣ ΓΙΑ ΤΡΙΒΕΙΑ ΚΑΙ ΣΤΙΛΒΩΤΕΣ

Το εργαλείο προορίζεται μόνο για λείανση, λείανση με γυαλόχαρτο, τρίψιμο με συρμάτινες βούρτσες και κοπή. Διαβάστε όλες τις προειδοποιήσεις, οδηγίες, εικόνες και προδιαγραφές που παρέχονται με το ηλεκτρικό εργαλείο. Η μη τήρηση όλων των οδηγιών χρήσης που αναφέρονται παρακάτω μπορεί να προκαλέσει ηλεκτροπληξία, πυρκαγιά και/ή σημαντικούς τραυματισμούς.
Μην μετατρέπετε αυτό το εργαλείο σε εργασία για την οποία δεν έχει σχεδιαστεί και καθοριστεί από τον κατασκευαστή. Η μετατροπή αυτή μπορεί να έχει ως αποτέλεσμα την απώλεια ελέγχου και σοβαρό τραυματισμό.
Η χρήση του εργαλείου ως στιλβωτή ή με οποιονδήποτε άλλο τρόπο από αυτόν που περιγράφεται στις οδηγίες χρήσης απαγορεύεται. Εργασία με το εργαλείο με το σκοπό για τον οποία το εργαλείο δεν προορίζεται μπορεί να προκαλέσει τραυματισμούς σώματος.
Δεν επιτρέπεται να χρησιμοποιείτε τα αξεσουάρ που δεν σχεδιάστηκαν και δεν προτείνονται από τον κατασκευαστή. Το γεγονός ότι το αξεσουάρ μπορεί να συναρμολογηθεί στο εργαλείο αυτό δεν εγγυάται την ασφαλή εργασία.
Μέγιστη ταχύτητα περιστροφής των αξεσουάρ πρέπει να είναι ίσια ή μεγαλύτερη από τη μέγιστη ταχύτητα περιστροφής του εργαλείου. Τα αξεσουάρ μ την ταχύτητα περιστροφής μικρότερη από την ταχύτητα του εργαλείου μπορούν να σπάσουν κατά τη λειτουργία.
Η εξωτερική διάμετρος και το πάχος των αξεσουάρ πρέπει αν περιέχεται στο φάσμα των διαστάσεων που καθορίζονται για το εργαλείο. Τα αξεσουάρ με ακατάλληλες διαστάσεις δεν επιτρέπεται να προστατευτούν σωστά και δεν έχουν κατάλληλο χειρισμό.
Το μέγεθος του ανοίγματος συναρμολόγησης των τροχών, των δίσκων, των φλάντζων και άλλων αξεσουάρ πρέπει να ταιριάξει στο μέγεθος της ατράκτου. Τα αξεσουάρ των οποίων το μέγεθος του ανοίγματος συναρμολόγησης τους δεν ταιριάζει στο μέγεθος της ατράκτου του εργαλείου, μετά από την ενεργοποίηση αρχίζει τις δονήσεις αυτό μπορεί να προκαλέσει την έλλειψη ελέγχου του εργαλείου.

Μην χρησιμοποιείτε σπασμένα αξεσουάρ. Πριν από κάθε χρήση ελέγχετε την κατάσταση των αξεσουάρ για ξεφλουδίσματα, ρωγμές, τριβές και φθορά. Σε περίπτωση που πέσετε κάποιο αξεσουάρ πρέπει να το ελέγξετε για βλάβες ή να συναρμολογήσετε ένα καινούριο αξεσουάρ χωρίς βλάβες. Αφού εκτελέσετε τον έλεγχο και συναρμολογήσετε τα αξεσουάρ πρέπει να απομακρυνθείτε μαζί με τρίτους έξω από την επιφάνεια των περιστροφών των αξεσουάρ και στη συνέχεια να ενεργοποιήσετε το εργαλείο για ένα λεπτό με τη μέγιστης ταχύτητα περιστροφής. Κατά τη δοκιμή τα σπασμένα αξεσουάρ καταστρέφονται.

Χρησιμοποιείτε τα μέσα ατομικής προστασίας Ανάλογα με την ανάγκη χρησιμοποιείτε μάσκα, ενισχυμένα γυαλιά ή γυαλιά. Αν απαιτείται χρησιμοποιείτε μάσκα σκόνης, ωτασπίδες, γάντια και ποδιές που προστατεύουν από μικρά κομμάτια των αξεσουάρ ή των υλικών τα οποία δημιουργούνται κατά την εργασία. Η προστασία των ματιών πρέπει να είναι σε θέση να σταματήσει τα θραύσματα που πετάγονται και δημιουργούνται κατά τη διάρκεια της εργασίας. Η μάσκα σκόνης πρέπει να φιλτράρει τη σκόνη που δημιουργείται κατά την εργασία. Η έκθεση στο θόρυβο για πάρα πολύ μεγάλο χρονικό διάστημα μπορεί να προκαλέσει απώλεια ακοής.

Διατηρήστε μια ασφαλή απόσταση μεταξύ του χώρου εργασίας και των παρευρισκομένων. Τα πρόσωπα που εισέρχονται στον χώρο εργασίας πρέπει να φορούν μέσα ατομικής προστασίας. Τα θραύσματα που δημιουργούνται κατά τη εργασία ή τα κομμάτια χαλασμένων αξεσουάρ μπορεί να πετάξουν έξω από το πιο κοντινό περιβάλλον του τόπου εργασίας.

Κατά την εργασία οπότε ο δίσκος μπορεί να μπει σε επαφή με κάποιο κρυμμένο ηλεκτρικό καλώδιο υπό τάση ή ένα καλώδιο τροφοδοσίας, πρέπει να κρατάτε το εργαλείο μόνο από τις μονωμένες λαβές. Ο δίσκος κατά την επαφή με το καλώδιο υπό τάση μπορεί να προκαλέσει ότι τα μεταλλικά εξαρτήματα της συσκευής πιθανώς να βρεθούν υπό τάση και αυτό μπορεί να προκαλέσει ηλεκτροπληξία του χειριστή της συσκευής.

Κρατήστε το καλώδιο τροφοδοσίας μακριά από τα περιστρεφόμενα εξαρτήματα της συσκευής. Σε περίπτωση απώλειας ελέγχου πάνω στη συσκευή, το καλώδιο μπορεί να κοπεί ή πιαστεί ενώ το χέρι ή ο βραχίονας του χειριστή μπορεί να τραβηχτούν στα περιστρεφόμενα εξαρτήματα της συσκευής.

Ποτέ μην βάζετε κάπου τη συσκευή πριν σταματήσουν εντελώς τα περιστρεφόμενα μέρη. Τα περιστρεφόμενα εξαρτήματα μπορούν να τραβήξουν το υπόστρωμα και να αρπάξουν τη συσκευή εκτός του ελέγχου.

Μην χρησιμοποιείτε της συσκευή όταν τη μεταφέρετε. Τυχαία επαφή με τα περιστρεφόμενα εξαρτήματα μπορεί να προκαλέσει τη λήψη και το τράβηγμα ενδυμασίας και την επαφή της συσκευής με το σώμα του χειριστή.

Τακτικά πρέπει να καθαρίζετε τα ανοίγματα εξαερισμού. Ο ανεμιστήρας του κινητήρα απορροφάει τη σκόνη που δημιουργείται κατά την εργασία, μέσα στη συσκευή. Υπερβολική συγκέντρωση σωματιδίων μετάλλου που περιέχονται στη σκόνη αυξάνει τον κίνδυνο ηλεκτροπληξίας.

Μην εργάζεστε με το εργαλείο κοντά σε εύφλεκτα υλικά. Οι σπινθήρες που δημιουργούνται κατά τη λειτουργία της συσκευής μπορεί να προκαλέσουν πυρκαγιά.

Μη χρησιμοποιείτε τα αξεσουάρ που απαιτούν την ψύξη με υγρό, Το νερό ή το ψυκτικό μέσο μπορούν να προκαλέσουν ηλεκτροπληξία.

Το μέγεθος του σπειρώματος των αξεσουάρ πρέπει να ταιριάξει στο σπείρωμα του άξονα του στιλβωτή. Σε περίπτωση των αξεσουάρ που συναρμολογούνται με χρήση των φλαντζών, το άνοιγμα συναρμολόγησης των αξεσουάρ πρέπει να ταιριάξει στο μέγεθος της φλάντζας που συναρμολογείτε. Τα αξεσουάρ που δεν ταιριάζουν στο τσοκ του ηλεκτροεργαλείου θα προκαλέσουν την απώλεια ισορροπίας, υπερβολικές δονήσεις και μπορούν να προκαλέσουν την απώλεια ελέγχου.

Προειδοποιήσεις σχετικά με τον κίνδυνο κλωτσήματος προς την κατεύθυνση του χειριστή

Η ανάκρουση σε κατεύθυνση προς τον χειριστή είναι μια ξαφνική αντίδραση λόγω εμπλοκής ή συμπίεσης του περιστροφικού δίσκου, της ταινίας στίλβωσης, της βούρτσα ή αλλού αξεσουάρ. Η εμπλοκή ή η συμπίεση προκαλεί ξαφνικό σταμάτημα του περιστρεφόμενου αξεσουάρ και αυτό προκαλεί την περιστροφή του ηλεκτροεργαλείου σε κατεύθυνση αντίθετη προς τη φορά του αξεσουάρ.

Για παράδειγμα, όταν ο δίσκος λείανσης είναι μπλοκαρισμένος ή συμπιεσμένος από το υπό κατεργασία αντικείμενο, η άκρη του δίσκου, η οποία εισέρχεται στο σημείο συμπίεσης, μπορεί να εισέλθει στην επιφάνεια του υλικού προκαλώντας την έξοδος ή την απόρριψη του δίσκου.

Ο δίσκος μπορεί ακόμη να εξέλθει σε κατεύθυνση προς τον χειριστή ανάλογα με την κατεύθυνση του δίσκου λείανσης στο σημείο συμπίεσης. Οι δίσκοι λείανσης μπορεί να σπάσουν υπό αυτές τις συνθήκες.

Η ανάκρουση σε κατεύθυνση προς τον χειριστή είναι αποτέλεσμα ακατάλληλης χρήσης και / ή μη τήρησης των οδηγιών χρήσης. Μπορείτε να αποφύγετε το φαινόμενο, τηρώντας τις παρακάτω προτάσεις.

Χρησιμοποιείτε σταθερή λήψη τους εργαλείου και την κατάλληλη θέση του σώματος και των χεριών, έτσι μπορείτε να καταπολεμήσετε τις δυνάμεις που δημιουργούνται κατά την ανάκρουση. Πάντα χρησιμοποιείτε τη πρόσθετη λαβή αν αυτή παρέχεται μαζί με το εργαλείο, έτσι διασφαλίζετε το μέγιστο έλεγχο κατά το κλώτσημα ή την ξαφνική περιστροφή κατά το ξεκίνημα του εργαλείου. Ο χειριστής μπορεί να ελέγχει την περιστροφή ή το κλώτσημα του εργαλείου, αν εφαρμόζει κατάλληλα μέτρα προστασίας.

Ποτέ μην βάζετε το χέρι σας κοντά στα περιστρεφόμενα μέρη του εργαλείου. Τα περιστρεφόμενα εξαρτήματα μπορεί, κατά την ανάκρουση, να μπαίνουν σε επαφή με το χέρι.

Μη στέκεστε στη ζώνη όπου το εργαλείο μετακινείται κατά την αντίδραση κλωτσήματος. Το κλώτσημα κατευθύνει το εργαλείο στην κατεύθυνση αντίθετη στη φορά του δίσκου λείανση του σημείου της εμπλοκής του.

Δώστε ιδιαίτερη σημασία κατά την εργασία δίπλα σε γωνίες, αιχμηρές άκρες κλπ. Αποφεύγετε την ανάκρουση και την εμπλοκή του δίσκου λείανσης. Κατά την επεξεργασία των γωνιών ή των ακρών παρουσιάζεται αυξημένος κίνδυνος εμπλοκής

του **δίσκου** τριβής και αυτό προκαλεί έλλειψη ελέγχου πάνω στο εργαλείο ή στο κλώτσημα του εργαλείου.
Μην χρησιμοποιείτε δίσκους με αλυσίδα κοπής για την κατεργασία ξύλου, τμηματικούς δίσκους διαμαντιών με περιφερικό κενό μεταξύ των τμημάτων μεγαλύτερο από 10 mm ή οδοντωτά πριόνια. Τέτοιοι δίσκοι προκαλούν συχνό κλώτσημα και απώλεια ελέγχου του εργαλείου.

Προειδοποιήσεις σχετικά με τη λείανση και την κοπή
Χρησιμοποιείτε μόνο τους δίσκους που προορίζονται για εργασία με το εργαλείο και τα προστατευτικά σχεδιασμένα για τον συγκεκριμένο τύπο δίσκου. Οι δίσκοι για τους οποίους η συσκευή δεν είναι σχεδιασμένη δεν μπορούν να προστατεύονται σωστά και δεν είναι ασφαλείς.
Ο κυρτός δίσκος πρέπει να εγκατασταθεί έτσι ώστε η επιφάνεια λείανσης να μην εξέχει από την επιφάνεια της προστατευτικής φλάντζας του προστατευτικού. Ένας ακατάλληλα εγκαταστημένος δίσκος που εξέχει πάνω από το προστατευτικό αποτελεί κίνδυνο κατά την εργασία.
Το προστατευτικό πρέπει να είναι στερεωμένο με ασφάλεια στο εργαλείο και να είναι στη θέση που διασφαλίζει τη μέγιστη ασφάλεια, ώστε να αποκαλύπτεται το μικρότερο δυνατό κομμάτι της επιφάνειας του δίσκου σε κατεύθυνση προς τον χειριστή. Το προστατευτικό συμβάλλει στην προστασία του χειριστή από σπασμένα κομμάτια του δίσκου και προστατεύει από τυχαία επαφή με τον δίσκο.
Ο δίσκος πρέπει να χρησιμοποιείται σύμφωνα με τον προορισμό του. Για παράδειγμα: μη λειάνετε με το δίσκο που προορίζεται για κοπή. Οι λειαντικοί δίσκοι κοπής προορίζονται για περιμετρική φόρτωση, οι πλευρικές δυνάμεις πάνω σε αυτό τον δίσκο μπορεί να τον σπάσουν.
Πάντα χρησιμοποιείτε τους δίσκους στερέωσης που δεν είναι σπασμένοι, έχουν το σωστό μέγεθος που προσαρμόζεται στο δίσκο λείανσης. Οι σωστοί δίσκοι που στερεώνουν τον δίσκο λείανσης μειώνουν την πιθανότητα βλάβης του δίσκου λείανσης. Οι δίσκοι συναρμολόγησης για τους δίσκους κοπής μπορεί να διαφέρουν από τους δίσκους συναρμολόγησης για τους δίσκους λείανσης.
Μη χρησιμοποιείτε μεταχειρισμένους δίσκους λείανσης από μεγαλύτερα εργαλεία. Ο δίσκος λείανσης μεγαλύτερης διαμέτρου δεν προορίζεται για την υψηλότερη ταχύτητα μικρότερων εργαλείων και μπορεί να σπάσει.
Εάν χρησιμοποιείτε δίσκους διπλής χρήσης, χρησιμοποιείτε πάντα ένα προστατευτικό κατάλληλο για τον τύπο εργασίας. Η χρήση λανθασμένου προστατευτικού μπορεί να έχει ως αποτέλεσμα να μην παρέχεται ο επιθυμητός βαθμός προστασίας, γεγονός που μπορεί να οδηγήσει σε σοβαρό τραυματισμό.

Προειδοποιήσεις κοπής
Μην «κολλάτε» τον δίσκο και μην ασκείτε υπερβολική πίεση. Μην επιχειρείτε να κόβετε πολύ βαθιά. Η υπερβολική τάση στον δίσκο λείανσης αυξάνει το φορτίο και την ευαισθησία σε περιστροφή ή πιάσιμο του δίσκου στο διάκενο κοπής, γεγονός που αυξάνει τον κίνδυνο κλωτσήματος προς τον χειριστή ή ζημιάς στον δίσκο.
Μην τοποθετείτε το σώμα σας στη γραμμή κοπής και πίσω από τον περιστρεφόμενο δίσκο λείανσης. Εάν ο δίσκος λείανσης απομακρύνεται από το σώμα του χειριστή κατά τη διάρκεια της λειτουργίας, το κλώτσημα προς την κατεύθυνση του χειριστή μπορεί να κατευθύνει τον περιστρεφόμενο δίσκο και το εργαλείο προς τον χειριστή.
Εάν ο δίσκος πιαστεί ή διακοπεί η κοπή για οποιονδήποτε λόγο, απενεργοποιήστε το εργαλείο και κρατήστε το στάσιμο έως ότου η περιστροφή του δίσκου σταματήσει εντελώς. Ποτέ μην επιχειρείτε να οδηγήσετε τον περιστρεφόμενο δίσκο κοπής έξω από την αυλάκωση, καθώς αυτό μπορεί να οδηγήσει σε κλώτσημα προς την κατεύθυνση του χειριστή. Βρείτε τους λόγους και λάβετε τα κατάλληλα μέτρα για να αποκλείσετε το πιάσιμο του δίσκου.
Μην συνεχίσετε την κοπή στο υλικό. Αφήστε τον δίσκο να φτάσει στην ονομαστική ταχύτητα και τότε τοποθετήστε τον προσεκτικά στο διάκενο κοπής. Ο δίσκος μπορεί να συσφιχτεί, να τραβηχτεί προς τα έξω ή να κλωτσήσει προς τον χειριστή εάν ξανά γίνεται η κοπή στο συγκεκριμένο υλικό.
Τα πάνελ και άλλα υπερμεγέθη υλικά πρέπει να έχουν στήριξη για να ελαχιστοποιείται ο κίνδυνος σύσφιξης και κλωτσήματος προς την κατεύθυνση του χειριστή . Τα υπερμεγέθη υλικά τείνουν να κάμπτονται κάτω από το δικό τους βάρος. Τα στηρίγματα πρέπει να τοποθετούνται κάτω από το υλικό κοντά στη γραμμή κοπής και κοντά στην άκρη του υλικού, στις δύο πλευρές της γραμμής κοπής.
Να είστε ιδιαίτερα προσεκτικοί όταν κάνετε βαθιές εγκοπές σε τοίχους και άλλες άγνωστες επιφάνειες. Ο προεξέχων δίσκος μπορεί να κόψει σωλήνες αερίου, ηλεκτρικά καλώδια ή άλλα αντικείμενα που μπορούν να προκαλέσουν την αντίδραση κλωτσήματος προς τον χειριστή.
Μην επιχειρείτε να κάνετε καμπύλες τομές. Η υπερφόρτωση της λεπίδας αυξάνει το φορτίο και την ευαισθησία σε συστροφή ή εμπλοκή στην εγκοπή της τομής και την πιθανότητα κλωτσήματος προς τον χειριστή ή ρήξης του δίσκου, γεγονός που μπορεί να οδηγήσει σε σοβαρό τραυματισμό.

Προειδοποίηση σχετικά με τη λείανση με το χαρτί λείανσης
Χρησιμοποιήστε γυαλόχαρτο σωστού μεγέθους. Όταν προσαρμόζετε τη διάμετρο, πρέπει να λάβετε υπόψη τις συστάσεις του κατασκευαστή. Το χαρτί λείανσης που εξέχει σημαντικά από τον δίσκο μπορεί να προκαλέσει τραυματισμό και ακόμη αυξάνει τον κίνδυνο εμπλοκής, σπασίματος ή το φαινόμενο του κλωτσήματος προς τον χειριστή.

Προειδοποιήσεις σχετικά με την εργασία με συρματόβουρτσα
Να είστε προσεκτικοί γιατί τα θραύσματα καλωδίων πετάγονται από τη βούρτσα επίσης κατά τη διάρκεια της κανονικής

εργασίας. Μην υπερφορτώνετε τα σύρματα ασκώντας υπερβολική δύναμη στη βούρτσα. Τα σύρματα μπορούν εύκολα να διαπεράσουν ελαφριά ρούχα και/ή δέρμα.
Εάν συνιστάται η χρήση προστατευτικών κατά τη χρήση της συρματόβουρτσας, αποφύγετε οποιαδήποτε επαφή μεταξύ της βούρτσας και του προστατευτικού. Η συρματόβουρτσα μπορεί να αυξηθεί σε διάμετρο λόγω του φορτίου και της φυγοκεντρικής δύναμης.

Προειδοποιήσεις στίλβωσης
Μην αφήνετε κανένα χαλαρό τμήμα του δίσκου στίλβωσης ή του καλωδίου στερέωσης να περιστρέφεται ελεύθερα. Οι χαλαρές και περιστρεφόμενες χορδές μπορούν να μπλεχτούν στα δάχτυλα ή να πιαστούν από το υπό κατεργασία υλικό.

ΠΡΟΣΘΕΤΕΣ ΟΔΗΓΙΕΣ ΑΣΦΑΛΕΙΑΣ ΓΙΑ ΕΥΘΕΙΑ ΜΛΕΙΣΤΕΣ

Το προϊόν προορίζεται μόνο για τριβή, λείανση, εργασίες με συρματόβουρτσα, σκάλισμα και κοπή. Συνιστάται η ανάγνωση όλων των προειδοποιήσεων, οδηγιών, απεικονίσεων καθώς και των τεχνικών προδιαγραφών που λάβατε μαζί με το ηλεκτρικό εργαλείο. Μη συμμόρφωση σε όλες τις παρακάτω υποδείξεις μπορεί να οδηγήσει σε ηλεκτροπληξία, πυρκαγιά και/ή σοβαρούς τραυματισμούς.
Δεν πρέπει να χρησιμοποιείτε αξεσουάρ το οποίο δεν έχει σχεδιάσει ή δεν συνέστησε ο παραγωγός. Το γεγονός ότι μπορείτε να συνδέσετε το αξεσουάρ με το εργαλείο, δεν εγγυάται από μόνο του την ασφαλή εργασία. Η ονομαστική περιστροφική ταχύτητα του αξεσουάρ πρέπει να υπερβαίνει ή να ισούται με τη μέγιστη ταχύτητα του εργαλείου. Αν το αξεσουάρ χρησιμοποιείται με περιστροφική ταχύτητα μικρότερη από την ταχύτητα του εργαλείου, τότε αυτά μπορούν να γίνουν κομμάτια ενώ εργάζεστε.
Η εξωτερική διάμετρος καθώς και το πάχος των προσαρτημάτων πρέπει να περιλαμβάνεται στα όρια των καθορισμένων για το εργαλείο διαστάσεων.
Δεν θα έχετε τη δυνατότητα αποτελεσματικού ελέγχου του εργαλείου εάν τα αξεσουάρ δεν έχουν τις κατάλληλες διαστάσεις.
Οι διαστάσεις ανοίγματος της υποδοχής για τους τροχούς, δίσκους, φλάντζες έδρασης καθώς και για τα υπόλοιπα αξεσουάρ, πρέπει να αντιστοιχούν στις διαστάσεις της ατράκτου. Τα αξεσουάρ στα οποία το άνοιγμα δεν αντιστοιχεί στις διαστάσεις της ατράκτου του εργαλείου, κατόπιν ενεργοποίησης μπαίνουν σε δόνηση που οδηγεί στην απώλεια ελέγχου του εργαλείου.
Πείροι: του δίσκου τροχίσματος, δίσκου στίλβωσης, δίσκου κοπής πρέπει να στερεωθούν πλήρως στο τσοκ ή στο ταχυτσόκ του εργαλείου. Σε περίπτωση που ο πείρος δεν στερεωθεί καλά και / ή εξέχει υπερβολικά, το προσάρτημα μπορεί να ξεσφίξει και να εκτοξευτεί με μεγάλη ταχύτητα.
Μη χρησιμοποιείτε αξεσουάρ με βλάβη. Πριν από κάθε χρήση ελέγξτε την κατάσταση του αξεσουάρ π.χ. το δίσκο λείανσης για τυχών ρωγμές ή γδαρσίματα, το δίσκο στίλβωσης για τυχών ρωγμές, γδαρσίματα ή υπερβολική φθορά, τη συρματόβουρτσα για τυχών χαλαρά ή ραγισμένα σύρματα. Σε περίπτωση πτώσης κάποιου από τα αξεσουάρ, πρέπει να το ελέγξετε για τυχών ζημιές ή να συναρμολογήσετε ένα άλλο, ακέραιο. Κατόπιν ελέγχου, πρέπει να σταθείτε εσείς και άλλα πρόσωπα εκτός της εμβέλειας περιστροφής του εξαρτήματος και στη συνέχεια να ενεργοποιήσετε το εργαλείο για ένα λεπτό με μέγιστη ταχύτητα περιστροφής. Κατά τη διάρκεια του τεστ, τα αξεσουάρ με κάποια ανωμαλία θα καταστραφούν.
Να λαμβάνετε πάντα προσωπικά μέτρα προστασίας. Ανάλογα με την περίπτωση, να χρησιμοποιείτε ασπίδα για το πρόσωπο, προστατευτική μάσκα ή γυαλιά. Όταν είναι απαραίτητο, να φοράτε αναπνευστική μάσκα σκόνης, ωτοασπίδες, γάντια και ποδιά που προστατεύει από μικρά εξαρτήματα και υλικά που δημιουργούνται κατά τη διάρκεια της κατεργασίας. Τα προστατευτικά για τα μάτια πρέπει να έχουν τη δυνατότητα απόκρουσης των εκτοξευμένων, κατά τη διάρκεια της εργασίας, θραυσμάτων. Η αναπνευστική μάσκα πρέπει να φέρει φίλτρα προστασίας έναντι της σκόνης που δημιουργείται κατά την εργασία. Η εκτεταμένη *έκθεση σε θόρυβο* μπορεί να προκαλέσει την απώλεια ακοής.
Διατηρήστε μια ασφαλή απόσταση μεταξύ του σημείου εργασίας και των παρευρισκόμενων ατόμων. Τα άτομα που θα μπαίνουν στο χώρο εργασίας πρέπει να λαμβάνουν ορισμένα μέτρα προσωπικής προστασίας. Τα θραύσματα που δημιουργούνται κατά τη χρήση ή τα συντρίμματα των κατεστραμμένων εξαρτημάτων μπορούν να εκτοξευτούν πέρα από το χώρο εργασίας.
Κατά τη χρήση στο χώρο όπου το εργαλείο μπορεί να έρθει σε επαφή με κάποιο κρυμμένο υπό τάση καλώδιο, η λαβή του εργαλείου που κρατάτε πρέπει να φέρει μόνωση. Τα μεταλλικά στοιχεία του εργαλείου, κατά την επαφή με το υπό τάση καλώδιο μπορούν και αυτά να βρεθούν υπό τάση με τον κίνδυνο πρόκλησης ηλεκτροπληξίας στον χειριστή του εργαλείου.
Κρατήστε γερά το εργαλείο στο χέρι (στα χέρια) σας κατά την εκκίνηση. Η στιγμή περιστροφής του κινητήρα που επιταχύνει μέχρι να φτάσει την *πλήρη ταχύτητα μπορεί να αναποδογυρίσει το εργαλείο.*
Όπου υπάρχει η δυνατότητα, να χρησιμοποιείτε σιαγόνες για να συγκρατήσετε το κατεργαζόμενο στοιχείο. Κατά τη διάρκεια της εργασίας, ποτέ μην κρατάτε το κατεργαζόμενο στοιχείο στο ένα και το εργαλείο στο δεύτερο χέρι. Εάν χρησιμοποιείτε τις σιαγόνες για τη συγκράτηση των μικρών κατεργαζόμενων στοιχείων, μπορείτε να χρησιμοποιήσετε τα χέρια για τον έλεγχο του εργαλείου.
Τα στρογγυλά υλικά όπως οι πείροι ή σωλήνες έχουν την τάση να περιστρέφονται κατά τη διάρκεια της κοπής και μπορούν να προκαλέσουν εμπλοκή ή απότομη κίνηση στην κατεύθυνση του χειριστή.
Να κρατάτε το τροφοδοτικό μακριά από τα περιστρεφόμενα μέρη του εργαλείου. Σε περίπτωση απώλειας ελέγχου του εργαλείου, το καλώδιο μπορεί να κοπεί ή να εμπλακεί ενώ το χέρι ή ο βραχίονας του χειριστή μπορεί να τραβηχτεί ανάμεσα στα περιστρεφόμενα μέρη του μηχανήματος.
Ποτέ μην αφήνετε ένα εργαλείο προτού να σταματήσουν πλήρως τα περιστρεφόμενα μέρη του. Τα περιστρεφόμενα μέρη μπορούν να «πιάσουν» το έδαφος και να θέσουν το εργαλείο εκτός ελέγχου.
Μετά από αντικατάσταση του αξεσουάρ ή οποιαδήποτε ρύθμιση, πρέπει να σιγουρευτείτε εάν το παξιμάδι της ατράκτου, η λαβή ή οποιοδήποτε ρυθμιζόμενο μέρος έσφιξε καλά. Η χαλαρότητα του ρυθμιζόμενου μέρους μπορεί να επιφέρει την εκτόπισή του και

στη συνέχεια την απώλεια ελέγχου αν τα χαλαρά περιστρεφόμενα μέρη εκσφενδονιστούν απότομα.
Μην ενεργοποιείτε το εργαλείο κατά τη διάρκεια της μεταφοράς. Τυχαία επαφή με τα περιστρεφόμενα μέρη μπορεί να προκαλέσει μάγκωμα και τράβηγμα του ενδύματος και στη συνέχεια την επαφή του εργαλείου με το σώμα του χειριστή.
Πρέπει τακτικά να καθαρίζετε τις τρύπες εξαερισμού του εργαλείου. Ο ανεμιστήρας του κινητήρα απορροφάει μέσα στη συσκευή τη σκόνη που δημιουργείται κατά τη χρήση του εργαλείου. Η συσσώρευση μεγάλης ποσότητας μεταλλικών σωματιδίων τα οποία περιέχει σκόνη αυξάνει τον κίνδυνο ηλεκτροπληξίας.
Μη χρησιμοποιείτε το εργαλείο κοντά στα εύφλεκτα υλικά. Οι σπίθες που σχηματίζονται κατά τη λειτουργία του εργαλείου μπορούν να προκαλέσουν πυρκαγιά.
Μη χρησιμοποιείτε αξεσουάρ που απαιτούν ψύξη με υγρά. Το νερό ή κάποιο ψυκτικό υγρό μπορούν να προκαλέσουν ηλεκτροπληξία.

Προειδοποιήσεις σχετικά με την απόκρουση εργαλείου προς την κατεύθυνση του χειριστή
Η απόκρουση του εργαλείου προς τον χειριστή αποτελεί μια απότομη επίδραση λόγω μπλοκαρισμένου ή συσφιγμένου: περιστρεφόμενου δίσκου, ταινίας στίλβωσης, βούρτσας ή κάποιου άλλου αξεσουάρ. Μπλοκάρισμα ή σύσφιξη προκαλεί απότομη διακοπή των στροφών του εξαρτήματος με αποτέλεσμα την περιστροφή του εργαλείου σε αντίθετη κατεύθυνση από την περιστροφή του αξεσουάρ.

Παραδείγματος χάρη όταν ο δίσκος λείανσης είναι μπλοκαρισμένος ή σφιγμένος από το κατεργαζόμενο αντικείμενο, μια άκρη του δίσκου που μπαίνει στο σημείο σύσφιξης μπορεί να εισέλθει μέσα στην επιφάνεια του υλικού με αποτέλεσμα ο δίσκος να βγει έξω ή να εκσφενδονιστεί. Ο δίσκος μπορεί επίσης να κατευθυνθεί προς τον χειριστή ή αντίθετα, ανάλογα με την κατεύθυνση της κίνησης του τριβείου στο σημείο σύσφιξης. Σε τέτοια περίπτωση οι δίσκοι μπορούν επίσης να σπάσουν.

Η απόκρουση του εργαλείου προς τον χειριστή αποδεικνύει λανθασμένη χρήση και / ή μη συμμόρφωση με οδηγίες του εγχειριδίου. Μπορείτε να το αποφύγετε ακολουθώντας τις παρακάτω υποδείξεις.

Κρατώντας σταθερά τη λαβή του εργαλείου και διατηρώντας σωστή στάση του σώματος και του βραχίονα θα μπορέσετε να αντισταθείτε στις δυνάμεις που ενεργοποιούνται κατά την απόκρουση. Ο χειριστής έχει τη δυνατότητα ελέγχου της περιστροφής ή της απόκρουσης όταν εφαρμόζει κατάλληλα μέτρα ασφαλείας.
Να προσέχετε ιδιαίτερα όταν εργάζεστε κοντά σε γωνίες ή αιχμηρές άκρες κ.λπ. Να αποφεύγετε την ανύψωση και τη σύσφιξη του δίσκου τριβής. Κατά την κατεργασία των γωνιακών σημείων και των άκρων υπάρχει μεγαλύτερη πιθανότητα μπλοκαρίσματος του δίσκου που οδηγεί στην απώλεια ελέγχου ή στην απόκρουση του εργαλείου.
Μη χρησιμοποιείτε τους δίσκους για δισκοπρίονο με δόντια. Οι λεπίδες με δόντια προκαλούν συχνές αποκρούσεις και απώλεια ελέγχου εργαλείου.
Πάντα να εισάγετε το εξάρτημα μέσα στο κατεργαζόμενο υλικό με την ίδια κατεύθυνση όπως η άκρη κοπής που βγαίνει από τη σχισμή (ίδια κατεύθυνση με αυτήν που εκτοξεύονται τα τρίμματα). Η συναρμολόγηση του εξαρτήματος σε λάθος κατεύθυνση θα έχει ως αποτέλεσμα το ότι η άκρη κοπής του εισαγομένου εξαρτήματος θα βγει από το κατεργαζόμενο υλικό και θα τραβήξει το εργαλείο προς την κατεύθυνση οδήγησης.
Κατά τη χρήση της περιστρεφόμενης λίμας, του δίσκου κοπής, του κόπτη υψηλής ταχύτητας ή του κόπτη με φρυγμένο καρβίδιο, πάντα να φροντίσετε για την ασφαλή τοποθέτηση της κατεργαζόμενης ύλης. Τα αξεσουάρ μπορεί να εμπλακούν σε ελαφριά κεκλιμένη θέση και να προκαλέσουν απόκρουση. Όταν δίσκος κοπής υποστεί κάποια εμπλοκή, συνήθως σπάει. Σε περίπτωση που υποστεί εμπλοκή η περιστρεφόμενη λίμα ή ο κόπτης με φρυγμένο καρβίδιο, τότε μπορεί να βγει από τη σχισμή και να προκαλέσει την απώλεια ελέγχου εργαλείου.

Προειδοποίηση σχετικά με τη λείανση και κοπή με δίσκους τριβής
Να χρησιμοποιείτε αποκλειστικά τους δίσκους που προορίζονται για την εργασία με το συγκεκριμένο εργαλείο καθώς και τις ασπίδες που σχεδιάστηκαν για τέτοιου είδους εργασία. Παραδείγματος χάρη μην προχωρήστε στη λείανση χρησιμοποιώντας την άκρη του δίσκου κοπής. Οι δίσκοι κοπής προορίζονται για περιφερικό φορτίο και οι πλευρικές δυνάμεις όταν εφαρμόζονται σε τέτοιο δίσκο μπορούν να το διαλύσουν.
Σε περίπτωση λειαντικών κώνων με σπείρωμα να χρησιμοποιείτε αποκλειστικά μη φθαρμένους πείρους για δίσκους με πλατύ φλάντζα και με σωστές διαστάσεις και μήκος. Η χρήση ενός ορθού πείρου μειώνει τις πιθανότητες θραύσης.
Μη «μπλοκάρετε» τους δίσκους κοπής και μην πιέζετε με υπερβολική δύναμη. Μη δοκιμάσετε να αυξήσετε βάθος της κοπής. Η υπερφόρτωση του δίσκου αυξάνει την επιβάρυνση και την τάση προς στρέβλωση και φθορά κατά την κοπή, καθώς και την πιθανότητα απόκρουσης ή καταστροφής του δίσκου.
Μη βάζετε τα χέρια σας στη γραμμή εργασίας ούτε πίσω από τον περιστρεφόμενο δίσκο. Όταν κατά τη χρήση ο δίσκος απομακρύνεται από τα χέρια σημαίνει ότι σε περίπτωση απόκρουσης ο περιστρεφόμενος δίσκος και το εργαλείο θα κατευθύνονται προς τον χειριστή.
Εάν ο δίσκος πιάστηκε, έχει μπλοκάρει ή σε περίπτωση διακοπής εργασίας για οποιοδήποτε λόγο, πρέπει να αποσυνδέσετε το εργαλείο και να το κρατάτε σε ακινησία ώσπου ο δίσκος να σταματήσει εντελώς. Ποτέ μη δοκιμάσετε να απελευθερώσετε ένα δίσκο κοπής από τη σχισμή όταν ο δίσκος αυτός βρίσκεται εν' κινήσει επειδή μπορεί να προκαλέσετε απόκρουση.
Ελέγξτε την αιτία και στη συνέχεια λάβετε τα κατάλληλα μέτρα για να εξαλείψετε την αιτία εμπλοκής δίσκου.
Μη συνεχίζετε την κοπή πάνω στο κατεργαζόμενο υλικό. Επιτρέψτε στο δίσκο να αναπτύξεί πλήρη ταχύτητα και στη συνέχεια επανεκκινήστε προσεκτικά την κοπή. Ο δίσκος μπορεί να μπλοκάρει, να βγει από το κατεργαζόμενο υλικό ή να αποκρουστεί όταν

βρίσκεται μέσα στο υλικό τη στιγμή όταν γίνεται ενεργοποίηση του εργαλείου.
Για να αποφύγετε τη σύσφιξη ή την απόκρουση του δίσκου, θα πρέπει να τοποθετήσετε στηρίγματα κάτω από τα πάνελ ή τα άλλα κατεργαζόμενα υλικά μεγάλου μεγέθους. Οι μεγάλες επιφάνειες έχουν την τάση να λυγίζουν κάτω από το βάρος τους. Τα στηρίγματα πρέπει να τοποθετούνται κάτω από το κατεργαζόμενο υλικό, πλησίον των γραμμών κοπής και πλησίον των άκρων του υλικού και απ' τις δυο μεριές της γραμμής κοπής.
Να είστε ιδιαίτερα προσεκτικοί κατά τη χάραξη των κοιλοτήτων σε τοίχους ή σε άλλες επιφάνειες. Ο δίσκος μπορεί να κόψει τις γραμμές φυσικού αερίου, νερού ή ηλεκτρικές γραμμές όταν τα αντικείμενα προκαλέσουν απόκρουση.

Προειδοποίηση σχετικά με την εργασία με συρματόβουρτσα
Να προσέχετε επειδή τα αποκόμματα της συρματόβουρτσας εκτοξεύονται και κατά την ομαλή χρήση της. Μην επιβαρύνετε τα σύρματα ασκώντας την υπερβολική δύναμη πάνω στη βούρτσα. Τα σύρματα μπορούν εύκολα διατρυπήσουν τα ρούχα και/ή το δέρμα σας.
Πριν από τη χρήση πρέπει να αφήσετε τις βούρτσες τουλάχιστον για ένα λεπτό να αναπτύξουν την ταχύτητα εργασίας. Κατά τη διάρκεια εκείνης της περιόδου δεν πρέπει κανείς να βρίσκεται πριν ή στη γραμμή της βούρτσας. Κάποια χαλαρά κομμάτια των συρμάτων ή σύρματα θα εκτοξευτούν από τη βούρτσα κατά τη διάρκεια της λειτουργίας της. Τα απομεινάρια της περιστρεφόμενης βούρτσας να κατευθύνετε μακριά από σας. Κατά τη λειτουργία της βούρτσας, τα αποκόμματα των συρμάτων μπορούν να εκτοξευτούν με μεγάλη ταχύτητα και να καρφωθούν στο δέρμα.

ΣΥΝΤΗΡΗΣΗ ΜΠΑΤΑΡΙΑΣ

Οδηγίες ασφάλειας σχετικά με τη φόρτιση της μπαταρίας
Προσοχή! Πριν από τη φόρτιση, βεβαιωθείτε ότι το σώμα του μετασχηματιστή ρεύματος, το καλώδιο και το βύσμα δεν έχουν ραγίσει ή καταστραφεί. Απαγορεύεται η χρήση ελαττωματικού ή κατεστραμμένου σταθμού φόρτισης και τροφοδοσίας! Μόνο ο σταθμός φόρτισης και τροφοδοτικό που παρέχονται μαζί με το προϊόν μπορούν να χρησιμοποιηθούν για τη φόρτιση των μπαταριών. Η χρήση άλλου τροφοδοτικού μπορεί να προκαλέσει πυρκαγιά ή ζημιά στο εργαλείο. Η φόρτιση της μπαταρίας μπορεί να πραγματοποιείται μόνο σε κλειστό, ξηρό και προστατευμένο χώρο έναντι μη εξουσιοδοτημένης πρόσβασης, ιδίως παιδιών. Μη χρησιμοποιείτε το σταθμό φόρτισης και το τροφοδοτικό χωρίς συνεχή επίβλεψη από ενήλικα! Εάν πρέπει να φύγετε από το δωμάτιο φόρτισης, αποσυνδέεστε το φορτιστή από την πρίζα αποσυνδέοντας το τροφοδοτικό από την πρίζα. Εάν βγει καπνός, οσμή κ.λπ. από τον φορτιστή, αποσυνδέεστε αμέσως τον φορτιστή από την πρίζα!
Το εργαλείο παραδίδεται με την μπαταρία αφόρτιστη, επομένως, πριν ξεκινήσετε την εργασία, θα πρέπει να φορτιστεί σύμφωνα με τη διαδικασία που περιγράφεται παρακάτω χρησιμοποιώντας το παρεχόμενο τροφοδοτικό και σταθμό φόρτισης. Οι μπαταρίες τύπου Li-Ion (μπαταρίες ιόντων λιθίου) δεν έχουν το λεγόμενο «φαινόμενο μνήμης», το οποίο τους επιτρέπει να επαναφορτίζονται ανά πάσα στιγμή. Ωστόσο, συνιστάται η εκφόρτιση της μπαταρίας κατά τη διάρκεια της κανονικής λειτουργίας και, στη συνέχεια, η φόρτιση της σε πλήρη χωρητικότητα. Εάν, λόγω της φύσης της εργασίας, δεν είναι δυνατή η επεξεργασία της μπαταρίας με αυτόν τον τρόπο κάθε φορά, θα πρέπει να γίνεται τουλάχιστον κάθε μερικούς ή περισσότερους κύκλους εργασίας. Σε καμία περίπτωση δεν πρέπει να αποφορτίζονται οι μπαταρίες με τη βραχυκύκλωση των ηλεκτροδίων, καθώς αυτό προκαλεί ανεπανόρθωτη βλάβη! Επίσης, μην ελέγχετε την κατάσταση φόρτισης της μπαταρίας βραχυκυκλώνοντας τα ηλεκτρόδια και ελέγχοντας για σπινθήρες.
Αποθήκευση μπαταρίας
Πρέπει να παρέχονται κατάλληλες συνθήκες αποθήκευσης για την παράταση της διάρκειας ζωής της μπαταρίας. Η μπαταρία μπορεί να αντέξει περίπου 500 κύκλους «φόρτισης - εκφόρτισης». Αποθηκεύστε την μπαταρία μεταξύ 0 και 30 βαθμών Κελσίου με σχετική υγρασία αέρα 50%. Για να αποθηκεύσετε την μπαταρία για μεγάλο χρονικό διάστημα, φορτίστε την στο 70% περίπου της χωρητικότητας της. Για παρατεταμένη αποθήκευση, επαναφορτίζετε την μπαταρία περιοδικά, μία φορά το χρόνο. Μην εκφορτίζετε υπερβολικά την μπαταρία, καθώς αυτό μειώνει τη διάρκεια ζωής της και μπορεί να προκαλέσει μη αναστρέψιμη βλάβη. Κατά τη διάρκεια της αποθήκευσης, η μπαταρία θα αποφορτιστεί σταδιακά λόγω της διαρροής ρεύματος. Η αυθόρμητη διαδικασία αποφόρτισης εξαρτάται από τη θερμοκρασία αποθήκευσης, όσο υψηλότερη είναι η θερμοκρασία, τόσο ταχύτερη είναι η διαδικασία αποφόρτισης. Εάν οι μπαταρίες δεν αποθηκευτούν σωστά, ο ηλεκτρολύτης μπορεί να διαρρεύσει. Σε περίπτωση διαρροής, η διαρροή θα πρέπει να προστατεύεται με έναν παράγοντα εξουδετέρωσης, σε περίπτωση επαφής του ηλεκτρολύτη με τα μάτια, πλύνετε καλά τα μάτια με νερό και στη συνέχεια ζητήστε αμέσως ιατρική βοήθεια. **Απαγορεύεται να χρησιμοποιήσετε το εργαλείο με κατεστραμμένη μπαταρία.** Σε περίπτωση συνολικής κατανάλωσης μπαταρίας, θα πρέπει να επιστρέφεται σε ειδικό σημείο διάθεσης αποβλήτων.

Μεταφορά μπαταριών
Οι μπαταρίες ιόντων λιθίου αντιμετωπίζονται ως επικίνδυνα υλικά σύμφωνα με τους νομικούς κανονισμούς. Ο χρήστης του εργαλείου μπορεί να μεταφέρει το εργαλείο με την μπαταρία και τις ίδιες τις μπαταρίες από την ξηρά. Δεν χρειάζεται να πληρούνται πρόσθετες προϋποθέσεις. Σε περίπτωση ανάθεσης της μεταφοράς σε τρίτους (για παράδειγμα, αποστολή με εταιρεία ταχυμεταφορών), ακολουθήστε τους κανονισμούς σχετικά με τη μεταφορά επικίνδυνων υλικών. Πριν από την αποστολή επικοινωνήστε με ένα άτομο με τα κατάλληλα προσόντα.
Απαγορεύεται η μεταφορά κατεστραμμένων μπαταριών. Κατά τη μεταφορά, οι αφαιρούμενες μπαταρίες πρέπει να αφαιρεθούν από το εργαλείο, οι εκτεθειμένες επαφές πρέπει να ασφαλιστούν, π.χ. να σφραγιστούν με μονωτική ταινία. Ασφαλίστε τις μπαταρίες στη συσκευασία με τέτοιο τρόπο ώστε να μην κινούνται μέσα στη συσκευασία κατά τη μεταφορά. Πρέπει επίσης να τηρούνται οι εθνικοί κανόνες για τη μεταφορά επικίνδυνων εμπορευμάτων.

Επαναφορτιζόμενη μπαταρία τροφοδοσίας
Για την τροφοδοσία μπορούν να χρησιμοποιηθούν μόνο οι ακόλουθες μπαταρίες Li-Ion YATO 18 V: YT-82842, YT-82843, YT-82844, YT-82845, που μπορούν να φορτίζονται μόνο με τους φορτιστές YATO YT-82848 ή YT-82849. Απαγορεύεται η χρήση άλλων μπαταριών με διαφορετική ονομαστική τάση και οποίες δεν ταιριάζουν με την υποδοχή της μπαταρίας της συσκευής. Απαγορεύεται να τροποποιήσετε την υποδοχή ή/και την μπαταρία για να τα συνδέσετε μεταξύ τους.
Εισαγάγετε την μπαταρία στην υποδοχή τροφοδοσίας με τις επαφές στραμμένες προς το εσωτερικό του εργαλείου μέχρι να λειτουργήσει το μάνταλο της μπαταρίας. Βεβαιωθείτε ότι η μπαταρία δεν θα φύγει από τη θέση της κατά τη διάρκεια της λειτουργίας. Μπορείτε να αποσυνδέσετε την μπαταρία πατώντας και κρατώντας το μάνταλο και στη συνέχεια σέρνοντας την μπαταρία από το περίβλημα του εργαλείου.

Φόρτιση μπαταρίας
Προσοχή! Πριν από τη φόρτιση, αποσυνδέεστε το τροφοδοτικό του σταθμού φόρτισης από το δίκτυο αποσυνδέοντας το τροφοδοτικό από την πρίζα. Επιπλέον, καθαρίστε τη μπαταρία και τους ακροδέκτες της από βρωμιά και σκόνη με ένα μαλακό, στεγνό πανί.
Η μπαταρία διαθέτει ενσωματωμένη ένδειξη φόρτισης. Με το πάτημα του κουμπιού ανάβουν τα LED (II), όσο περισσότερα τόσο περισσότερα φορτισμένη είναι η μπαταρία. Εάν τα LED δεν ανάβουν αφού πατήσετε το κουμπί, αυτό σημαίνει μια αποφορτισμένη μπαταρία.
Αποσυνδέεστε την μπαταρία από το εργαλείο.
Σύρετε την μπαταρία στην υποδοχή του φορτιστή (V).
Συνδέστε το φορτιστή σε μια πρίζα.
Θα ανάψει το κόκκινο LED, πράγμα που σημαίνει τη διαδικασία φόρτισης.
Όταν ολοκληρωθεί η φόρτιση, το κόκκινο LED σβήνει και το πράσινο LED ανάβει, υποδεικνύοντας ότι η μπαταρία είναι πλήρως φορτισμένη.
Στη συνέχεια, τραβήξτε το φις του τροφοδοτικού από την πρίζα.
Αφαιρέστε τη μπαταρία από το σταθμό φόρτισης πατώντας το κουμπί στο μάνταλο της μπαταρίας.

Προσοχή! Εάν μετά τη σύνδεση του φορτιστή στο δίκτυο ανάψει η πράσινη λυχνία LED, αυτό σημαίνει μια πλήρως φορτισμένη μπαταρία. Σε αυτήν την περίπτωση, ο φορτιστής δεν θα ξεκινήσει τη διαδικασία φόρτισης.

ΣΥΝΑΡΜΟΛΟΓΗΣΗ ΕΞΑΡΤΗΜΑΤΩΝ ΓΩΝΙΑΚΟΥ ΜΕΤΟΥ

Συναρμολόγηση προστατευτικού για δίσκο λείανσης
Για να το κάνετε αυτό, τοποθετήστε το προστατευτικό του δίσκου στο κυλινδρικό τμήμα του σώματος γύρω από τον άξονα και, χρησιμοποιώντας μια βίδα ή ένα σφιγκτήρα στο στέλεχος του προστατευτικού, στερεώστε το έτσι ώστε το προστατευτικό να είναι ίσιο, σταθερό και με ασφαλές. Ρυθμίστε το προστατευτικό του δίσκου λείανσης έτσι ώστε το μη προστατευμένο τμήμα του δίσκου να βρίσκεται όσο το δυνατόν πιο μακριά από το χέρι του χρήστη του τριβείου. Ποτέ μη χρησιμοποιείτε το τριβείο χωρίς να είναι σωστά τοποθετημένο το προστατευτικό του!
Το προστατευτικό που παρέχεται με το τριβείο είναι για να παρέχει επαρκή προστασία μόνο κατά τη λείανση με λειαντικούς δίσκους και δίσκους που χρησιμοποιούν γυαλόχαρτο και μερικές συρμάτινες βούρτσες. Ο δίσκος, όταν είναι τοποθετημένος στον αξόνα, δεν πρέπει να προεξέχει πέρα από το πλευρικό άκρο του προστατευτικού. Για άλλους τύπους επιτρεπόμενων εργασιών, επικοινωνήστε με τον κατασκευαστή για ένα προστατευτικό που προορίζεται για τον συγκεκριμένο τύπο εργασιών.
Εάν χρησιμοποιείται προστατευτικό τύπου Α (για κοπή) για τη λείανση της πλευρικής επιφάνειας, το προστατευτικό μπορεί να παρεμβαίνει στο αντικείμενο εργασίας προκαλώντας κακό έλεγχο του εργαλείου. Όταν το προστατευτικό τύπου Β (για λείανση) χρησιμοποιείται για κοπή με δίσκο λείανσης, ο κίνδυνος έκθεσης σε σπινθήρες και σωματίδια αυξάνεται, καθώς και σε μέρη του δίσκου εάν σπάσει. Όταν χρησιμοποιείται το προστατευτικό τύπου Α (για κοπή), τύπου Β (για λείανση) ή τύπου Γ (μικτή χρήση) για την κοπή ή τη λείανση της πλευρικής επιφάνειας σκυροδέματος ή πέτρας, ο κίνδυνος έκθεσης σε σκόνη και απώλειας του ελέγχου λόγω κλωτσήματος προς τον χειριστή αυξάνεται. Όταν χρησιμοποιείτε το προστατευτικό τύπου Α (για κοπή), τύπου Β (για λείανση) ή τύπου Γ (μικτή χρήση)με συρμάτινη δισκοβούρτσα πάχους που προκαλεί τη βούρτσα να προεξέχει πέρα από το κολάρο του προστατευτικού, τα καλώδια μπορεί να πιάσουν το προστατευτικό, οδηγώντας σε θραύση σύρματος.

Εγκατάσταση της πρόσθετης λαβής
Τοποθετήστε τη λαβή βιδώνοντάς την με ασφάλεια στην κεφαλή του εργαλείου.

ΓΩΝΙΑΚΟ ΜΙΛΟΣ ΛΕΙΑΝΤΙΚΟ ΧΕΙΡΙΣΜΟ ΤΡΟΧΟΥ

Προσοχή! Η συναρμολόγηση του λειαντικού δίσκου μπορεί να γίνει μόνο με αποσυνδεδεμένη τάση τροφοδοσίας. Αφαιρέστε την μπαταρία από την υποδοχή του εργαλείου.

Εγκατάσταση των φλαντζών στερέωσης
Σημειωτέον ότι οι δίσκοι στο σημείο πρόσδεσης στον άξονα μπορεί να έχουν διαφορετικό πάχος.
Ανάλογα με το αν χρησιμοποιούνται λεπτοί λειαντικοί δίσκοι (πάχος έως 3,2 mm) ή χοντροί (πάχος άνω των 3,2 mm), η θέση

των φλαντζών στερέωσης (III) είναι διαφορετική. Το μέγιστο πάχος του λειαντικού δίσκου που μπορεί να τοποθετηθεί στον άξονα είναι 6 mm.

Συναρμολόγηση των δίσκων λείανσης
Αποσυνδέστε την τάση τροφοδοσίας από το εργαλείο. Αφαιρέστε την μπαταρία από την υποδοχή του εργαλείου.
Κατά τη συναρμολόγηση, βεβαιωθείτε ότι οι ακμές A (IV) στο κάτω μέρος του άξονα και οι φλάντζες στερέωσης επικαλύπτονται ακριβώς.
Τοποθετήστε την άνω φλάντζα στερέωσης στον άξονα.
Τοποθετήστε τον λειαντικό δίσκο στον αξόνα και την άνω φλάντζα στερέωσης
Βιδώστε την κάτω φλάντζα στερέωσης στον άξονα.
Σπρώξτε την ασφάλιση του άξονα και σφίξτε την κάτω φλάντζα στερέωσης με ένα κλειδί και, στη συνέχεια, απελευθερώστε την πίεση στο κουμπί ασφάλισης.
Τοποθετήστε την μπαταρία, ενεργοποιήστε το τροβείο και παρατηρείτε τη λειτουργία του χωρίς φορτίο για περίπου 1 λεπτό.
Αφαιρέστε την μπαταρία και ελέγξτε τη στερέωση των δίσκων.

Αφαίρεση λειαντικών δίσκων
Απενεργοποιήστε το τριβείο και αφαιρέστε την μπαταρία από την υποδοχή του εργαλείου.
Πατήστε την ασφάλιση του αξόνα και ξεβιδώστε την κάτω φλάντζα στερέωσης χρησιμοποιώντας ένα κλειδί σύσφιξης, στη συνέχεια αφαιρέστε τον λειαντικό δίσκο από τον αξόνα. Καθαρίστε τον αξόνα και τις φλάντζες στερέωσης από τη σκόνη και άλλα υπολείμματα που δημιουργούνται κατά τη λειτουργία.

Τύποι δίσκων λείανσης
Για το τρόχισμα μπορούν να χρησιμοποιούνται οιοιδήποτε τροχοί λείανσης ενισχυμένοι με πλεξούδα που προορίζονται για χρήση με γωνιακά τριβεία με επιτρεπόμενη περιφερειακή ταχύτητα τουλάχιστον 80 m/s και με διαμέτρους στερέωσης και εξωτερικές που καθορίζονται στον πίνακα τεχνικών δεδομένων.
Εάν ο τροχός λείανσης είναι εφοδιασμένος με οπή χωρίς σπείρωμα για την εγκατάστασή του, χρησιμοποιήστε τις φλάντζες στερέωσης.
Είναι επίσης δυνατή η εγκατάσταση τροχών με εξωτερική διάμετρο που καθορίζεται στον πίνακα με τεχνικά δεδομένα, εξοπλισμένων με οπή με σπείρωμα M14. Σε αυτή την περίπτωση, μην χρησιμοποιείτε φλάντζες στερέωσης και βιδώστε τον τροχό απευθείας στον άτρακτο ασφαλίζοντάς τον με ένα κουμπί και σφίγγοντας τον τροχό δυνατά και σταθερά με ένα επίπεδο κλειδί (που δεν περιλαμβάνεται στον σετ).
Στην περίπτωση τροχών που επιτρέπουν την τοποθέτηση του δίσκου γυαλόχαρτου με Velcro, θα πρέπει να χρησιμοποιούνται μόνο δίσκοι γυαλόχαρτου με διάμετρο που καθορίζεται στον πίνακα με τα τεχνικά δεδομένα. Οι δίσκοι πρέπει να τοποθετούνται ομόκεντρα πάνω στον τρόχο. Το άκρο του δίσκου δεν πρέπει να προεξέχει από το άκρο του τροχού.
Είναι επίσης δυνατή η χρήση τροχών λείανσης διαμαντιών με διαστάσεις που καθορίζονται στον πίνακα με τεχνικά δεδομένα, που προορίζονται για στεγνή κοπή και λείανση. Η εγκατάσταση πρέπει να γίνεται με τον ίδιο τρόπο όπως στην περίπτωση των τροχών λείανσης. Εάν χρησιμοποιούνται διαμαντένιοι τμηματοποιημένοι δίσκοι, το κενό μεταξύ των τμημάτων δεν πρέπει να υπερβαίνει τα 10 mm, όπως μετράται στην περιφέρεια του δίσκου, και τα τμήματα πρέπει να έχουν αρνητική γωνία προσβολής.
Συνιστάται η χρήση τροχών λείανσης κατασκευασμένων από υλικά που προορίζονται για την κατεργασία συγκεκριμένου τύπου μετάλλου. Ανατρέξτε στην τεκμηρίωση που παρέχεται με τον τροχό λείανσης.
Για την επεξεργασία κεραμικών υλικών, μπορούν να χρησιμοποιούνται τροχοί λείανσης που προορίζονται για την επεξεργασία λίθων ή τροχοί διαμαντιών που προορίζονται για ξηρή λειτουργία.
Συνιστάται η χρήση συρμάτινων βουρτσών και δίσκων γυαλόχαρτου για την αφαίρεση παλαιών επιχρισμάτων βαφής από μεταλλικά εξαρτήματα.
Απαγορεύεται η επανακατεργασία της οπής στερέωσης, του ατράκτου ή η χρήση δακτυλίων μείωσης για τη ρύθμιση της διαμέτρου της οπής στερέωσης στη διάμετρο του ατράκτου. Απαγορεύεται η χρήση τροχών λείανσης με διάμετρο στερέωσης διαφορετική από εκείνη που καθορίζεται στον πίνακα τεχνικών δεδομένων. Απαγορεύεται η χρήση τροχών με αλυσίδα κοπής ή δισκοπρίονων επειδή αυξάνουν τον κίνδυνο ανάκλασης του εργαλείου προς τον χειριστή.
Προσοχή! Απαγορεύεται η χρήση τροχών διαφορετικών από αυτούς που έχουν εγκριθεί για χρήση σε αυτές τις οδηγίες χρήσης. Ακόμα κι αν μπορεί να τοποθετηθεί στον άτρακτο του τριβείου. Οι ακατάλληλοι τροχοί ενδέχεται να μην αντέχουν τα φορτία που δημιουργούνται κατά τη λειτουργία του γωνιακού τριβείου. Οι κατεστραμμένοι τροχοί λείανσης παρουσιάζουν κίνδυνο σοβαρού τραυματισμού ή θανάτου.

Προσοχή! Όλες οι εργασίες που αναφέρονται σε αυτό το κεφάλαιο πρέπει να εκτελούνται με αποσυνδεδεμένη την παροχή ρεύματος - η μπαταρία πρέπει να είναι αποσυνδεδεμένη από το εργαλείο!

ΧΡΗΣΙΜΟΠΟΙΩΝΤΑΣ ΤΟΝ ΓΩΝΙΑΚΟ ΜΕΤΡΟ

Αφαιρέστε την μπαταρία από την υποδοχή του εργαλείου.
Πριν εργαστείτε με το εργαλείο, ελέγξτε ότι το περίβλημα και η μπαταρία δεν έχουν υποστεί ζημιά.
Εάν οποιαδήποτε ζημιά είναι ορατή, απαγορεύεται η σύνδεση της μπαταρίας στο εργαλείο!

Εγκαταστήσετε το προστατευτικό του δίσκου λείανσης και τη λαβή.
Ποτέ μην λειτουργείτε τον λειαντήρα χωρίς εγκατεστημένο το προστατευτικό τροχού λείανσης!
Επιλέξτε τον τύπο τροχού λείανσης που είναι κατάλληλος για το είδος χρήσης και τοποθετήστε τον τροχό λείανσης στον άτρκτο του λειαντήρα.
Τοποθετήστε σωστά το τεμάχιο εργασίας έτσι ώστε να μην κινείται κατά την επεξεργασία, για παράδειγμα χρησιμοποιώντας μεγγένη ή σφιγκτήρες. Ο τροχός του τριβείου περιστρέφεται με μεγάλη ταχύτητα και η ακατάλληλη συναρμολόγησή του υπό κατεργασία υλικού μπορεί να προκαλέσει τη μετακίνησή του χωρίς έλεγχο κατά την εργασία και έτσι αυξάνεται ο κίνδυνος σοβαρών τραυματισμών.
Στην περίπτωση της κοπής, στηρίξτε το υλικό κοπής και στις δύο πλευρές της γραμμής κοπής, αλλά με τέτοιο τρόπο ώστε να μην προκαλεί εμπλοκή του τροχού κοπής κατά τη διάρκεια της κοπής. Τα στηρίγματα πρέπει να τοποθετούνται κοντά στην άκρη του υλικού κοπής και κοντά στη γραμμή κοπής.
Να φοράτε προστατευτικά ματιών, μέσα προστασίας της ακοής και προστατευτικά γάντια.
Βεβαιωθείτε ότι ο διακόπτης βρίσκεται στη θέση «απενεργοποίησης - 0». Στη συνέχεια, συνδέστε την μπαταρία στο εργαλείο.
Λάβετε τη σωστή θέση για να διασφαλίσετε την ισορροπία και ξεκινήστε τον λειαντήρα με το διακόπτη.
Εάν ο διακόπτης βρίσκεται στο επάνω μέρος ή στο πλάι του σώματος του τριβείου, για να τον ενεργοποιήσετε, πιέστε τον διακόπτη στο πίσω μέρος του τριβείου και, στη συνέχεια, χωρίς να σταματήσετε την πίεση, σπρώξτε τον προς τα εμπρός προς την κατεύθυνση που φέρει το σύμβολο «I». Ο διακόπτης λειτουργίας μπορεί να έχει ένα κούμπωμα που να τον κλειδώνει σε αυτή τη θέση για εύκολη και μακροχρόνια λειτουργία. Για να απενεργοποιήσετε το τροβείο, πατήστε τον διακόπτη στο πίσω μέρος του τριβείου και αφήστε το να αποσυρθεί. Σε περίπτωση απώλειας ρεύματος κατά τη λειτουργία με κλειδωμένο διακόπτη, η έναρξη της εργασίας θα είναι δυνατή μόνο μετά την αποκατάσταση της τροφοδοσίας, αφού ο διακόπτης ξεκλειδωθεί και ενεργοποιηθεί ξανά.
Εάν το τριβείο είναι εξοπλισμένο με διακόπτη λειτουργίας που βρίσκεται στο κάτω μέρος της λαβής, πατήστε και κρατήστε πατημένο το κουμπί ασφάλισης και, στη συνέχεια, πατήστε τον διακόπτη. Κρατήστε τον διακόπτη πατημένο κατά τη διάρκεια της εργασίας, αλλά δεν είναι απαραίτητο να κρατάτε πατημένο το κουμπί ασφάλισης. Η απελευθέρωση της πίεσης στον διακόπτη θα απενεργοποιήσει το τριβείο. Ένας τέτοιος διακόπτης δεν έχει τη δυνατότητα ασφάλισης κατά τη διάρκεια λειτουργίας.
Συνεχίστε να εργάζεστε εφαρμόζοντας τη σωστή επιφάνεια του τροχού στο αντικείμενο εργασίας:
- στην περίπτωση τροχών λείανσης, κάντε τη λείανση με πλευρική ή / και μετωπική επιφάνεια,
- στην περίπτωση τροχών λείανσης, λειάνετε την πλευρική επιφάνεια έτσι ώστε τα φύλλα του γυαλόχαρτου να κινούνται παράλληλα με το αντικείμενο εργασίας,
- στην περίπτωση δίσκων με Velcro που επιτρέπουν την προσάρτηση γυαλόχαρτου, η λείανση πρέπει να πραγματοποιείται με πλευρική επιφάνεια,
- στην περίπτωση συρμάτινων βουρτσών, η επεξεργασία πρέπει να γίνεται με τα άκρα του σύρματος και όχι με την πλευρική επιφάνεια,
- στην περίπτωση τροχών κοπής, να κόβετε με την μπροστινή όψη, μην πραγματοποιείτε τη λείανση με την το πρόσωπο των δίσκων κοπής.

Ρύθμιση στροφών (VI)
Η ρύθμιση των στροφών είναι δυνατή μόνο όταν είναι συνδεδεμένη η μπαταρία τροφοδοσίας.
Πατήστε το κουμπί, οι ενδεικτικές λυχνίες δίπλα στον αριθμό ταχύτητας ανάβουν η μία μετά την άλλη. Όσο μεγαλύτερος είναι ο αριθμός της ταχύτητας, τόσο μεγαλύτερες είναι ι στροφές. Μόλις επιτευχθούν οι υψηλότερες στροφές, με το επόμενο πάτημα του κουμπιού θα μεταβείτε στις στροφές με τη χαμηλότερη ταχύτητα. Οι χαμηλότερες ταχύτητες έχουν ενδεικτικές λυχνίες που ανάβουν με πράσινο χρώμα και οι υψηλότερες ταχύτητες έχουν ενδεικτικές λυχνίες που ανάβουν με κόκκινο χρώμα.
Για τις βούρτσες και τους τροχούς γυαλόχαρτου πρέπει να χρησιμοποιούνται χαμηλότερες ταχύτητες. Χρησιμοποιείτε τις υψηλές στροφές για λειαντικούς δίσκους.

Κατά τη λείανση με την πλευρική επιφάνεια, κρατήστε τον λειαντήρα σε γωνία όχι μεγαλύτερη από 30 μοίρες ως προς την επεξεργαζόμενη επιφάνεια (VII). Να μετακινείτε τον λειαντήρα ομαλά προς εσάς και μακριά από εσάς.
Κατά την κοπή, ο τροχός κοπής πρέπει να είναι σε ορθή γωνία με την επιφάνεια κοπής. Μην κόβετε σε διαφορετική γωνία. Απαγορεύεται να αλλάξετε τη γωνία του τροχού κοπής σε σχέση με το αντικείμενο εργασίας κατά τη διάρκεια της ίδιας της κοπής. Να κόβετε μόνο σε ευθεία γραμμή. Η μη συμμόρφωση με τις παραπάνω συστάσεις αυξάνει τον κίνδυνο εμπλοκής του δίσκου κοπής στο αντικείμενο εργασίας, γεγονός που μπορεί να προκαλέσει κλώτσημα του εργαλείου προς τον χειριστή, θραύση του δίσκου ή διάσπασή του.
Κατά την κοπή, κατευθύνετε το τριβείο προς την κατεύθυνση περιστροφής του δίσκου (VIII).
Ενώ εργάζεστε με τον λειαντήρα, μην ασκείτε υπερβολική πίεση στο υλικό που υποβάλλεται σε επεξεργασία και μην κάνετε ξαφνικές κινήσεις, ώστε να μην μπλοκάρει ή να σπάσει και να σκιστεί ο τροχός λείανσης.
Ο λειαντήρας δεν πρέπει να υπερφορτώνεται και η θερμοκρασία των εξωτερικών επιφανειών δεν πρέπει ποτέ να υπερβαίνει 60 ^{o}C.
Αφού ολοκληρώσετε τις εργασίες, απενεργοποιήστε τον λειαντήρα, αποσυναρμολογήστε την μπαταρία και επιθεωρήστε τον.
Προσοχή! Ο τροχός μπορεί να περιστρέφεται για κάποιο χρονικό διάστημα μετά την απενεργοποίηση του προϊόντος. Αφήστε το τροχό να κρυώσει πριν εκτελέσετε την επιθεώρηση. Κατά τη διάρκεια της λειτουργίας, τόσο ο τροχός όσο και το αντικείμενο εργασίας μπορούν να θερμανθούν μέχρι υψηλή θερμοκρασία.

Να θυμάστε! Κατά την εργασία με τον γωνιακό λειαντήρα:
Χρησιμοποιείτε πάντα την προστασία ματιών.
Μη χρησιμοποιείτε δίσκους λείανσης με μέγιστη επιτρεπόμενη περιφερειακή ταχύτητα μικρότερη από 80 m/s.
Μην χρησιμοποιείτε τροχούς λείανσης με μέγιστη επιτρεπόμενη ταχύτητα χαμηλότερη από την ταχύτητα του λειαντήρα.

ΣΥΝΑΡΜΟΛΟΓΗΣΗ ΤΩΝ ΕΞΑΡΤΗΜΑΤΩΝ ΤΟΥ ΕΥΘΕΙΑΣ ΜΥΛΟΥ

Προσοχή! Όλες οι εργασίες που αναφέρονται σε αυτό το κεφάλαιο πρέπει να εκτελούνται με αποσυνδεδεμένη την παροχή ρεύματος - η μπαταρία πρέπει να είναι αποσυνδεδεμένη από το εργαλείο!

Εγκατάσταση εξοπλισμού στην υποδοχή εργαλείων (II)
Ενδέχεται να χρειαστεί να χαλαρώσετε το παξιμάδι συγκράτησης πριν τοποθετήσετε το εργαλείο στην υποδοχή. Για να το κάνετε αυτό, κρατήστε τον άξονα με το ένα κλειδί και ξεβιδώστε το παξιμάδι με το άλλο. Το παξιμάδι δεν πρέπει να αφαιρεθεί εντελώς από την υποδοχή.
Τοποθετήστε τον άξονα του εργαλείου στην υποδοχή. Πρέπει να υπάρχει διάκενο όχι μεγαλύτερο από 8 mm μεταξύ του τμήματος εργασίας του εργαλείου και της υποδοχής του. Επιπλέον, βεβαιωθείτε ότι τουλάχιστον ο μισός άξονας του εργαλείου βρίσκεται μέσα στη υποδοχή του εργαλείου.

Η αφαίρεση του εξοπλισμού είναι δυνατή με τη χαλάρωση του παξιμαδιού συγκράτησης.
Προειδοποίηση! Αμέσως μετά την ολοκλήρωση εργασιών, το εργαλείο μπορεί να είναι πολύ ζεστό. Αφήστε το να κρυώσει από μόνο του πριν το αποσυναρμολογήσετε.

ΛΕΙΤΟΥΡΓΙΑ ΕΥΘΙΑΣ ΜΙΛΟΣ

Εκκίνηση και παύση λειτουργίας λειαντήρα
Πριν από την έναρξη του λειαντήρα, πιάστε τον και με τα δύο χέρια από τις λαβές ή από μονωμένα στοιχεία του περιβλήματος και, στη συνέχεια, βεβαιωθείτε ότι το εργαλείο δεν έρχεται σε επαφή με οποιοδήποτε αντικείμενο. Η κατεύθυνση περιστροφής του άξονα υποδεικνύεται από ένα βέλος στο περίβλημα του εργαλείου κοντά στην υποδοχή του εργαλείου.
Ενεργοποιήστε το εργαλείο πατώντας και κρατώντας πατημένο το πίσω μέρος του κουμπιού διακόπτη και στη συνέχεια πιέζοντας προς τα εμπρός (III). Ο διακόπτης λειτουργίας μπορεί να ασφαλιστεί στην μπροστινή θέση, γεγονός που μπορεί να είναι χρήσιμο όταν εργάζεστε για μεγάλα χρονικά διαστήματα.
Κρατήστε το ενεργοποιημένο εργαλείο σε αυτή τη θέση για περίπου 30 δευτερόλεπτα, προσέχοντας κατά τη διάρκεια αυτής της περιόδου για τυχόν ύποπτους θορύβους, υπερβολικό θόρυβο ή υπερβολική δόνηση.
Εάν δεν παρατηρηθούν σημάδια δυσλειτουργίας, το εργαλείο πρέπει να απενεργοποιηθεί με την απελευθέρωση της πίεσης στο διακόπτη ή, εάν ήταν ασφαλισμένο, με το πάτημα του πίσω μέρους του κουμπιού του διακόπτη. Το κουμπί αποσύρεται αυτόματα, τα εγκαταστημένα εργαλεία μπορούν να κινούνται ακόμα για κάποιο χρονικό διάστημα μετά την απελευθέρωση του διακόπτη.
Το εργαλείο μπορείτε να το ακουμπήσετε κάτω μόνο αφού το εγκαταστημένο εργαλείο έχει σταματήσει εντελώς.

Ρύθμιση στροφών (IV)
Ο έλεγχος ταχύτητας είναι δυνατός μόνο όταν είναι συνδεδεμένη η μπαταρία τροφοδοσίας.
Πατήστε το κουμπί, οι ενδεικτικές λυχνίες δίπλα στον αριθμό ταχύτητας ανάβουν η μία μετά την άλλη. Όσο μεγαλύτερος είναι ο αριθμός της ταχύτητας, τόσο μεγαλύτερες είναι οι στροφές. Μόλις επιτευχθεί η υψηλότερη ταχύτητα, με το επόμενο πάτημα του κουμπιού θα μεταβείτε στην χαμηλότερη ταχύτητα. Οι πιο χαμηλές ταχύτητες έχουν ενδεικτικές λυχνίες που ανάβουν με πράσινο χρώμα και οι υψηλότερες ταχύτητες έχουν ενδεικτικές λυχνίες που ανάβουν με κόκκινο χρώμα.

ΧΡΗΣΙΜΟΠΟΙΩΝΤΑΣ ΤΟΝ ΕΥΘΕΙΟ ΜΕΤΡΟ

Κατά τη χρήση τροχών λείανσης πρέπει να λαμβάνονται βασικές προφυλάξεις. Πριν από κάθε χρήση, οι τροχοί λείανσης πρέπει να ελέγχονται οπτικά για ζημιές και παραμορφώσεις. Απαγορεύεται η χρήση τροχών λείανσης στους οποίους έχει παρατηρηθεί οποιαδήποτε ζημιά. Οι τροχοί λείανσης δεν πρέπει να πετιούνται, να χτυπιούνται ή να εφαρμόζονται βίαια στο τεμάχιο εργασίας. Αυτό μπορεί να προκαλέσει την αποσύνθεση του τροχού λείανσης, με αποτέλεσμα σοβαρό τραυματισμό.
Ο άξονας του εξοπλισμού δεν πρέπει να προεξέχει περισσότερο από 8 mm από την υποδοχή.
Χρησιμοποιήστε τα εξαρτήματα σύμφωνα με την προβλεπόμενη τους χρήση. Για παράδειγμα, μην πραγματοποιείτε λείανση με τροχούς που προορίζονται για κοπή, μην χρησιμοποιείτε τρυπάνια για πλευρικό φρεζάρισμα.
Πριν από την τοποθέτηση εξαρτημάτων, ρυθμίστε τη ταχύτητα λειτουργίας κατάλληλη για τον τύπο του εξοπλισμού. Μετά την εγκατάσταση, επιτρέψτε την πλήρη ταχύτητα λειτουργίας. Εφαρμόστε μόνο περιστρεφόμενα εξαρτήματα πλήρους ταχύτητας στο τεμάχιο εργασίας. Μην ασκείτε υπερβολική δύναμη, αλλά μόνο τόση δύναμη όση απαιτείται για τη σωστή λειτουργία. Εφαρμόζετε τους τροχούς λείανσης υπό ελαφρά γωνία στο τεμάχιο εργασίας. Τους δίσκους κοπής εφαρμόζετε κάθετα στην προβλεπόμενη κοπή. Οι βούρτσες πρέπει να εφαρμόζονται με τέτοιο τρόπο ώστε να τα άκρα των συρμάτων και όχι οι πλευρικές επιφάνειες τους να κάνουν την επεξεργασία.
Όταν ολοκληρώσετε την επεξεργασία, απομακρύνετε το εξάρτημα με ασφάλεια από το τεμάχιο εργασίας, απενεργοποιήστε το

ηλεκτρικό εργαλείο και περιμένετε να σταματήσει εντελώς το εξάρτημα. Αποσυνδέστε την μπαταρία από το ηλεκτρικό εργαλείο και συνεχίστε με την αποσυναρμολόγηση ή τη ρύθμιση.
Το προς επεξεργασία υλικό πρέπει να συγκρατείται ή να στηρίζεται με τέτοιο τρόπο ώστε να αποτρέπεται η ανεξέλεγκτη μετακίνηση του και των μερών του κατά τη διάρκεια της κατεργασίας. Αυτό μπορεί να γίνει με τη χρήση στηριγμάτων, βραχιόνων, σφιγκτήρων, μέγγενων κ.λπ. Η στερέωση πρέπει να γίνεται με τέτοιο τρόπο ώστε να εξασφαλίζεται η ελεύθερη πρόσβαση στην επιφάνεια εργασίας.
Κρατάτε πάντα το εργαλείο και με τα δύο χέρια από τις μονωμένες λαβές (V). Αυτό θα καταστήσει την εργασία ασφαλέστερη και θα επιτρέψει τον ευκολότερο έλεγχο του εργαλείου, ακόμη και σε απρόβλεπτες καταστάσεις.
Κρατάτε το εργαλείο με επαρκή δύναμη για να εργαστείτε με ασφάλεια. Μια υπερβολικά δυνατό πιάσιμο μπορεί να προκαλέσει κόπωση. Αποφύγετε να κρατάτε το εργαλείο μόνο με τα δάχτυλά σας.
Όταν χρησιμοποιείτε εξαρτήματα βιδωμένα σε σπειρωτό στέλεχος, τα εξαρτήματα πρέπει να επιλέγονται έτσι ώστε το σπείρωμα στερέωσης να μην είναι μακρύτερο από την οπή στην οποία θα βιδωθούν. Αυτό θα αποτρέψει το σπάσιμο των αξεσουάρ. Θα πρέπει να χρησιμοποιούνται άξονες με κολάρο ώθησης που είναι επίπεδο και χωρίς εγκοπές ή εσοχές. Αυτό θα αυξήσει την επιφάνεια επαφής μεταξύ του άξονα και του εξαρτήματος και θα αποτρέψει τη θραύση.
Δεν πρέπει να χρησιμοποιούνται εξαρτήματα με διάμετρο μεγαλύτερη από αυτή που καθορίζεται στις οδηγίες χρήσης.

Πραγματοποιήστε την εργασία. Σε συνεχή λειτουργία, θα πρέπει να παρακολουθείται η αύξηση της θερμοκρασίας του λειαντήρα και του εργαλείου και να γίνονται διαλείμματα όταν αυξάνεται η θερμοκρασία. Για να αποφύγετε την υπερθέρμανση του κινητήρα, συνιστάται να κάνετε συχνά διαλείμματα στη λειτουργία του λειαντήρα και να διατηρείτε τις σχισμές αερισμού ελεύθερες.
Κατά τη διάρκεια της λειτουργίας του λειαντήρα, μην ασκείτε υπερβολική πίεση στο τεμάχιο εργασίας και μην κάνετε ξαφνικές κινήσεις, ώστε να μην καταστρέψετε το εξάρτημα και τον λειαντήρα.
Κατά τη διάτρηση ή το φρεζάρισμα σε χάλυβα ή αλουμίνιο, τα εργαλεία μπορούν να ψύχονται με γαλακτωματοποιητικό λάδι ή με ψυκτικό υγρό που συνιστάται για το συγκεκριμένο υλικό, ενώ η χρήση ψυκτικού υγρού δεν συνιστάται κατά την εργασία σε ορείχαλκο. Στην τελική φάση της διάτρησης διαμπερών οπών, η πίεση στο τρυπάνι πρέπει να μειωθεί για να αποφευχθεί το σπάσιμο ή η εμπλοκή. Μόλις το τρυπάνι μπλοκάρει, απενεργοποιήστε αμέσως το εργαλείο. Η άσκηση υψηλών πιέσεων στα εργαλεία ή η λανθασμένη επιλογή της ταχύτητας για τον τύπο της εργασίας θα οδηγήσει σε υπερφόρτωση του εργαλείου, η οποία μπορεί να αναγνωριστεί από τη σημαντική θέρμανση των εξωτερικών επιφανειών του σώματος του εργαλείου.
Μην υπερφορτώνετε το εργαλείο, η θερμοκρασία εξωτερικής επιφάνειας δεν πρέπει ποτέ να ξεπερνά τους 60 °C.
Αφού ολοκληρώσετε την εργασία, απενεργοποιήστε το εργαλείο, αποσυνδέστε την μπαταρία και πραγματοποιήστε εργασίες συντήρησης και επιθεώρησης.

ΣΥΝΤΗΡΗΣΗ ΚΑΙ ΕΠΙΘΕΩΡΗΣΕΙΣ

Προσοχή! Τραβήξτε το βύσμα του εργαλείου από την πρίζα ή αποσυνδέστε την μπαταρία από το εργαλείο πριν από τις ρυθμίσεις, την επιθεώρηση ή τη συντήρηση. Αφού ολοκληρώσετε την εργασία πρέπει να ελέγξετε την τεχνική κατάσταση του ηλεκτροεργαλείου παρατηρώντας το εξωτερικά και να εκτιμήσετε: τον κορμό και τη λαβή, το ηλεκτρικό καλώδιο με το βύσμα και το προστατευτικό ή το περίβλημα της μπαταρίας, τη λειτουργία του διακόπτη, τη διαπερατότητα των σχισμών εξαερισμού, το σπινθηρισμό βουρτσών, το επίπεδο θορύβου εργασίας τριβέων και μετάδοσης κίνησης, το ξεκίνημα και την ομαλή λειτουργία. Κατά την περίοδο εγγύησης ο χρήστης δεν μπορεί να αποσυναρμολογήσει ούτε να αντικαταστήσει κάποιο υποσύστημα ή εξάρτημα της συσκευής, γιατί έτσι χάνει τα δικαιώματα εγγύησης. Οποιεσδήποτε παρατυπίες παρατηρήσετε κατά την επιθεώρηση ή κατά τη λειτουργία είναι σήμα για την ανάθεση της επισκευής στο εξουσιοδοτημένο κέντρο τεχνιικής υποστήριξης. Αφού ολοκληρώσετε την εργασία πρέπει να καθαρίσετε το περίβλημα, τις σχισμές εξαερισμού, τους διακόπτες, την πρόσθετη λαβή και τα προστατευτικά π.χ. με ροή συμπιεσμένου αέρα (με πίεση όχι μεγαλύτερη από 0,3 MPa), με μια βούρτσα ή ένα στεγνό ύφασμα χωρίς χημικά παρασκευάσματα ή απορρυπαντικά. Σκουπίστε το εργαλείο και τη λαβή με στεγνό, καθαρό ύφασμα.

ХАРАКТЕРИСТИКА НА ИНСТРУМЕНТА

Ъглошлайфът е електрически инструмент, предназначен за шлифоване и рязане на метали и минерални строителни материали като тухли, естествен и изкуствен камък, бетон, глазура и други с помощта на шлифовъчни и абразивни дискове, съответни за дадения материал. В никакъв случай инструментът не трябва да се използва за обработка на материали, различни от посочените по-горе, например за шлифоване и рязане на дървесина или полиране. Правилното, надеждно и безопасно действие на ъглошлайфа зависи от правилната експлоатация, следователно, преди да започнете да използвате инструмента:

Преди да започнете използване на инструмента, трябва да прочетете цялата инструкция и да я запазите.
Винаги използвайте предпазни средства за очите!
Не използвайте шлифовъчни дискове с максимална допустима периферна скорост по-малка от 80 m/s!
Не използвайте шлифовъчни дискове с максимална допустима скорост на въртене, по-ниска от скоростта на въртене на ъглошлайфа.
Внимание! Прахът, който се отделя при шлайфане на някои повърхности, може да бъде вреден за здравето или токсичен.

Доставчикът не носи отговорност за щети, възникнали поради неспазване на правилата за безопасност и указанията от настоящата инструкция.

ОБОРУДВАНЕ

Продуктът се доставя сглобен, но се изискват монтажни дейности преди започване на работа. Заедно с продукта се доставят: акумулатор, зарядна станция (зарядно устройство), предпазна защита на шлифовъчния диск, ключ за закрепване на шлифовъчния диск и допълнителна ръкохватка.

ТЕХНИЧЕСКИ ПАРАМЕТРИ

Параметър	Мерна единица	Стойност
Каталожен номер		YT-828293
Мрежово напрежение	[V]	18 DC
Номинални обороти	[min^{-1}]	3000 - 8500
Диаметър на шлифовъчния диск	[mm]	125
Диаметър на отвора на шлифовъчния диск	[mm]	22,2
Накрайник на шпиндела		M14
Тегло	[kg]	1,26
Ниво на шум		
- звуково налягане $L_{pA} \pm K_{pA}$	[dB (A)]	89,0 ± 3,0
- мощност $L_{wA} \pm K_{wA}$	[dB (A)]	97,0 ± 3,0
Ниво на вибрации $_{ah,AG}$ ± K (главна / допълнителна ръкохватка)	[m/s^2]	7,28 ± 1,5
Клас на изолация		III
Степен на защита		IPX0
Вид акумулатор		Li-Ion
Капацитет на акумулатора	[Ah]	4
Зарядно устройство*		
Входно напрежение	[V]	220 - 240
Честота на мрежата	[Hz]	50 / 60
Изходно напрежение	[V]	21 DC
Изходен ток	[A]	2,4
Номинална мощност	[W]	60
Време за зареждане**	[h]	2

Параметър	Мерна единица	Стойност
Каталожен номер		YT-82824
Номинално напрежение	[V]	18 DC
Диаметър на цангата	[mm]	6
Максимален диаметър на аксесоарите	[mm]	25
Размер на резбата на фиксиращата гайка		M15
Номинални обороти	[min^{-1}]	8000 – 26000
Ниво на шум		

Параметър	Мерна единица	Стойност
- звуково налягане	[dB(A)]	78,0 ± 3,0
- мощност	[dB(A)]	89,0 ± 3,0
Ниво на вибрации	[m/s²]	2,47 ± 1,5
Степен на защита		IPX0
Тегло	[kg]	1,37
Вид акумулатор		Li-Ion

* само за модели, оборудвани с акумулатор и зарядно устройство
** посоченото време за зареждане се отнася само за акумулатор с капацитет, посочен в таблицата

Декларираната стойност на емисия на шум е измерена по стандартния метод на изпитване и може да се използва за сравняване на един инструмент с друг. Декларираната стойност на емисия на шум може да се използва при първоначалната оценка на експозицията.
Декларираната обща стойност на вибрациите е измерена по стандартния метод на изпитване и може да се използва за сравняване на един инструмент с друг. Декларираната обща стойност на вибрациите може да се използва при първоначалната оценка на експозицията.
Внимание! Емисията на вибрации по време на работа с инструмента може да се различава от декларираната стойност в зависимост от начина на използване на инструмента.
Внимание! Трябва да се посочат мерките за безопасност за защита на оператора, които базират на оценката на експозицията при действителни условия на употреба (включително всички части на работния цикъл, като например времето, когато инструментът е изключен или работи на празен ход и времето за работа).

ОБЩИ ПРЕДУПРЕЖДЕНИЯ ЗА БЕЗОПАСНОСТ НА ЕЛЕКТРИЧЕСКИТЕ ИНСТРУМЕНТИ

Предупреждение! Трябва да прочетете всички предупреждения за безопасност, илюстрации и спецификации, предоставени с този електрически инструмент/ машина. Неспазването на тези указания може да доведе до токов удар, пожар или сериозно нараняване.

Пазете всички предупреждения и инструкции за бъдещи справки.
Терминът „електроинструмент/ машина“, използван в предупрежденията, се отнася за всички инструменти/ машини, захранвани с електрически ток, както жични, така и безжични.
Безопасност на работното място
Поддържайте работното място добре осветено и чисто. Безпорядъкът и слабото осветление могат да бъдат причина за злополука.
Не работете с електрически инструменти/ машини в среда с повишен риск от експлозия, съдържаща запалими течности, газове или пари. Електрическите инструменти/ машини генерират искри, които могат да възпламенят прах или изпарения.
Не бива да допускате достъп на деца и външни лица до работното място. Невниманието може да доведе до загуба на контрол над инструмента.

Електрическа безопасност
Щепселът на електрическия кабел трябва да бъде съвместим с мрежовия контакт. Не променяйте щепсела по никакъв начин. Не използвайте никакви щепселни адаптери със заземени електрически инструменти/ машини. Непроменен щепсел, съвместим с електрическия контакт, намалява риска от токов удар.
Избягвайте контакт със заземени повърхности като тръби, радиатори и хладилници. Заземяването на тялото увеличава риска от токов удар.
Не излагайте електроинструментите/ машините на контакт с атмосферни валежи или влага. Водата и влагата, проникващи в електроинструмента/ машината, повишават риска от токов удар.
Не претоварвайте захранващия кабел. Не използвайте захранващия кабел за пренасяне, теглене или изтегляне на щепсела от контакта. Избягвайте контакта на захранващия кабел с топлина, масла, остри ръбове и движещи се части. Повреждането или заплитането на захранващия кабел увеличава риска от токов удар.
При работа извън затворени помещения използвайте удължители, предназначени за работа извън затворени помещения. Използването на удължител, предназначен за работа на открито, намалява риска от токов удар.
Когато използването на електроинструмента/ машините във влажна среда е неизбежно, като защита срещу захранващо напрежение трябва да се използва дефектнотоково устройство (RCD). Използването на дефектнотокова защита RCD намалява опасността от токов удар.

Лична безопасност
Бъдете предвидливи, наблюдавайте това, което правите, и бъдете разумни, когато работите с електрически инструмент/ машина. Не използвайте електроинструмента/ машината, ако сте уморени или под въздействието на наркотици, алкохол или лекарства. Дори един момент на невнимание по време на работа може да доведе до сериозни наранявания.

Използвайте лични предпазни средства. Винаги носете предпазни очила. Използването на лични предпазни средства като противопрахови маски, противоплъзгащи обувки, каски и антифони намалява риска от сериозни наранявания.
Избягвайте неволно включване. Уверете се, че бутонът за включване е в положение „изключен“, преди да свържете електроинструмента/ машината към захранването и/или акумулатора, преди да го повдигнете или преместите. Пренасянето на електроинструмента / машината с пръст върху бутона за включване или свързване на захранването на електроинструмента/ машината, когато бутонът е в положение „включен“, може да доведе до сериозни наранявания.
Преди да включите електроинструмента/ машината, отстранете всички ключове и други инструменти, които са били използвани за неговото регулиране. Оставен върху въртящите се части на инструмента/ машината ключ може да причини сериозни наранявания.
Не се протягайте и не се накланяйте твърде далеч. Поддържайте правилна стойка и равновесие през цялото време. Това ще улесни контрола върху електроинструмента/ машината в случай на неочаквани ситуации по време на работа.
Използвайте подходящо облекло. Не носете широки дрехи или бижута. Дръжте косата и облеклото далеч от движещи се части на електроинструмента/ машината. Широките дрехи, бижута или дълга коса могат да бъдат уловени от движещи се части на инструмента.
Ако устройствата са проектирани за свързване на прахоуловител или за събиране на прах, трябва да се уверите, че те са свързани и използвани правилно. Използването на прахоуловител намалява риска от злополуки, свързани с праха.
Не позволявайте натрупаният опит от честата употреба на инструмента/ машината да доведе до небрежност и пренебрегване на правилата за безопасност. Безгрижните действия могат да причинят сериозни наранявания за част от секундата.

Употреба и грижа за електроинструмента/ машината
Не претоварвайте електроинструмента/ машината. Използвайте електроинструмент/ машина, подходящ за избраното приложение. Правилният електроинструмент/ машина ще осигури по-добра и безопасна работа, ако се използва за проектираното натоварване.
Не използвайте електроинструмента/ машината, ако бутонът за включване не включва и не изключва инструмента. Инструмент/ машина, които не могат да бъдат управлявани от бутона за включване на захранването, са опасни и трябва да бъдат ремонтирани.
Изключете щепсела от контакта и/или извадете акумулатора, ако той може да се отдели от електроинструмента/ машината, преди да регулирате, смените принадлежностите или да съхраните инструмента/ машината. Такива предпазни мерки ще предотвратят неволно включване на електроинструмента/ машината.
Съхранявайте инструмента на място, недостъпно за деца, не позволявайте на лица, които не са запознати с електроинструмента/ машината или с тези инструкции, да използват електроинструмента/ машината. Електрическите инструменти/ машини са опасни в ръцете на необучени потребители.
Правете прегледи на електрическите инструменти/ машини и аксесоари. Проверявайте инструмента/ машината за несъответствия или блокиране на движещи се части, повреда на части и всякакви други условия, които могат да повлияят на работата на електроинструмента/ машината. Преди използването на електроинструмента/ машината повредата трябва да се отстрани. Много от злополуките при работа са причинени от неправилна поддръжка на инструмента/ машината.
Режещите инструменти трябва да се поддържат чисти и заточени. Правилно поддържаните режещи инструменти с остри ръбове са по-малко податливи на блокиране и по-лесни за управление по време на работа.
Използвайте електрически инструменти/ машини, аксесоари, накрайници на инструменти и т.н. в съответствие с настоящите инструкции, като вземете предвид видът и условията на работа. Използването на инструментите за други работни дейности, различни от предназначението им, може да доведе до възникване на опасна ситуация.
Дръжте дръжките и захващащите повърхности сухи, чисти и без масло и грес. Хлъзгавите дръжки и захващащите повърхности не позволяват безопасна работа и контрол на инструмента/ машината в опасни ситуации.

Ремонт
Електроинструментът/ машината трябва да бъдат ремонтирани само в оторизирани сервизи с използването само на оригинални резервни части. Това ще осигури необходимата безопасност на работа на електроинструмента.

ДОПЪЛНИТЕЛНИ ИНСТРУКЦИИ ЗА БЕЗОПАСНОСТ ЗА ШЛАЙФМАШИНИ И ДИСКОВИ ПОЛИРАЩИ МАШИНИ

Инструментът е предназначен само за шлифоване, шлифоване с шкурка, с телена четка и за рязане. Трябва да прочетете всички предупреждения, инструкции, илюстрации и спецификации, предоставени с електроинструмента. Неспазването на всички инструкции, посочени по-долу, може да доведе до токов удар, пожар и/или сериозно нараняване.
Не модифицирайте този инструмент за работа, за която не е проектиран и не е предназначен от производителя. Подобна модификация ще доведе до загуба на контрол и сериозни наранявания.
Забранено е използването на инструмента за полиране или по друг начин, различен от описания в инструкцията. Използването на инструмента за работа не по предназначение може да създаде рискове и да доведе до нараняване.
Не използвайте аксесоари, които не са проектирани и предназначени за инструмента от производителя. Това, че

аксесоарите могат да бъдат монтирани в инструмента, не означава, че те гарантират безопасна работа.
Максималната скорост на въртене на аксесоарите трябва да бъде равна или по-голяма от максималната скорост на въртене на инструмента. Аксесоари с по-ниска скорост на въртене от скоростта на инструмента могат да се разпаднат по време на работа.
Външният диаметър и дебелината на аксесоарите трябва да бъдат в диапазона на размерите, определен за инструмента. Аксесоарите с неправилни размери не могат да бъдат правилно защитени и обслужвани.
Размерът на отвора за закрепване на дискове, фланци и други аксесоари трябва да съответства на размера на шпиндела на инструмента. Аксесоари, чийто размер на монтажния отвор не съответства на размера на шпиндела на инструмента, ще вибрират след стартиране и може да се стигне до загуба на контрол върху инструмента.
Не използвайте повредени аксесоари. Преди всяка употреба трябва да проверите състоянието на аксесоарите за евентуални отчупвания, пукнатини, ожулване и прекомерно износване. Ако аксесоарите са паднали на земята, проверете ги за повреди или инсталирайте нови, неповредени аксесоари. След проверка и монтаж на аксесоарите отстранете страничните лица и се отдръпнете извън равнината на въртене на аксесоарите, след което стартирайте инструмента за една минута с максимална скорост на въртене. По време на тестването повредените аксесоари ще бъдат унищожени.
Използвайте лични предпазни средства. В зависимост от приложението, използвайте щит за лице или предпазни очила. Ако се изисква, използвайте противопрахови маски, защита на слуха, ръкавици и престилки, за да се предпазите от малки части от аксесоарите или материали, отделяни по време на работа. Защитата на очите трябва да може да спира летящите отломки, генерирани по време на работа. Противопраховата маска трябва да може да филтрира праха, генериран по време на работа. Прекомерната експозиция на шум може да доведе до загуба на слуха.
Спазвайте безопасно разстояние между работното място и страничните лица. Лицата, влизащи на работното място, трябва да носят лични предпазни средства. Отломки, отделени по време на работа или парчета повредени принадлежности, могат да излетят от зоната на работното място.
При извършване на работа, при която дискът може да влезе в контакт със скрит електрически кабел под напрежение или захранващ кабел, дръжте инструмента само за изолирани ръкохватки. Контактът на диска с кабел под напрежение може да доведе до наличие на напрежение върху металните части на инструмента, което може да причини токов удар на оператора на инструмента.
Поставете захранващия кабел далеч от въртящите се части на инструмента. В случай на загуба на контрол върху инструмента кабелът може да бъде срязан или закачен и ръката или рамото на оператора могат да бъдат издърпани във въртящите се части на инструмента.
Никога не оставяйте инструмента, докато въртящите се части не спрат напълно. Въртящите се компоненти могат да захванат основата и да изведат инструмента от контрол.
Не включвайте инструмента по време на пренасяне. Случайният контакт с въртящи се компоненти може да доведе до захващане на облеклото и до контакт на инструмента с тялото на оператора.
Редовно почиствайте вентилационните отвори на инструмента. Вентилаторът на двигателя засмуква генерирания по време на работа прах. Прекомерното натрупване на метални частици, съдържащи се в праха, увеличава риска от токов удар.
Не работете с инструмента в близост до запалими материали. Искрите, генерирани по време на работа, могат да предизвикат пожар.
Не използвайте аксесоари, изискващи течно охлаждане. Водата или охладителната течност могат да причинят токов удар.
Размерът на резбата на аксесоарите трябва да съответства на резбата на шпиндела на ъглошлайфа. За аксесоари, монтирани с фланец, монтажният отвор на инструмента трябва да съответства на размера на монтажния фланец. Аксесоарите, които не са съвместими със закрепването на електроинструмента, ще доведат до загуба на баланса и може да се стигне до загуба на контрол над инструмента.

Предупреждения за отскачане на инструмента към оператора
Отскачането на инструмента към оператора е внезапна реакция при блокиране или заклещване на: въртящ се диск, полираща лента, четка или друг аксесоар. Блокирането или заклещването води до рязко спиране на въртящия се аксесоар, което води до завъртане на електроинструмента в противоположна посока на въртенето на аксесоара.
Например, ако абразивният диск е блокиран или затегнат от обработвания детайл, ръбът на диска, който влиза в точката на затягане, може да потъне в повърхността на материала, което води до излизане или изхвърляне на диска.
Дискът може да излети в посока към или от оператора, в зависимост от посоката на движение на шлифовъчния диск в точката на заклещване. Абразивните дискове също могат да се счупят при тези условия.
Отскачането на инструмента към оператора е резултат на неправилна употреба и/или неспазване на указанията, съдържащи се в инструкцията за експлоатация. Явлението може да бъде избегнато, като се следват препоръките по-долу.
Използвайте здраво захващане на инструмента и правилна позиция на тялото и ръцете, това ще ви позволи да устоите на силите, възникващи по време на отскачането. Винаги използвайте допълнителна дръжка, ако е доставена с инструмента, за да осигурите максимален контрол по време на отскачане или неочаквано завъртане при стартиране на инструмента. Операторът е в състояние да контролира въртенето или отскачането на инструмента, ако е взел подходящи предпазни мерки.

Никога не поставяйте ръцете си близо до въртящите се части на инструмента. По време на отскачане въртящите се елементи могат да влязат в контакт с ръката.
Не влизайте в зоната, където инструментът ще се премести по време на отскок. Отскачането ще насочи инструмента в посока, обратна на посоката на въртене на шлифовъчния диск, на мястото на заклещване.
Особено внимавайте при работа в близост до ъгли, остри ръбове и др. Избягвайте отскачане и заклещване на шлифовъчния диск. Когато обработвате ъгли или ръбове, съществува повишен риск от заклещване на шлифовъчния диск, което води до загуба на контрол на инструмента или отскок на инструмента.
Не използвайте дискове с режеща верига за дървообработване, сегментирани диамантени дискове с периферно разстояние между сегментите по-голямо от 10 mm или дискове със зъби. Такива дискове причиняват често отскачане и загуба на контрол върху инструмента.

Предупреждения, свързани с шлифоване и рязане
Използвайте само дискове, съвместими с инструмента и защити, проектирани за дадения тип диск. Дисковете, за които инструментът не е проектиран, не могат да бъдат правилно защитени и не са безопасни.
Изпъкналият диск трябва да бъде монтиран по такъв начин, че неговата шлифовъчна повърхност да не излиза извън равнината на защитния фланец на предпазната защита. Неправилно монтираният диск, който излиза над предпазната защита, създава риск за безопасността по време на работа
Предпазната защита трябва да бъде здраво прикрепена към инструмента и поставена в положение, осигуряващо максимална безопасност, така че възможно най-малка част от диска да бъде открита от страна на оператора. Защитата помага за предпазване на оператора от счупени елементи на диска и предотвратява случаен контакт с диска.
Дискът трябва да се използва съгласно предназначението. Например: не шлайфайте с диск, предназначен за рязане. Дисковете за рязане са проектирани за периферно натоварване, страничните сили, прилагани върху такъв диск, могат да причинят неговото разпадане.
Винаги използвайте неповредени фиксиращи дискове, които са с правилния размер за шлифовъчния диск. Правилният закрепващ диск намалява възможността от повреда на шлифовъчния диск. Дисковете за закрепване на режещите дискове могат да се различават от дисковете за закрепване на шлайфащите дискове.
Не използвайте износени шлифовъчни дискове от по-големи инструменти. Шлифовъчен диск с по-голям диаметър не е проектиран за по-високата скорост на въртене в по-малките инструменти и може да се счупи.
Ако използвате дискове с двойно предназначение, винаги използвайте предпазна защита, която е подходяща за съответния вид работа. Използването на неподходяща защита може да доведе до липса на желаната степен на защита, което може да доведе до сериозни наранявания.

Предупреждения, свързани с рязането
Избягвайте "заклещване" на диска и не упражнявайте прекалено силен натиск. Не се опитвайте да режете твърде дълбоко. Прекомерният натиск върху абразивния диск увеличава натоварването и податливостта на усукване или захващане на диска в разреза, което увеличава риска от отскачане към оператора или повреда на диска.
Не поставяйте тялото си в линията на рязане и зад въртящия се абразивен диск. Ако абразивният диск се отдалечава от тялото на оператора по време на работа, отскачането към оператора може да насочи въртящия се диск и инструмента към него.
Ако дискът бъде захванат или рязането бъде прекъснато по някаква причина, изключете инструмента и го задръжте неподвижен, докато въртенето на диска спре напълно. Никога не се опитвайте да изведете въртящия се режещ диск от разреза, тъй като това може да доведе до отскачане към оператора. Трябва да откриете причината и да предприемете подходящи мерки, за да се изключи захващането на диска.
Не възобновявайте рязането в материала. Оставете диска да достигне номиналната си скорост и едва след това го поставете внимателно в разреза. Дискът може да бъде заклещен, издърпан или отклонен към оператора, ако рязането се възобновни в материала.
Панелите и другите материали с големи размери трябва да се подпрат, за да се сведе до минимум рискът от заклещване и отскачане към оператора. Прекалено големите материали са склонни да се огъват под собственото си тегло. Подпорите трябва да се поставят под материала в близост до линията на рязане и в близост до ръба на материала, от двете страни на линията на рязане.
Запазете особено внимание, когато правите дълбоки разрези в стени и други непознати повърхности. Изпъкналият диск може да пререже газопроводи, електропроводи или други предмети, които могат да доведат до отскачане към оператора.
Не се опитвайте да режете по крива линия. Претоварването на диска увеличава натоварването му и податливостта му на усукване или заклещване в разреза и вероятността да отскочи към оператора или дискът да се счупи, което може да доведе до сериозно нараняване.

Предупреждения относно шлайфане с шкурка
Използвайте шкурка с правилен размер. При избора на шлайфащ диск следвайте препоръките на производителя. Прекомерно излизащата извън диска шкурка може да причини нараняване и също така увеличава риска от заклещване, разкъсване или явлението отскачане към оператора.

Предупреждения относно работа с телени четки
Бъдете внимателни, тъй като металните отломки от четката се изхвърлят също и по време на нормална работа. Не претоварвайте телената четка, като прилагате прекомерна сила върху нея. Теловете могат лесно да пробият леки дрехи и/или кожа.
Ако се препоръчва използването на предпазни защити при работа с телена четка, избягвайте всякакъв контакт на четката със защитата. Телената четка може да увеличи диаметъра си под въздействието на натоварването и центробежната сила.

Предупреждения, свързани с полирането
Не позволявайте на каквато и да било свободна част от полиращия диск или закрепваща нишка да се върти свободно. Разхлабените и въртящи се нишки могат да се заплетат в пръстите или да се закачат в обработвания детайл.

ДОПЪЛНИТЕЛНИ ИНСТРУКЦИИ ЗА БЕЗОПАСНОСТ ЗА ПРАВИ ШЛАЙФОВЕ

Инструментът е предназначен само за шлайфане, полиране, телена четка, дърворезба и рязане. Прочетете всички предупреждения, инструкции, илюстрации и спецификации, доставени с електроинструмента. Неспазването на всички инструкции, изброени по-долу, може да доведе до токов удар, пожар и/или сериозно нараняване.
Не използвайте аксесоари, които не са проектирани и препоръчани от производителя. Само защото даден аксесоар може да бъде прикрепен към инструмент, не гарантира безопасна работа.
Номиналните обороти на аксесоарите трябва да са по-големи или равни на оборотите на инструмента. Аксесоари, които се въртят по-малко от скоростта на инструмента, могат да се счупят на парчета по време на работа.
Външният диаметър и дебелината на принадлежностите трябва да са в диапазона на размера, определен за инструмента. Аксесоарите с неправилен размер не могат да се контролират правилно.
Размерът на монтажния отвор на колела, дискове, фланци и други принадлежности трябва да съответства на размера на шпиндела на инструмента. Аксесоари, които не съответстват на размера на шпиндела на инструмента, ще вибрират при задействане и това може да доведе до загуба на контрол върху инструмента.
Дорниците на: дискове, полиращи дискове, режещи дискове трябва да бъдат напълно вкарани в патронника или държача на инструмента. Ако щифтът не се държи достатъчно и/или стърчи твърде много, инструментът за вкарване може да се разхлаби и да бъде изхвърлен с висока скорост.
Не използвайте повредени принадлежности. Преди всяка употреба проверявайте аксесоари като абразивни дискове за пукнатини и протриване, полиращи дискове за пукнатини, протриване и прекомерно износване, телени четки за разхлабени или счупени проводници. Ако аксесоарите бъдат изпуснати, проверете ги за повреди или инсталирайте нови, неповредени аксесоари. След като проверите и инсталирате аксесоарите, поставете себе си и околните извън равнината на въртене на аксесоарите, след което пуснете инструмента за една минута при максимални обороти. По време на теста повредените аксесоари ще бъдат унищожени.
Използвайте лични предпазни средства. В зависимост от приложението използвайте щитове за лице, очила или предпазни очила. Ако е необходимо, използвайте маски за прах, защита за слуха, ръкавици и престилки, за да се предпазите от малки части от аксесоари или материали, генерирани по време на работа. Защитата за очите трябва да е в състояние да спре летящи отломки, генерирани по време на работа. Маската за прах трябва да може да филтрира праха, генериран по време на работа. Продължителното излагане на шум може да доведе до загуба на слуха.
Спазвайте безопасно разстояние между работното място и минувачите. Лицата, влизащи на работното място, трябва да носят лични предпазни средства. Парчета, генерирани по време на работа или счупени аксесоари може да излети от непосредствена близост до работното място.
Когато извършвате работа, при която вкаран инструмент може да влезе в контакт със скрит проводник под напрежение, дръжте електроинструмента с изолирани ръкохватки. Инструмент, поставен, докато е в контакт с проводник под напрежение, може да направи металните части на инструмента под напрежение, което може да доведе до токов удар на оператора на инструмента.
Дръжте инструмента здраво в ръка(и), когато стартирате . Реакцията на въртящия момент на двигателя, който се ускорява до пълна скорост, може да доведе до въртене на инструмента.
Използвайте скоби за задържане на детайла, когато е възможно. Никога не дръжте малък детайл в едната ръка и инструмент в другата, докато работите. Използването на скоби за задържане на малки детайли ще ви позволи да използвате ръцете си, за да управлявате инструмента. Кръгли материали като дорници и тръби са склонни да се въртят по време на рязане и могат да причинят задръстване или рязко движение към оператора.
Дръжте захранващия кабел далеч от въртящи се части на инструмента. Ако контролът върху инструмента бъде изгубен, кабелът може да бъде срязан или захванат и ръката на оператора може да бъде захваната във въртящи се части на машината.
Никога не оставяйте инструмента, докато всички въртящи се части не са спрели напълно. Въртящите се компоненти могат да „сграбчат" земята и да извадят инструмента извън контрол.
След смяна на аксесоар за вложка или извършване на каквито и да било настройки, уверете се, че гайката на шпиндела, държача на инструмента или който и да е инструмент за настройка е здраво затегнат. Разхлабено регулиращо устройство може да се премести неочаквано, причинявайки загуба на контрол, разхлабените въртящи се части ще бъдат изхвърлени рязко.

Не пускайте инструмента, докато се движите. Случаен контакт с въртящи се части може да причини захващане и дърпане на дрехи и контакт между инструмента и тялото на оператора.
Почиствайте редовно вентилационните отвори на инструмента. Вентилаторът на двигателя засмуква прах и прах, генериран по време на работа центъра на инструмента. Прекомерното натрупване на метални частици, съдържащи се в праха, увеличава риска от токов удар.
Не работете с инструмента в близост до запалими материали. Искрите, генерирани по време на работа, могат да причинят пожар.
Не използвайте аксесоари, които изискват течно охлаждане. Водата или охлаждащата течност могат да причинят токов удар електрически.

Предупреждения за откат на инструмента към оператора
Откатът на инструмента към оператора е внезапна реакция на заклещен или прищипан: въртящ се диск, полиращ колан, четка или друг аксесоар. Прищипването или прищипването води до внезапно спиране на въртящия се аксесоар, което кара електроинструмента да се върти в посока, обратна на въртенето на аксесоара.
Например ако абразивен диск Е блокиран или затиснат през детайла , ръба на острието, който влиза надолу точка на затягане може би зарови в повърхността материал карайки щита да излезе или да остане изхвърлен. Щитът може да излезе и в посока до или от оператор, в зависимост от посока на движение колело на мястото на скоби. Абразивни дискове те също могат да се спукат при тези условия.

Откатът на инструмента към оператора е резултат от неправилна употреба и/или неспазване на инструкциите в ръководството за оператора. Това явление може да се избегне, като следвате препоръките по-долу.

Използвайте здраво инструмента и правилната позиция на тялото и ръцете си, за да устоите на силите, генерирани при откат. Операторът може да контролира въртенето или отката на инструмента, ако се вземат подходящи предпазни мерки.
Бъдете особено внимателни, когато работите около ъгли, остри ръбове и т.н. Избягвайте блъскане и задръстване на абразивното колело. При обработка на ъгли или ръбове съществува повишен риск от заклинване на абразивното колело, което води до загуба на контрол върху инструмента или откат на инструмента.
Не използвайте дискове за циркулярен трион със зъби. Остриетата причиняват чести откат и загуба на контрол върху инструмента.
Винаги вкарвайте инструмента в материала в същата посока, в която режещият ръб излиза от материала (същата посока, в която изхвърлят стружките). Поставянето на инструмента в грешна посока ще доведе до излизане на режещия ръб на инструмента за вмъкване от материала и издърпване на инструмента по посока на оловото.
Когато използвате въртящи се пили, дискове за рязане, високоскоростни ножове или твърдосплавни ножове, винаги монтирайте здраво детайла. Тези аксесоари могат да бъдат захванати, ако се наклонят леко в среза, и да причинят откат. Ако режещият диск бъде захванат, той обикновено се счупва. Ако въртящата се пила или твърдосплавният нож е захваната, тя може да излезе от среза и да доведе до загуба на контрол върху инструмента.

Предупреждения, свързани с шлайфане и рязане с абразивни колела
Използвайте само остриета, които са подходящи за инструмента, и предпазители, които са предназначени за работата. Например, не шлифовайте с ръба на режещите дискове. Абразивните режещи колела са проектирани за натоварване по периферията, страничните сили, приложени към колелото, могат да го накарат да се счупи.
За резбовани абразивни конуси и цапфи използвайте само неповредени дорници за колело с плоськ фланец с правилния размер и дължина. Използването на правилния дорник ще намали възможността от счупване.
Не „заклинявайте“ режещите дискове и не ги натискайте твърде много. Не се опитвайте да увеличите дълбочината на рязане. Претоварването на острието увеличава натоварването, склонността към усукване и надраскване по време на рязане и вероятността от откат или счупване на острието.
Дръжте ръцете си извън линията и зад въртящото се острие. Ако ножът се отдалечи от ръцете ви по време на работа, в случай на откат, въртящият се нож и инструментът ще бъдат насочени към оператора.
Ако острието е заклещено, заклещено или ако рязането спре по някаква причина, изключете инструмента и го дръжте неподвижно, докато острието спре напълно. Никога не се опитвайте да освободите острието на триона от прореза, докато острието е в движение, в противен случай може да възникне откат. Проучете причините и вземете правилните стъпки, за да отстраните причината за блокиране на ножа.
Не подновявайте рязането в детайла. Оставете острието да достигне пълна скорост, след което внимателно продължете рязането. Острието може да се закачи, да излезе от материала или да отскочи назад, ако електроинструментът работи в детайла.
Поддържайте панели и други големи детайли, за да предотвратите прищипване на острието или откат. Големите материали са склонни да увисват под собствената си тежест. Подпорите трябва да бъдат поставени под детайла близо до линията на рязане и близо до ръба на материала от двете страни на линията на рязане.
Бъдете изключително внимателни, когато изрязвате вдлъбнатини в стени или други повърхности. Острието може да пререже газови, водни или електрически линии, както и предмети, които ще причинят откат.

Предупреждения, свързани с работа с телена четка
Бъдете внимателни, тъй като парчета тел се изхвърлят от четката и по време на нормална работа. Не претоварвайте проводниците, като прилагате твърде много сила върху четката. Проводниците могат лесно да пробият леки дрехи и/или кожа.
Оставете четките да достигнат работна скорост поне една минута преди употреба. През това време никой не може да стои пред или на една линия с четката . Разхлабени парчета тел или жици ще излетят от четката по време на тази операция.
Насочете остатъците от въртящата се четка далеч от вас. По време на работа малки трески и малки фрагменти от тел могат да бъдат изхвърлени с висока скорост и да залепнат за кожата.

ПОДДРЪЖКА НА БАТЕРИЯТА

Инструкции за безопасност при зареждане на акумулатора
Внимание! Преди зареждане се уверете, че корпусът, кабелът и щепселът на захранващото устройство не са напукани или повредени. Забранено е използването на повредена станция за зареждане и зарядно устройство! За зареждане на акумулаторите трябва да се използват само зарядната станция и зарядното устройство, доставени в комплекта. Използването на друго зарядно устройство може да причини пожар или повреда на инструмента. Акумулаторът може да се зарежда само в затворено, сухо помещение, обезопасено срещу достъп на външни лица, особено деца. Не използвайте зарядната станция и захранващото устройство без постоянен надзор от възрастен! Ако е необходимо да излезете от стаята, в която се провежда зареждането, изключете зарядното устройство от електрическата мрежа, като изключите захранването от електрическия контакт. Ако от зарядното устройство излиза дим, мирис и т.н., незабавно извадете щепсела на зарядното устройство от електрическия контакт!
Устройството се доставя с незареден акумулатор, така че преди да започнете работа, трябва да го заредите съгласно процедурата, описана по-долу, като използвате приложеното зарядно устройство и зарядна станция. Акумулаторите от тип Li-Ion (литиево - йонни) нямат т.нар. „ефект на паметта“, което позволява зареждането им по всяко време. Препоръчва се обаче акумулаторът да се изтощи по време на нормална работа и след това да се зареди до пълен капацитет. Ако поради естеството на работата не е възможно акумулаторът да се третира по този начин всеки път, това трябва да се прави най-малко на всеки няколко цикъла на работа. В никакъв случай акумулаторите не трябва да се разреждат чрез късо съединение на клемите, тъй като това причинява необратими повреди! Също така не бива да проверявате степента на зареждане на акумулатора чрез свързване накъсо на клемите и проверка за искри.
Съхранение на акумулатора
Трябва да се осигурят подходящи условия за съхранение, за да се удължи животът на акумулатора. Акумулаторът може да издържи около 500 цикъла на „зареждане - разреждане“. Съхранявайте акумулатора при температура между 0 и 30 градуса по Целзий при относителна влажност на въздуха 50%. За да съхранявате акумулатора през продължителен период от време, трябва да го заредите до около 70% от неговия капацитет. В случай на продължително съхранение презареждайте акумулатора периодично, веднъж годишно. Не изтощавайте прекомерно акумулатора, тъй като това съкращава живота му и може да причини необратими повреди. По време на съхранението акумулаторът постепенно ще се разрежда. Процесът на саморазреждане зависи от температурата на съхранение, колкото по-висока е температурата, толкова по-бърз е процесът на разреждане. Ако акумулаторите се съхраняват неправилно, електролитът може да изтече. В случай на изтичане, течът трябва да бъде обезопасен с неутрализиращ агент. В случай на контакт на електролита с очите измийте очите обилно с вода и след това незабавно потърсете медицинска помощ. **Забранено е използването на инструмента с повреден акумулатор.** В случай на пълно износване на акумулатора той трябва да бъде предаден на специализирано място за обезвреждане на този вид отпадъци.

Транспортиране на акумулатори
Съгласно законовите разпоредби литиево-йонните акумулатори се третират като опасни материали. Потребителят на инструмента може да транспортира инструмента с акумулатора и самите акумулатори по сухопътен транспорт. В този случай не е необходимо да бъдат изпълнени допълнителни условия. В случай на възлагане на транспортирането на трета страна (например доставка с куриерска фирма), трябва да се следват разпоредбите относно превоза на опасни материали. Преди транспортирането се свържете с подходящо квалифицирано лице.
Забранено е транспортирането на повредени акумулатори. По време на транспортиране демонтираните акумулатори трябва да бъдат извадени от инструмента, откритите контакти трябва да бъдат обезопасени, напр. запечатани с изолационна лента. Закрепете акумулаторите в опаковката по такъв начин, че да не се движат вътре в нея по време на транспортиране. Трябва да се спазват националните правила и разпоредби за превоз на опасни товари.

Захранващ акумулатор
За захранване на инструмента може да се използва само един от следните акумулатори Li-Ion YATO 18 V: YT-82842, YT-82843, YT-82844, YT-82845, които могат да се зареждат само със зарядни устройства YATO YT-82848 или YT-82849. Забранено е използването на други акумулатори с различно номинално напрежение, които не съответстват на гнездото за акумулатор в устройството. Забранено е да модифицирате гнездото и/или акумулатора, за да паснат едно към друго.
Поставете акумулатора в гнездото с контакти, обърнати към вътрешността на инструмента и надолу, докато заключалката на акумулатора щракне. Уверете се, че акумулаторът няма да се изплъзне навън по време на работа. Разединете

акумулатора, като натиснете и задържите заключалката, след което извадете акумулатора от корпуса на инструмента.

Зареждане на акумулатора
Внимание! Преди зареждане изключете захранването на зарядната станция от електрическата мрежа, като издърпате щепсела от електрическия контакт. Допълнително трябва да почистите акумулатора и клемите от замърсявания и прах с мека, суха кърпа.
Акумулаторът има вграден индикатор за зареждане. При натискане на бутона светодиодите (II) ще светнат, колкото повече диода светят, толкова повече зареден е акумулаторът. Ако след натискане на бутона диодите не светят, това означава изтощен акумулатор.
Разединете акумулатора от инструмента.
Поставете акумулатора в гнездото за зареждане (V).
Свържете зарядното устройство към електрическия контакт.
Червеният светодиод светва, за да покаже процеса на зареждане.
Когато зареждането приключи, червеният диод ще се изключи и ще светне зеленият диод, за да покаже, че акумулаторът е напълно зареден.
Трябва да издърпате щепсела на зарядното от контакта.
Извадете акумулатора от станцията за зареждане чрез натискане на бутона за заключване на акумулатора.

Внимание! Ако след свързване на зарядното устройство към електрическата мрежа светне зеленият диод, това показва напълно зареден акумулатор. В този случай зарядното устройство няма да започне процес на зареждане.

МОНТАЖ НА АКСЕСОАРИ ЗА ЪГЛОШЛАФОВ

Монтаж на предпазната защита на шлайф диска
За тази цел трябва да поставите предпазната защита на диска върху цилиндричната част на корпуса около шпиндела и с помощта на винт или скоба на защитата да я фиксирате така, че да бъде монтирана правилно, здраво и сигурно. Защитата на шлифовъчния диск трябва да се регулира така, че откритата част на шлифовъчния диск да бъде възможно най-далеч от ръката на оператора. Никога не работете с шлифовъчната машина без правилно монтирана защита на диска!
Към шлифовъчната машина се доставя предпазна защита, която осигурява подходяща защита само при шлифоване с шлифовъчни дискове и дискове от шкурка и някои телени четки. Монтираният на шпиндела диск не трябва да излиза извън страничния ръб на предпазната защита. При изпълнение на друг вид разрешена работа трябва да се свържете с производителя, за да закупите защита за този вид работа.
Когато използвате защита от тип А (за рязане) за шлифоване на странични повърхности, защитата може да влиза в контакт с обработвания детайл, което ще доведе до лош контрол инструмента. Ако за рязане с шлифовъчен диск се използва защита от тип В (за шлифоване), съществува повишен риск от излагане на искри и частици, както и на части от диска, ако той се счупи. Когато използвате защита от тип А (за рязане), тип В (за шлайфане) или тип С (комбинирана) за рязане или шлайфане на страничната повърхност на бетон или камък, съществува повишен риск от излагане на прах и загуба на контрол поради отскачане към оператора. При използване на защита от тип А (рязане), тип В (шлайфане) или тип С (комбинирана) с дискова телена четка с дебелина, поради която четката стърчи извън фланеца на защитата, може да се стигне до захващане на защитата от теловете, което да доведе до счупване на теловете на четката.

Монтаж на допълнителната ръкохватка
Монтирайте ръкохватката, като я завиете здраво към главата на инструмента.

ЪГЛОШЛАЙФ РАБОТА С АБРАЗИВНИ КРИЛА

ВНИМАНИЕ! Монтирането на шлифовъчни дискове може да се извършва само при изключено захранващо напрежение. Извадете акумулатора от гнездото на инструмента!

Местоположение на фиксиращите фланци
Трябва да се обърне внимание, че дисковете в точката на закрепване към шпиндела могат да бъдат с различна дебелина. В зависимост от използването на тънки (дебелина до 3,2 mm) или дебели (дебелина над 3,2 mm) шлифовъчни дискове, местоположението на закрепващите фланци (III) е различно. Максималната дебелина на шлифовъчния диск, който може да бъде монтиран към шлифовъчната машина, е 6 mm.

Монтаж на шлифовъчните дискове
Разединете захранващото напрежение от инструмента. Извадете акумулатора от гнездото на инструмента!
При монтажа трябва да се уверите, че ръбовете А (IV) в долната част на шпиндела и монтажните фланци се припокриват точно.
Монтирайте горния монтажен фланец на шпиндела.
Поставете шлайф диска на шпиндела и горния монтажен фланец

Завийте долния монтажен фланец върху шпиндела.
Натиснете заключващия механизъм на шпиндела и затегнете долния закрепващ фланец с ключ, след което освободете натиска върху бутона за заключване.
Монтирайте акумулатора, включете ъглошлайфа и наблюдавайте неговата работа без никакво натоварване в продължение на 1 минута.
Демонтирайте акумулатора и проверете монтажа на дисковете.

Демонтаж на шлифовъчните дискове
Изключете ъглошлайфа и извадете акумулатора от гнездото на инструмента.
Натиснете заключващия механизъм на шпиндела и развийте долния фиксиращ фланец с помощта на фиксиращия ключ, след което отстранете шлифовъчния диск от шпиндела. Почистете шпиндела и монтажните фланци от прах и други замърсявания, генерирани по време на работа.

Видове шлифовъчни дискове
За работа с ъглошлайфа може да се използва всеки шлифовъчен диск, предназначен за използване с ъглошлайфи с допустима периферна скорост минимум 80 m/s и фиксиращи и външни диаметри, посочени в таблицата с технически данни. Ако абразивният диск е оборудван с отвор без резба за монтажа му, използвайте фиксиращите фланци.
Възможно е също така да се монтират дискове с външен диаметър, посочен в таблицата с технически данни, оборудвани с отвор с резба M14. В този случай не използвайте закрепващите фланци и завинтете диска директно към шпиндела, като го заключите с бутона и затегнете диска здраво и сигурно с гаечен ключ (не е включен в комплекта на ъглошлайфа).
В случай на дискове, позволяващи поставяне на диск от шкурка с помощта на велкро, следва да се използват само дискове от шкурка с диаметър, посочен в таблицата с технически данни. Дисковете от шкурка се поставят концентрично върху диска. Ръбът на шкурката не трябва да излиза извън ръба на диска.
Възможно е също така да се използват диамантени шлифовъчни дискове с размери, посочени в таблицата с технически данни, предназначени за рязане и сухо шлифоване. Инсталирането им следва да се извършва по същия начин, както при абразивните дискове. Ако се използват диамантени сегментни дискове, разстоянието между сегментите не трябва да надвишава 10 mm, измерено по периферията на диска, а сегментите трябва да имат отрицателен ъгъл на атака.
Препоръчва се да се използват абразивни дискове, изработени от материали, предназначени за обработка на даден тип метал. Трябва да се запознаете с документацията, приложена към шлифовъчния диск.
За обработката на керамични материали могат да се използват шлифовъчни дискове, предназначени за обработка на камък, или диамантени дискове, предназначени за суха работа.
За отстраняване на стари покрития от бои от метални компоненти се препоръчва използването на телени четки и дискове от шкурка.
Забранено е да се преработва закрепващия отвор, шпиндела или да се използват редукционни пръстени, за да се адаптира диаметъра на закрепващия отвор спрямо диаметъра на шпиндела. Забранява се използването на абразивни дискове с диаметри за закрепване, различни от посочените в таблицата с технически данни. Забранява се използването на дискове с режеща верига или циркуляри, тъй като те увеличават риска от отскачане на инструмента към оператора.
Внимание! Забранено е използването на дискове, различни от тези, разрешени за употреба в тази инструкция. Дори, ако могат да бъдат монтирани на шпиндела на ъглошлайфа. Неправилните дискове могат да не издържат на натоварванията, генерирани по време на работата на ъглошлайфа. Повредените, разпадащи се шлифовъчни дискове представляват риск от сериозно нараняване или смърт.

ВНИМАНИЕ! Всички дейности, изброени в настоящия раздел, трябва да се извършват при разединено захранване - акумулаторът трябва да бъде разединен от инструмента!

ИЗПОЛЗВАНЕ НА ЪГЛОШЛЕЙФ

Извадете акумулатора от гнездото на инструмента!
Преди да започнете работа с инструмента, проверете дали корпусът и акумулаторът не са повредени.
Ако има видими повреди, свързването на акумулатора към инструмента е забранено!
Монтирайте предпазната защита на шлифовъчния диск и ръкохватката.
Никога не работете с ъглошлайфа без монтирана защита на шлифовъчния диск!
Изберете типа шлифовъчен диск, подходящ за типа работа, и монтирайте шлифовъчния диск в шпиндела на ъглошлайфа.
Обработваният детайл се монтира по подходящ начин, така че да не се движи по време на обработката, например чрез менгеме или скоби. Шлифовъчният диск се върти с висока скорост и неправилното закрепване на обработвания материал може да причини неконтролирано движение по време на работа, което увеличава риска от сериозно нараняване.
В случай на рязане, поддържайте рязания материал от двете страни на режещата линия, но по такъв начин, че да не причини заклещване на режещия диск по време на рязането. Подпорите трябва да бъдат поставени близо до ръба на рязания материал и близо до линията на рязане.
Носете предпазни средства за очите, предпазни средства за слуха и защитни ръкавици.

Уверете се, че бутонът за включване е в положение „изключено - 0 „. След това свържете акумулатора към инструмента. Заемете правилната позиция, за да осигурите баланс и включете ъглошлайфа с бутона за включване.
Ако бутонът за включване се намира в горната или страничната стена на корпуса на ъглошлайфа, натиснете бутона в задната му част и след това, без да освобождавате натиска, го придвижете напред в посоката, отбелязана със символа „I". Бутонът за включване може да има механизъм, който позволява заключване в това положение, което улеснява дълготрайната работа с инструмента. За да изключите ъглошлайфа, натиснете бутона за включване в задната му част и го оставете да се върне. В случай на загуба на захранване по време на работа с блокиран бутон за включване, след възстановяване на захранването ще бъде възможно да започнете работа само след отключване и повторно включване на бутона за включване.
Ако ъглошлайфът е оборудван с бутон за включване, разположен в долната част на дръжката, натиснете и задръжте бутона за блокадата, след което натиснете бутона за включване. Дръжте бутона за включване натиснат, докато работите, но не е необходимо да държите бутона за заключване. Освобождаването на натиска върху бутона за включване ще изключи ъглошлайфа. Такъв бутон за включване не може да се блокира по време на работа.
Пристъпете към работа, като приложите правилната повърхност на диска върху обработвания материал:
- в случай на шлифовъчни дискове шлифовайте със странична и/или челна повърхност,
- в случай на дискове от шкурка шлифовайте страничната повърхност така, че листовете шкурка да се движат успоредно на обработвания детайл,
- в случай на велкро дискове позволяващи закрепването на шкурка, шлифоването трябва да се извърши със странична повърхност,
- в случай на телени четки обработката трябва да се извършва с краищата на теловете, а не със страничната им повърхност,
- в случай на дискове за рязане трябва да се реже с челната повърхност, не шлифовайте с челната повърхност на дискове, предназначени за рязане.

Регулиране на оборотите (VI)
Управлението на скоростта е възможно само когато е свързан захранващият акумулатор.
Натиснете бутона, контролните светлини, намиращи се при номера на предавката, светват една след друга. Колкото по-висок номер на предавката, толкова по-висока е скоростта. След достигане на най-високата скорост, следващото натискане на бутона ще превключи на предавката с най-ниска скорост. На по-ниските предавки контролните лампи светят със зелена светлина, а на по-високите - с червена.
За четките и абразивните дискове от шкурка трябва да се използват по-ниски скорости. Използвайте висока скорост за абразивни дискове.

По време на шлифоване със страничната повърхност дръжте ъглошлайфа под ъгъл не по-голям от 30 градуса спрямо обработваната повърхност (VII). Премествайте ъглошлайфа напред и назад с плавни движения.
При рязане режещият диск трябва да бъде под прав ъгъл спрямо рязаната повърхност. Не режете под друг ъгъл. Забранено е да се променя ъгъла на режещия диск спрямо обработвания детайл по време на самото рязане. Режете само по права линия. Неспазването на горните препоръки увеличава риска от заклещване на режещия диск в детайла, което може да доведе до отскок на инструмента към оператора, счупване или разпадане на диска.
Когато режете, направлявайте ъглошлайфа по посоката на въртене на диска (VIII).
Не упражнявайте прекалено голям натиск върху детайла по време на работа и не правете резки движения, за да избегнете заклещване или счупване и разкъсване на шлифовъчния диск.
Не претоварвайте ъглошлайфа, температурата на външните повърхности никога не трябва да надвишава 60°C.
След приключване на работата изключете инструмента, демонтирайте акумулатора и извършете визуална проверка.
Внимание! Дискът може да се върти известно време след изключване на ъглошлайфа. Оставете диска да се охлади, преди да извършите проверката. По време на работа дискът и обработваният детайл могат да се нагряват до висока температура.

Запомнете! При работа с ъглошлайф:
Винаги използвайте предпазни средства за очите.
Не използвайте абразивни дискове с максимална допустима периферна скорост по-малка от 80 m/s.
Не използвайте шлифовъчни дискове с максимална допустима скорост на въртене, по-ниска от скоростта на въртене на ъглошлайфа.

МОНТАЖ НА ПРИНАДЛЕЖНОСТИТЕ НА ПРАВАТА МЕЛЧАЛКА

ВНИМАНИЕ! Всички дейности, изброени в настоящия раздел, трябва да се извършват при разединено захранване - акумулаторът трябва да бъде разединен от инструмента!

Монтаж на аксесоарите в цангата (II)
Възможно е да се наложи да разхлабите фиксиращата гайка, преди да поставите инструмента в цангата. За да направите

това, задръжте цангата с един ключ, а с втори отвийте гайката. Гайката не трябва да се сваля напълно.
Поставете опашката на инструмента в цангата. Между работната част на работния инструмент и цангата трябва да има разстояние не по-голямо от 8 mm. Освен това се уверете, че поне половината от опашката на инструмента е в цангата.

Изваждането на оборудването е възможно чрез разхлабване на фиксиращата гайка.
Предупреждение! Непосредствено след завършване на работата работният инструмент може да е горещ. Оставете го да се охлади, преди да го демонтирате.

ПРАВА РАБОТА НА ШЛАЙФ

Пускане и спиране на шлифовъчната машина
Преди да стартирате правата шлайфмашина, хванете я с двете ръце за дръжките или за изолираните части на корпуса и се уверете, че работният инструмент не е в контакт с никакъв предмет. Посоката на въртене на шпиндела е обозначена със стрелка върху корпуса на инструмента в близост до цангата на инструмента.
Стартирайте инструмента, като натиснете и задържите задната част на бутона за включване/изключване и след това избутате напред (III). Бутонът за включване/изключване може да бъде заключен в предно положение, което може да бъде полезно при продължителна работа.
Задръжте задействания инструмент в това положение за около 30 секунди, като през това време следите за подозрителни шумове, прекомерен шум или прекомерни вибрации.
Ако не се наблюдават признаци на неизправност, инструментът трябва да се изключи, като се отпусне натискът върху превключвателя или, ако е бил заключен, като се натисне задната част на бутона. Бутонът се изтегля автоматично, а работният инструмент може да се движи още известно време след освобождаването на превключвателя.
Инструментът може да бъде оставен едва след като движението на работния накрайник спре напълно.

Регулиране на оборотите (IV)
Регулирането на скоростта е възможно само когато захранващия акумулатор е свързан.
Натиснете бутона, контролните светлини, намиращи се при номера на предавката, светват една след друга. Колкото по-висок номер на предавката, толкова по-висока е скоростта. След достигане на най-високата скорост, следващото натискане на бутона ще превключи на предавката с най-ниска скорост. На по-ниските предавки контролните лампи светят със зелена светлина, а на по-високите - с червена.

ИЗПОЛЗВАНЕ НА ПРАВА ШЛАМНАЧКА

При използване на шлифовъчни накрайници трябва да се вземат основни предпазни мерки. Преди всяка употреба шлифовъчните накрайници трябва да се проверяват визуално за повреди и деформации. Забранено е да се използват шлифовъчни накрайници, по които са забелязани повреди. Шлифовъчните накрайници не трябва да се хвърлят, удрят или насила да се притискат към обработвания детайл. Това може да доведе до счупване на шлифовъчния накрайник и до сериозни наранявания.
Опашката на работния инструмент не трябва да стърчи на повече от 8 mm от цангата.
Използвайте аксесоарите според предназначението им. Например, не шлифовайте с инструменти, предназначени за рязане, не използвайте свредла за странично фрезоване.
Преди да монтирате аксесоарите, задайте правилната работна скорост за типа на оборудването. След инсталиране трябва да изчакате до достигане на пълна работна скорост. Прилагайте към обработвания детайл само въртящи се с пълна скорост аксесоари. Не прилагайте прекомерна сила, а само толкова, колкото е необходимо за правилното функциониране. Прилагайте шлифовъчните аксесоари под лек ъгъл към обработвания детайл. Прилагайте режещите дискове перпендикулярно на планирания срез. Четките трябва да се прилагат по такъв начин, че обработката да се извършва от краищата на теловете, а не от страничните им повърхности.
След приключване на обработката отдръпнете аксесоара на безопасно разстояние от обработвания детайл, след което изключете електроинструмента и изчакайте аксесоарът да спре напълно. Отстранете акумулатора от електроинструмента и продължете с демонтажа или регулирането.
Обработваният материал трябва да бъде захванат или подпрян по такъв начин, че да се предотврати неконтролируемото движение на материала и неговите части по време на обработката. Това може да стане с помощта на опори, скоби, стяги, менгемета и др. Притискането трябва да се извършва по начин, който осигурява свободен достъп до обработваната повърхност.
Винаги дръжте инструмента с двете ръце за изолираните ръкохватки (V). Това ще направи работата по-безопасна и ще позволи по-лесно управление на инструмента, също и в неочаквани ситуации.
Дръжте инструмента с достатъчна сила, за да работите безопасно. Прекалено силният захват може да доведе до умора на ръцете. Избягвайте да държите инструмента само с пръсти.
Когато се използват аксесоари, завинтени на резбован щифт, аксесоарите трябва да се избират така, че фиксиращата резба да не е по-дълга от отвора, в който ще се завинтва. Това ще предотврати счупването на аксесоарите. Трябва да се използват щифтове с опорна яка, без нарези и вдлъбнатини. Това ще увеличи контактната площ между щифта и аксесоара и ще предотврати счупването му.

Не трябва да се използват аксесоари с диаметър, по-голям от посочения в тази инструкция.

Започнете работа. При продължителна работа трябва да се следи нагряването на шлайфа и инструмента и да се правят почивки при повишаване на температурата. За да предотвратите прегряването на двигателя, е препоръчително да правите чести почивки и да поддържате вентилационните отвори проходими.
По време на работа не упражнявайте прекалено голям натиск върху обработвания материал и не правете резки движения, за да избегнете повреда на накрайника или на шлайфащата машина.
Когато пробивате или фрезовате в стомана или алуминий, инструментите могат да се охлаждат с емулгиращо масло или охлаждаща течност, препоръчана за конкретния материал, но използването на охлаждаща течност не се препоръчва при работа в месинг. Във финалната фаза на пробиване на отвори натискът върху свредлото трябва да се намали, за да се избегне счупване или заклещване. Ако свредлото заседне, незабавно изключете инструмента. Упражняването на силен натиск върху инструментите или неправилният избор на скорост за съответния вид работа води до претоварване на инструмента, което се разпознава по значителното нагряване на външните повърхности на корпуса на инструмента.
Не претоварвайте инструмента - температурата на външните повърхности никога не трябва да надвишава 60°C.

След приключване на работата изключете инструмента, извадете акумулатора и извършете поддръжка и визуална проверка.

ПОДДРЪЖКА И ПРЕГЛЕДИ

ВНИМАНИЕ! Преди да пристъпите към дейности по настройка, техническо обслужване или поддръжка, издърпайте щепсела на инструмента от електрическата мрежа или разединете акумулатора от инструмента. След приключване на работата проверете техническото състояние на електроинструмента чрез визуална проверка и оценка на: корпуса и ръкохватката, електрическия кабел с щепсел и маншон или корпуса на акумулатора, работата на бутона за включване, проходимостта на вентилационните отвори, искрене на четките, нивото на шум при работа на лагерите и редуктора, пуска и равномерната работа. По време на гаранционния срок потребителят не може да сглобява допълнителни елементи към електрическия инструмент или да подменя компоненти или подвъзли, тъй като това ще анулира гаранционните права. Всички несъответствия, констатирани по време на прегледа или по време на работа, са сигнал за извършване на ремонт в сервизен пункт. След завършване на работата корпусът, вентилационните отвори, превключвателите, спомагателната ръкохватка и предпазните защити трябва да се почистят - например с въздушна струя (с налягане не повече от 0,3 MPa), с четка или суха кърпа без използване на химикали и почистващи течности. Почистете инструментите и ръкохватките със суха, чиста кърпа.

CARACTERÍSTICAS DA FERRAMENTA

A afiadora angular é uma ferramenta elétrica concebida para retificar e cortar materiais de construção metálicos e minerais tais como tijolos, pedra natural e artificial, betão, vidrados, etc., utilizando discos abrasivos e mós selecionadas de acordo com o material. Em circunstância alguma deve a ferramenta ser utilizada para processar outros materiais para além dos acima mencionados, por exemplo, retificar e cortar madeira ou polir. O funcionamento correto, fiável e seguro da afiadora depende do funcionamento correto, portanto, antes de utilizar a afiadora:

Antes de trabalhar com a ferramenta, leia o manual completo e guarde-o.
Use sempre proteção ocular!
Não utilize mós com uma velocidade periférica máxima permitida de menos de 80 m/s!
Não utilize mós com uma velocidade máxima admissível inferior à velocidade da afiadora.
Atenção! O pó produzido durante a retificação de certas superfícies pode ser nocivo para a saúde ou tóxico.

O fornecedor não será responsável por danos resultantes do não cumprimento das normas e recomendações de segurança deste manual.

ACESSÓRIOS

O produto é fornecido completo, mas requer passos de montagem antes da operação. São fornecidos com o produto: bateria, estação de carregamento (carregador), proteção do disco abrasivo, chave de fixação da mó e cabo auxiliar.

ESPECIFICAÇÕES

Parâmetro	Unidade de medida	Valor
Número de catálogo		YT-828293
Tensão da rede	[V]	DC 18
Velocidade nominal	[min^{-1}]	3000 - 8500
Diâmetro do disco abrasivo	[mm]	125
Diâmetro do furo do disco abrasivo	[mm]	22,2
Ponta do fuso		M14
Peso	[kg]	1,26
Nível de ruído		
- pressão sonora $_{LpA}$ $\pm_{KpA}$	[dB (A)]	89,0 ± 3,0
- potência $_{LwA}$ $\pm_{KwA}$	[dB (A)]	97,0 ± 3,0
Nível de vibração $_{ah,AG}$ ± K (cabo principal / auxiliar)	[m/s^2]	7,28 ± 1,5
Classe de isolamento		III
Grau de proteção		IPX0
Tipo de bateria		Li-Ion
Capacidade da bateria	[Ah]	4
Carregador*		
Tensão de entrada	[V]	220 - 240
Frequência da rede	[Hz]	50 / 60
Tensão de saída	[V]	DC 21
Corrente de saída	[A]	2,4
Potência nominal	[W]	60
Tempo de carga**	[h]	2

Parâmetro	Unidade de medida	Valor
Nº de catálogo		YT-82824
Tensão nominal	[V]	DC 18
Diâmetro do porta-ferramentas	[mm]	6
Diâmetro máximo do acessório	[mm]	25
Tamanho da rosca da porca de fixação		M15
Velocidade nominal	[min^{-1}]	8 000 – 26 000
Nível de ruído		
- pressão sonora	[dB(A)]	78,0 ± 3,0
- potência	[dB(A)]	89,0 ± 3,0
Nível de vibração	[m/s^2]	2,47 ± 1,5
Grau de proteção		IPX0

Peso	[kg]	1,37
Tipo de bateria		Li-Ion

* apenas nos modelos equipados com bateria e carregador
** o tempo de carga dado aplica-se apenas à bateria com a capacidade listada na tabela

O valor de emissão sonora declarado foi medido usando um método de prova padrão e pode ser utilizado para comparar uma ferramenta com outra. O valor de emissão sonora declarado pode ser utilizado na avaliação inicial da exposição.
O valor de vibração total declarado foi medido usando um método de prova padrão e pode ser usado para comparar uma ferramenta com outra. O valor de vibração total declarado pode ser usado na avaliação inicial da exposição.
Atenção! A emissão de vibração durante o funcionamento da ferramenta pode variar do valor declarado, dependendo de como a ferramenta é utilizada.
Atenção! Devem ser definidas medidas de segurança para proteger o operador, que se baseiam numa avaliação da exposição nas condições reais de utilização (incluindo todas as partes do ciclo de trabalho, tais como o tempo em que a ferramenta está desligada ou inativa e o tempo de ativação).

AVISOS GERAIS DE SEGURANÇA PARA FERRAMENTAS ELÉTRICAS

Aviso! Leia todos os avisos de segurança, ilustrações e especificações fornecidas com esta ferramenta elétrica. O seu incumprimento pode levar a choque elétrico, incêndio ou ferimentos graves.

Guarde todos os avisos e instruções para referência futura.

O termo “ferramenta elétrica” utilizado nos avisos refere-se a todas as ferramentas elétricas, com e sem fios.

Segurança no local de trabalho

Mantenha o local de trabalho bem iluminado e limpo. Desordem e má iluminação podem causar acidentes.
Não utilize ferramentas elétricas num ambiente com risco acrescido de explosão contendo líquidos, gases ou vapores inflamáveis. As ferramentas elétricas geram faíscas que podem incendiar pó ou fumos.
Não devem ser permitidas crianças e transeuntes no local de trabalho. A perda de concentração pode resultar numa perda de controlo.

Segurança elétrica

A ficha do cabo elétrico deve corresponder à tomada de alimentação. Não modifique a ficha de forma alguma. Não utilize nenhum adaptador de ficha com ferramentas elétricas ligadas à terra. Uma ficha não modificada que cabe na tomada reduz o risco de choque elétrico.
Evite o contacto com superfícies aterradas, tais como tubos, radiadores e frigoríficos. O aterramento do corpo aumenta o risco de choque elétrico.
Não exponha as ferramentas elétricas à precipitação ou humidade. A água e humidade que entra numa ferramenta elétrica aumenta o risco de choque elétrico.
Não sobrecarregue o cabo de alimentação. Não utilize o cabo de alimentação para transportar, puxar ou desligar a ficha da tomada elétrica. Evite o contacto entre o cabo elétrico e o calor, óleos, arestas vivas e peças móveis. Um cabo de alimentação danificada ou emaranhado aumenta o risco de choque elétrico.
Utilizar cabos de extensão destinados à utilização fora de espaços fechados. A utilização de um extensor concebido para uso externo reduz o risco de choque elétrico.
Se a utilização de uma ferramenta elétrica num ambiente húmido for inevitável, deve ser utilizado um dispositivo de corrente residual (RCD) como proteção contra a tensão de alimentação. A utilização do RCD reduz o risco de choque elétrico.

Segurança pessoal

Seja cauteloso, preste atenção ao que está a fazer e mantenha o senso comum quando trabalhar com a ferramenta elétrica. Não use a ferramenta elétrica se estiver cansado ou sob a influência de álcool ou drogas. Até um momento de desatenção no trabalho pode levar a sérios danos pessoais.
Use um equipamento de proteção individual. Use sempre uma proteção ocular. O uso de equipamento de proteção individual, como máscaras contra poeira, sapatos de segurança antiderrapantes, capacetes e protetores auditivos, reduz o risco de ferimentos pessoais graves.
Evite o arranque acidental. Certifique-se de que o interruptor elétrico está na posição “desligado” antes de ligar à fonte de alimentação e/ou à bateria, pegar ou transportar a ferramenta elétrica. Transportar a ferramenta elétrica com o dedo no interruptor ou ligar a ferramenta elétrica quando o interruptor está na posição “on” pode levar a lesões graves.
Antes de ligar a ferramenta elétrica, retire quaisquer chaves ou outras ferramentas que tenham sido usadas para a ajustar. Uma chave deixada nas partes rotativas da ferramenta pode levar a lesões graves.
Não estenda as mãos nem se incline demais. Mantenha sempre a atitude certa e o equilíbrio. Isto permitir-lhe-á controlar a ferramenta elétrica mais facilmente em caso de situações inesperadas durante a operação.

Use roupas adequadas. Não use roupa solta ou joias. Mantenha o cabelo e as roupas longe das partes móveis da ferramenta elétrica. Roupas soltas, joias ou cabelos compridos podem ser apanhados por peças em movimento.
Se o equipamento for adaptado à ligação à extração ou recolha de pó, certifique-se de que está ligado e que é utilizado corretamente. A utilização da extração de pó reduz os riscos derivados de pó.
Não deixe que a experiência adquirida com o uso frequente da ferramenta cause descuido e ignorância das regras de segurança. Uma ação descuidada pode causar ferimentos graves num segundo.

Uso e cuidado da ferramenta elétrica
Não sobrecarregue a ferramenta elétrica. Utilize a ferramenta elétrica de acordo com a sua função. A ferramenta elétrica certa proporcionará um desempenho melhor e mais seguro se for utilizada para a carga prevista.
Não utilize a ferramenta elétrica se o interruptor elétrico não permitir ligar e desligar. Uma ferramenta que não pode ser controlada pelo interruptor de corrente é perigosa e deve ser devolvida para reparação.
Tire a ficha da tomada e/ou remova a bateria se esta for desmontável da ferramenta antes de ajustar, substituir acessórios ou armazenar a ferramenta. Tais medidas preventivas evitarão o acionamento acidental da ferramenta elétrica.
Mantenha a ferramenta fora do alcance das crianças, não deixe que pessoas que não estejam familiarizadas com a ferramenta elétrica ou com estas instruções utilizem a ferramenta. As ferramentas elétricas são perigosas nas mãos de utilizadores não treinados.
Faça manutenção das ferramentas elétricas e acessórios. Verifique a ferramenta quanto a qualquer desajuste ou encravamento de peças móveis, danos nas peças e quaisquer outras condições que possam afetar o desempenho da ferramenta elétrica. Os danos devem ser reparados antes de utilizar a ferramenta elétrica. Muitos acidentes são causados por ferramentas indevidamente mantidas.
Mantenha as ferramentas de corte limpas e afiadas. Quando devidamente mantidas, as ferramentas de corte com bordas afiadas são menos propensas a encravar e são mais fáceis de controlar enquanto operadas.
Utilize ferramentas elétricas, acessórios e ferramentas de inserção, etc. de acordo com estas instruções, tendo em conta o tipo e as condições de trabalho. A utilização de ferramentas para fins diferentes da sua conceção pode resultar numa situação perigosa.
Mantenha os punhos e as superfícies de aderência secos, limpos e isentos de óleo e graxa. Os punhos e as superfícies escorregadias não permitem o manuseamento e controlo seguro da ferramenta em situações perigosas.

Reparações
Repare a ferramenta elétrica apenas em oficinas autorizadas, utilizando apenas peças sobressalentes originais. Isto irá garantir a segurança adequada da ferramenta elétrica.

INSTRUÇÕES DE SEGURANÇA ADICIONAIS PARA AFIADORAS E POLIDORAS DE DISCOS

A ferramenta foi concebida apenas para retificar, lixar com papel abrasivo, lixar com escovas de arame e cortar. Leia todos os avisos, instruções, ilustrações e especificações fornecidas com a ferramenta elétrica. O não cumprimento de todas as instruções abaixo pode levar a choque elétrico, incêndio e/ou ferimentos graves.
Não converta esta ferramenta para trabalhos para os quais não tenha sido concebida e especificada pelo fabricante. Tal conversão resultará na perda de controlo e causará lesões graves.
É proibida a utilização da ferramenta como polidora ou de qualquer outra forma para além da descrita nas instruções. Trabalhe com o instrumento ao qual não se destina pode criar riscos e resultar em lesões.
Não devem ser utilizados acessórios que não sejam concebidos e destinados pelo fabricante. Só porque um acessório pode ser adaptado a uma ferramenta não significa que garanta um funcionamento seguro.
A velocidade máxima do acessório deve ser igual ou maior do que a velocidade máxima da ferramenta. Os acessórios com uma velocidade de rotação inferior à da ferramenta podem, durante o funcionamento, partir-se em pedaços.
O diâmetro exterior e a espessura do acessório devem estar dentro da gama de tamanhos especificada para a ferramenta. Acessórios de tamanho impróprio não podem ser devidamente protegidos e manuseados.
O tamanho do orifício de montagem para rodas, discos, flanges e outros acessórios deve corresponder ao tamanho do fuso da ferramenta. Os acessórios cujo tamanho do furo de montagem não corresponde ao do fuso da ferramenta vibrarão quando ativados e podem resultar na perda de controlo da ferramenta.
Não utilize acessórios danificados. Antes de cada utilização, examine o estado dos acessórios quanto à presença, lasca, fissuras, abrasão e desgaste excessivo. Se os acessórios forem largados, verifique se estão danificados ou encaixar acessórios novos e não danificados. Após a inspeção visual e instalação dos acessórios, coloque-se fora do plano de rotação dos acessórios e, em seguida, faça funcionar a ferramenta durante um minuto à velocidade máxima. Durante o teste, os acessórios danificados serão destruídos.
Utilize equipamento de proteção pessoal. Dependendo da aplicação, utilize proteções faciais, óculos de proteção ou óculos de segurança. Se necessário, utilize máscaras contra o pó, proteção auditiva, luvas e aventais para proteger contra pequenos fragmentos de acessórios ou materiais gerados durante o trabalho. A proteção dos olhos deve ser capaz de parar os detritos voadores gerados durante o trabalho. A máscara de pó deve ser capaz de filtrar o pó gerado durante o trabalho. A exposição ao ruído durante demasiado tempo pode resultar em perda de audição.
Mantenha uma distância segura entre a área de trabalho e os membros do público. As pessoas que entram no local de

trabalho devem usar equipamento de proteção pessoal. As lascas geradas durante o trabalho ou fragmentos de acessórios danificados podem voar para fora das imediações da área de trabalho.
Ao realizar trabalhos em que o disco possa entrar em contacto com um cabo elétrico escondido sob tensão ou cabo de alimentação, segure a afiadora apenas com cabos isolados. O disco, ao entrar em contacto com um fio sob tensão, pode fazer com que as partes metálicas da ferramenta se tornem sob tensão, o que pode electrocutar o operador da ferramenta.
Coloque o fio de alimentação longe de componentes rotativos da ferramenta. Se o controlo da ferramenta for perdido, o cabo pode ser cortado ou apanhado e a mão ou braço do operador pode ser puxado para os componentes rotativos da máquina.
Nunca pouse a ferramenta até que as peças rotativas tenham parado completamente. As peças rotativas podem "agarrar" o chão e puxar a ferramenta para fora de controlo.
Não execute a ferramenta durante o manuseamento. O contacto acidental com peças rotativas pode resultar em apanhar e puxar a roupa e a ferramenta entrar em contacto com o corpo do operador.
Limpe regularmente as aberturas de ventilação da ferramenta. O ventilador do motor aspira o pó e a poeira gerada durante o funcionamento na ferramenta. A acumulação excessiva de partículas de metal contidas no pó aumenta o risco de choque elétrico.
Não trabalhe com a ferramenta perto de materiais inflamáveis. As faíscas geradas durante o funcionamento podem causar um incêndio.
Não utilize acessórios que exijam arrefecimento com líquido. A água ou o líquido de arrefecimento pode causar choques elétrico.
O tamanho da rosca dos acessórios deve corresponder à rosca do fuso da afiadora. Para acessórios montados com flange, o orifício de montagem dos acessórios deve corresponder ao tamanho da flange de montagem. Os acessórios que não se adaptam à fixação da ferramenta elétrica irão causar desequilíbrio, vibração excessiva e podem causar perda de controlo.

Avisos relacionados com o ressalto da ferramenta em direção ao operador
O ressalto da ferramenta em direção ao operador é uma reação abrupta a um disco bloqueado ou preso: disco rotativo, fita de polir da escova ou outro acessório. Quando bloqueado ou apertado, o acessório rotativo pára abruptamente, resultando na rotação da ferramenta elétrica no sentido oposto ao da rotação do acessório.
Por exemplo, se o disco abrasivo for bloqueado ou preso pela peça, a borda do disco que entra no ponto de fixação pode cavar na superfície da peça, fazendo com que o disco saia ou seja expulso.
O disco também pode sair na direção de ou para o operador, dependendo da direção do movimento da mó no ponto de aperto. Os discos abrasivos também se podem partir nestas condições.
O ressalto da ferramenta para o operador é o resultado de uma má utilização e/ou não cumprimento das instruções do manual. O fenómeno pode ser evitado através da observação das seguintes recomendações.
Use um aperto firme na ferramenta e uma posição apropriada do corpo e das mãos, isto ajudará a resistir às forças geradas durante o ressalto. Utilize sempre um cabo auxiliar se fornecido com a ferramenta, isto assegurará o máximo controlo durante o ressalto ou rotação inesperada ao arrancar a ferramenta. O operador é capaz de controlara rotação ou ressalto da ferramenta se tomarem as precauções apropriadas.
Nunca coloque a sua mão perto de componentes rotativos da ferramenta. Os elementos rotativos podem, durante o ressalto, entrar em contacto com a mão.
Não se posicione na zona para onde a ferramenta se moverá durante o ressalto. O ressalto desviará a ferramenta da direção de rotação do disco abrasivo, onde está encravado.
Tenha especial cuidado ao trabalhar perto de cantos, arestas vivas, etc. Evite a elevação e o encravamento do disco abrasivo. Ao maquinar cantos ou arestas, existe um risco acrescido de encravamento do disco**abrasivo, levando à perda de controlo da ferramenta ou ao ressalto da ferramenta.**
Não utilize discos com uma cadeia de corte para o trabalho da madeira, discos diamantados segmentados com mais de 10 mm de espaçamento entre segmentos ou serras dentadas. Tais discos causam frequentes ressaltos e perda de controlo da ferramenta.

Avisos de retificação e corte
Utilize apenas discos adequados para a ferramenta e proteções concebidas para o tipo de disco. Os discos para os quais a ferramenta não tenha sido concebida não podem ser devidamente protegidos nem são seguros.
O disco convexo deve ser montado de tal forma que a sua superfície de retificação não saia além do plano da flange protetor. Um disco mal ajustado que sai acima da proteção representa um risco de segurança durante o funcionamento.
A proteção deve ser firmemente fixada à ferramenta e posicionada para a máxima segurança para que a menor área possível do disco esteja exposta em direção ao operador. A proteção ajuda a proteger o operador de fragmentos de disco partidos e evita o contacto acidental com o disco.
O disco deve ser utilizado como pretendido. Por exemplo: não retifique com um disco concebido para cortar. Os discos de corte abrasivos são concebidos para carga periférica; forças laterais aplicadas a um disco deste tipo podem causar a sua desintegração.
Utilize sempre discos de aperto não danificados que tenham o tamanho correto para o disco abrasivo. Os discos apropriados para a fixação de um disco abrasivo reduzem eventuais danos no disco abrasivo. Os discos de fixação para discos de corte podem ser diferentes dos discos de fixação para discos de retificação.
Não utilize discos abrasivos desgastados de ferramentas maiores. Um disco abrasivo de maior diâmetro não é concebido para a maior velocidade de ferramentas mais pequenas e pode partir-se.

Se estiver a utilizar discos de dupla finalidade utilize sempre uma proteção apropriada para o tipo de trabalho. A utilização de uma proteção inadequada pode levar a que não seja fornecido o grau de proteção desejado, o que pode levar a lesões graves.

Avisos de corte

Não "encrave" o disco nem aplique demasiada pressão. Não tente cortar demasiado profundamente. A tensão excessiva no disco abrasivo aumenta a carga e a susceptibilidade de torcer ou apanhar o disco na ranhura a ser cortada, o que aumenta o risco de ressalto em direção ao operador ou de danos no disco.

Não coloque o seu corpo na linha de corte e atrás do disco abrasivo rotativo. Se o disco abrasivo se afastar do corpo do operador durante a operação, o ressalto em direção ao operador pode direcionar o disco rotativo e a ferramenta para o operador.

Se o disco for apanhado ou o corte for interrompido por qualquer razão, desligue a ferramenta e mantenha-a parada até a rotação do disco parar completamente. Nunca tente extrair o disco de corte rotativo fora da ranhura, pois isto pode resultar num ressalto em direção ao operador. É necessário encontrar as causas e tomar as medidas apropriadas para que não se produza o apanhamento do disco.

Não retome o corte no material. Permita que o disco atinja a sua velocidade nominal e só depois insira-a cuidadosamente na ranhura de corte. O disco pode ser preso, puxado para fora ou ressaltado em direção ao operador se o corte for retomado no material.

Apoie os painéis e outros materiais sobredimensionados para minimizar o risco de aperto e ressalto para o operador. Os materiais sobredimensionados tendem a dobrar-se sob o seu próprio peso. Os apoios devem ser colocados debaixo do material perto da linha de corte e perto da borda da peça, de ambos os lados da linha de corte.

Tenha especial cuidado ao fazer cortes de imersão em paredes e outras superfícies desconhecidas. Um disco saliente pode cortar linhas de gás, linhas eléctricas ou outros objetos que podem causar um ressalto para o operador.

Não tente fazer cortes curvos. A sobrecarga do disco aumenta a sua carga e a sua susceptibilidade a torcer ou encravar na fenda de corte e a probabilidade do ressalto em direção ao operador ou da ruptura do disco, o que pode levar a lesões graves.

Avisos de retificação com papel de lixa

Utilize papel de lixa do tamanho correto. Ao selecionar uma mó, siga as recomendações do fabricante. O papel de lixa saliente muito além do disco pode causar lesões e também aumenta o risco de encravamento, rasgamento ou ressalto em direção ao operador.

Avisos de trabalho com escova de arame

Tenha cuidado, pois os fragmentos de arame também são expulsos da escova durante o funcionamento normal. Não sobrecarregue os arames, aplicando demasiada força à escova. Os arames podem facilmente perfurar roupas leves e/ou pele.

Se for recomendada a utilização de proteções quando se trabalha com uma escova de arame, qualquer contacto entre a escova e a proteção deve ser evitado. Uma escova de arame pode aumentar de diâmetro sob carga e força centrífuga.

Avisos de polimento

Não permita que qualquer parte solta do disco de polimento ou do cordão de fixação gire livremente. As cordas soltas e giratórias podem ficar enredadas nos dedos ou presas na peça de trabalho.

INSTRUÇÕES DE SEGURANÇA ADICIONAIS PARA RETÍFICAS RETAS

A ferramenta foi concebida apenas para lixar, polir, trabalhar com escova de arame, esculpir e cortar. Leia todos os avisos, instruções, ilustrações e especificações fornecidas com a ferramenta elétrica. O não cumprimento de todas as instruções abaixo pode levar a choque elétrico, incêndio e/ou ferimentos graves.

Os acessórios que não sejam concebidos e recomendados pelo fabricante não devem ser utilizados. Só porque um acessório pode ser adaptado a uma ferramenta não significa que garanta um funcionamento seguro.

A velocidade nominal do acessório deve ser maior ou igual à velocidade máxima da ferramenta. Os acessórios com uma velocidade de rotação inferior à da ferramenta podem, durante o funcionamento, partir-se em pedaços.

O diâmetro exterior e a espessura do acessório devem estar dentro da faixa de tamanhos especificada para a ferramenta. Os acessórios de tamanho impróprio não podem ser devidamente inspecionados.

O tamanho do furo de montagem para rodas, discos, flanges e outros acessórios deve corresponder ao tamanho do fuso da ferramenta. Os acessórios cujo tamanho do furo de montagem não corresponde ao do fuso da ferramenta vibrarão quando ativados e podem resultar na perda de controlo da ferramenta.

Mandris: discos, discos de polir, discos de corte devem ser totalmente inseridos na braçadeira ou no porta-ferramentas. Se o mandril for insuficientemente segurado e/ou saltar demasiado, a ferramenta de inserção pode soltar-se e ser expulsa a alta velocidade.

Não utilize acessórios danificados. Antes de cada utilização, examine o estado de acessórios tais como discos abrasivos por presença de fendas e abrasão, discos de polir por presença de fendas, abrasão e desgaste excessivo, escovas de arame por presença de arames soltos ou partidos. Se os acessórios caírem, verifique se estão danificados ou instale acessórios novos e não danificados. Após a inspeção visual e instalação dos acessórios, coloque-se fora do plano de rotação dos acessórios e, em seguida, faça funcionar a ferramenta durante um minuto à velocidade máxima. Durante o teste, os acessórios danificados serão destruídos.

Utilize equipamento de proteção pessoal. Dependendo da aplicação, utilize protecções faciais, óculos de proteção ou óculos de segurança. Se for necessário, utilize máscaras contra o pó, proteção auditiva, luvas e aventais para proteger contra pequenos fragmentos de acessórios ou materiais gerados durante o trabalho. A proteção dos olhos deve ser capaz de parar as lascas expulsas geradas durante o trabalho. A máscara anti-pó deve ser capaz de filtrar o pó gerado durante o trabalho. A exposição ao ruído durante demasiado tempo pode resultar em perda de audição.
Mantenha uma distância segura entre a área de trabalho e as pessoas não autorizadas. As pessoas que entram no local de trabalho devem usar equipamento de proteção pessoal. Lascas geradas durante o trabalho ou fragmentos dos acessórios partidos podem ser expulsas fora da proximidade imediata do local de trabalho.
Ao realizar trabalhos em que uma ferramenta de inserção possa entrar em contacto com um fio sob tensão escondido, segure a ferramenta elétrica com alças isoladas. Uma ferramenta de inserção em contacto com um fio sob tensão pode fazer com que as partes metálicas da ferramenta fiquem sob, o que pode causar choque elétrico ao operador da ferramenta.
Segure firmemente a ferramenta na (s) mão (s) durante o arranque. O binário de reação do motor de aceleração a toda a velocidade pode fazer rodar a ferramenta.
Sempre que for possível, utilize grampos para segurar a peça. Nunca segure uma pequena peça numa mão e uma ferramenta na outra enquanto trabalha. A utilização de grampos para segurar pequenas peças de trabalho permitirá a utilização de mãos para controlar a ferramenta. Materiais redondos tais como pinos ou tubos tendem a rodar durante o corte e podem causar encravamento ou movimento violento em direção ao operador.
Coloque o fio de alimentação longe de componentes rotativos da ferramenta. Se o controlo da ferramenta for perdido, o fio pode ser cortado ou apanhado e a mão ou braço do operador pode ser puxado para os componentes rotativos da máquina.
Nunca pouse a ferramenta até que as peças rotativas tenham parado completamente. As peças rotativas podem "agarrar" o solo e fazer com que a ferramenta fique sem controlo.
Depois de substituir um acessório de inserção ou qualquer ajuste, certifique-se de que a porca do fuso, o porta-ferramenta ou qualquer ferramenta de ajuste esteja firmemente apertado. Um dispositivo de ajuste solto pode mover-se inesperadamente, causando a perda de controlo, os componentes soltos e rotativos serão violentamente expulsos.
Não arranque a ferramenta durante o transporte. O contacto acidental com peças rotativas pode
agarrar e puxar roupas e causar o contacto entre a ferramenta e o corpo do operador.
Limpe regularmente as ranhuras de ventilação da ferramenta. O ventilador do motor aspira o pó e a sujidade gerados durante o funcionamento dentro
da ferramenta. A acumulação excessiva de partículas de metal contidas no pó aumenta o risco de choque elétrico.
Não trabalhe com a ferramenta perto de materiais inflamáveis. As faíscas geradas durante o funcionamento podem causar um incêndio.
Não utilize acessórios que exijam arrefecimento com líquido. A água ou o líquido de refrigeração podem causar um choque elétrico.

Avisos relacionados com o ressalto da ferramenta em direção ao operador
O ressalto da ferramenta em direção ao operador é uma reação repentina a um disco bloqueado ou apertado: disco rotativo, cinta de polimento da escova ou outro acessório. Se bloqueado ou apertado, o acessório rotativo pára repentinamente, resultando na rotação da ferramenta elétrica no sentido oposto ao da rotação do acessório.
Por exemplo, se odisco abrasivo for bloqueado ou apertado pela peça, a borda do discoque entra noponto de aperto pode cavar na superfície domaterial , fazendo com queo disco saia ou seja expulso. O disco também pode sair na direçãopara ou do operador, dependendo da direção do movimento da mó no ponto deaperto. Osdiscos abrasivos também sepodem partir nestas condições.

O ressalto da ferramenta em direção ao operador é o resultado de uma má utilização e/ou não cumprimento das instruções do manual. O fenómeno pode ser evitado através da observação das seguintes recomendações.

Apanhe a ferramenta firmemente e adote uma posição apropriada do corpo e das mãos, isto ajudará a resistir às forças geradas durante o ressalto. O operador é capaz de controlar a rotação ou ressalto da ferramenta se forem tomadas as precauções apropriadas.
Tenha especial cuidado ao trabalhar perto de cantos, arestas vivas, etc. Evite a elevação e o encravamento do disco abrasivo. Ao maquinar cantos ou arestas, existe um risco acrescido de encravamento do disco abrasivo, levando à perda do controlo da ferramenta ou ao ressalto da ferramenta.
Não utilize lâminas de serra com dentes. As lâminas causam ressaltos frequentes e perda de controlo da ferramenta.
Insira sempre a ferramenta no material na mesma direção em que a aresta de corte sai do material (a mesma direção em que as aparas são expulsas). A inserção da ferramenta na direção errada fará com que a aresta de corte da ferramenta de inserção saia do material e puxe a ferramenta na direção do movimento.
Ao utilizar limas rotativas, discos de corte, cortadores de alta velocidade ou cortadores de carboneto, fixe sempre a peça de trabalho com segurança. Estes acessórios podem ser apanhados se forem ligeiramente inclinados na linha de corte e causar um ressalto. Se o disco de corte for apanhado, normalmente parte-se. Se uma lima rotativa ou um cortador de carboneto forem apanhados podem sair da linha de corte e causar uma perda de controlo da ferramenta.

Avisos relacionados com retificação e corte com discos abrasivos

Utilize apenas discos adequados para a ferramenta e guardas concebidos para o tipo de trabalho. Por exemplo, não retifique com a borda dos discos de corte. Os discos de corte abrasivos são concebidos para carga periférica; forças laterais aplicadas a um disco deste tipo podem causar a sua ruptura.

Para cones abrasivos roscados e pivôs, utilize apenas mandris de disco de flanco plano não danificadas com o tamanho e comprimento corretos. A utilização do mandril correto reduzirá a possibilidade de quebra.

Não "encrave" os discos de corte nem aplique pressão excessiva sobre eles. Não tente aumentar a profundidade de corte. A sobrecarga do disco aumenta a carga, a susceptibilidade de torcer e descascar durante o corte, e a probabilidade de ressalto ou dano do disco.

Não alinhe as mãos com ou por detrás do disco rotativo. Se o disco se afastar das mãos durante a operação, o disco rotativo e a ferramenta serão dirigidos para o operador no caso de um ressalto.

Se o disco for apanhado, bloqueado ou se houver uma interrupção no corte por qualquer razão, desligue a ferramenta e mantenha-a parada até o disco parar completamente. Nunca tente libertar o disco de corte da linha de corte se o disco estiver em movimento, caso contrário, poderá ocorrer um ressalto. Investigue as causas e tome as medidas corretas para eliminar a causa do bloqueio do disco.

Não retome o corte na peça de trabalho. Permita que o disco atinja a velocidade máxima e depois retome cuidadosamente o corte. O disco pode encravar, sair do material ou saltar se a ferramenta elétrica for arrancada na peça de trabalho.

Os painéis e outras peças de trabalho sobredimensionadas devem ser suportados para evitar o aperto ou o ressalto do disco. Os materiais grandes tendem a dobrar-se sob o seu próprio peso. Os suportes devem ser colocados debaixo da peça perto da linha de corte e perto da borda do material, em ambos os lados da linha de corte.

Tenha especial cuidado ao cortar recessos em paredes ou outras superfícies. O disco pode cortar linhas de gás, água ou elétricas, assim como objetos que causarão um ressalto.

Avisos associados ao trabalho com escovas de arame

Tenha cuidado, pois os fragmentos de arame também são expulsos da escova durante o funcionamento normal. Não sobrecarregue os arames, aplicando demasiada força à escova. Os arames podem facilmente perfurar roupas leves e/ou pele.

Antes da utilização, deixe as escovas atingirem a velocidade de funcionamento durante pelo menos um minuto. Durante este período, ninguém pode ficar em frente ou na linha da escova. Fragmentos de arame solto ou arames serão expulsos da escova durante esta operação.

Afaste de si os resíduos gerados de debaixo da escova giratória. Durante o funcionamento, pequenas lascas e pequenos fragmentos de arame podem ser expulsos a alta velocidade e penetrar na pele.

MANUTENÇÃO DA BATERIA

Instruções de segurança para carregar a bateria

Atenção! Antes de carregar, certifique-se de que o corpo da fonte de alimentação, cabo e ficha não estão rachados ou danificados. É proibido usar uma estação de carga e alimentação elétrica defeituosa ou danificada! Utilize apenas a estação de carga e a fonte de alimentação fornecida com o conjunto de baterias para carregar as baterias. A utilização de outra fonte de alimentação pode causar incêndio ou danos na ferramenta. A bateria só pode ser carregada em local fechado, seco e protegido de acessos não autorizados, especialmente por crianças. Não utilize a estação de carga e a fonte de alimentação sem a supervisão de um adulto! Se precisar sair da sala onde ocorre o carregamento, desconecte o carregador da rede elétrica, removendo a fonte de alimentação da tomada. Se houver fumo, cheiro suspeito, etc. do carregador, desligue imediatamente o carregador da tomada elétrica!

A ferramenta é entregue com uma bateria não carregada, pelo que deve ser carregada de acordo com o procedimento descrito abaixo, utilizando a fonte de alimentação e a estação de carga incluídas, antes de iniciar os trabalhos. As baterias do tipo ião de lítio não têm o chamado "efeito de memória", o que lhes permite serem carregadas a qualquer momento. No entanto, é recomendado descarregar a bateria durante o funcionamento normal e depois carregá-la até à sua capacidade máxima. Se, devido à natureza do trabalho, não for possível tratar a bateria desta forma todas as vezes, isso deve ser feito pelo menos a cada vários ciclos de trabalho. Em nenhuma circunstância as baterias devem ser descarregadas por curto-circuito dos elétrodos, pois isso causa danos irreparáveis! Também não é permitido verificar o estado de carga da bateria através de curto-circuito dos elétrodos e verificação de faíscas.

Armazenamento da bateria

Para prolongar a vida útil da bateria, devem ser fornecidas condições de armazenamento adequadas. A bateria pode suportar aproximadamente 500 ciclos de "recarga - descarga". Armazene a bateria num intervalo de temperatura de 0 a 30 graus Celsius com uma humidade relativa de 50%. Para armazenar a bateria por um período de tempo mais longo, ela deve ser carregada a cerca de 70% da sua capacidade. Para um armazenamento prolongado, recarregue a bateria uma vez por ano. Não sobrecarregue a bateria, pois isso encurta a sua vida útil e pode causar danos irreparáveis. Durante o armazenamento, a bateria irá descarregar-se gradualmente devido a fugas. O processo de auto-descarga depende da temperatura de armazenamento, quanto mais alta for a temperatura, mais rápido será o processo de descarga. Se as baterias forem armazenadas incorretamente, o eletrólito pode vazar. Em caso de vazamento, repare o vazamento com um agente neutralizante, em caso de contacto entre o eletrólito e os olhos, enxagúe bem os olhos com água e, em seguida, procure imediatamente assistência médica. **É proibido o**

uso da ferramenta com a bateria danificada. Se a bateria estiver completamente gasta, deve ser levada para uma instalação de eliminação especializada para este tipo de resíduos.

Transporte de baterias
De acordo com os regulamentos legais, as baterias de iões de lítio são tratadas como materiais perigosos. O utilizador da ferramenta pode transportar a ferramenta com a bateria e as próprias baterias por terra. Não há condições adicionais que tenham de ser satisfeitas. Se o transporte for encomendado a terceiros (por exemplo, envio por correio rápido), os regulamentos para o transporte de materiais perigosos devem ser seguidos. Antes do envio, contacte com uma pessoa qualificada.
É proibido o transporte de baterias danificadas. Durante o transporte, as baterias desmontadas devem ser removidas da ferramenta, os contactos expostos devem ser fixados, por exemplo, selados com fita isolante. Fixe as baterias na embalagem para que não se movam dentro da embalagem durante o transporte. As regulamentações nacionais sobre o transporte de materiais perigosos também devem ser observadas.

Bateria de alimentação
Apenas uma das baterias YATO 18 V de iões de lítio listadas pode ser utilizada para fornecimento de energia: YT-82842, YT-82843, YT-82844, YT-82845, que só podem ser carregados com carregadores YATO YT-82848 ou YT-82849. É proibida a utilização de outras baterias com uma classificação de voltagem diferente e que não se ajustem à tomada da bateria do dispositivo. É proibido alterar a tomada e/ou a bateria para que encaixem.
Insira a bateria na tomada com os contactos virados para o interior da ferramenta até o trinco da bateria engatar. Certificar-se de que a bateria não se mova fora durante o funcionamento. Desligue a bateria pressionando e segurando o trinco e depois removendo a bateria fora da caixa da ferramenta.

Carregamento da bateria
Atenção! Antes de carregar, desligue a fonte de alimentação da estação de carregamento da rede, desligando a ficha da tomada de alimentação da rede. Além disso, limpe a bateria e os seus terminais da sujeira e do pó com um pano macio e seco.
A bateria tem um indicador de carga incorporado. Ao pressionar o botão, os LEDs (II) acenderão, quanto mais a bateria estiver carregada. Se os LEDs não acenderem após pressionar o botão, a bateria é descarregada.
Desligue a bateria da ferramenta.
Insira a bateria na tomada do carregador (V).
Conecte o carregador numa tomada elétrica.
O LED vermelho acenderá, o que indica o processo de carregamento.
Quando a carga estiver completa, a luz vermelha apagar-se-á e a luz verde acender-se-á para indicar que a bateria está totalmente carregada.
Remova a ficha de alimentação da tomada elétrica.
Retire a bateria da estação de carga pressionando o botão de trava da bateria.

Atenção! Se o LED verde acender quando o carregador estiver ligado à corrente, a bateria está totalmente carregada. Neste caso, o carregador não iniciará o processo de carregamento.

MONTAGEM DE ACESSÓRIOS DE REBARBADORA

Montagem da proteção do disco abrasivo
Para tal, coloque a proteção do disco na parte cilíndrica do corpo à volta do fuso e, utilizando um parafuso ou grampo na proteção, imobilize de modo a que a proteção seja fixada de forma direita, firme e segura. Ajuste a proteção do disco abrasivo de modo a que a parte não protegida do disco fique o mais longe possível da mão do utilizador da afiadora. Nunca opere a afiadora sem a proteção do disco corretamente montada!
Uma proteção é fornecida com a afiadora para proteger adequadamente apenas quando se retifica com discos abrasivos e discos usando papel de lixa e algumas escovas de arame. O disco, quando montado no fuso, não deve sobressair além da borda lateral da proteção. Para outros tipos de trabalho permitido, contacte o fabricante para adquirir uma proteção concebida para esse tipo de trabalho.
Ao utilizar uma proteção de tipo A (corte) para retificar superfícies laterais, a proteção pode interferir com a peça de trabalho, causando um controlo deficiente da ferramenta. Se for utilizada uma proteção de tipo B (retificação) para cortar com uma mó, existe um risco acrescido de exposição a faíscas e partículas e também a partes do disco se este se partir. Quando se utiliza uma proteção tipo A (corte), tipo B (retificação) ou tipo C (combinação) para cortar ou retificar com a superfície lateral de betão ou pedra, existe um risco acrescido de exposição ao pó e de perda de controlo devido ao ressalto em direção ao operador. Ao utilizar uma proteção Tipo A (corte), Tipo B (retificação) ou Tipo C (combinação) com uma escova de arame de disco de uma espessura que fará com que a escova saia além da flange da proteção pode causar que os arames apanhem a proteção levando à quebra dos arames.

Montagem do cabo auxiliar
Monte o cabo aparafusando-o firmemente na cabeça da ferramenta.

REBARBADORA ANGULAR MANUSEIO DE REBOLOS ABRASIVO

ATENÇÃO! A instalação dos discos abrasivos só pode ser efetuada quando a tensão de alimentação estiver desligada. Retire a bateria da tomada da ferramenta.

Localização das flanges de fixação
Note-se que os discos no ponto de fixação ao fuso podem variar em espessura.
Dependendo se são utilizados discos abrasivos finos (espessura até 3,2 mm) ou grossos (espessura acima de 3,2 mm), a localização das flanges de fixação (III) é diferente. A espessura máxima do disco abrasivo que pode ser fixado à afiadora é de 6 mm.

Montagem de discos abrasivos
Desconecte a tensão de alimentação da ferramenta. Retire a bateria da tomada da ferramenta.
Ao montar, certifique-se de que as arestas A (IV) na base do fuso e as flanges de fixação se sobrepõem exatamente.
Coloque a flange de fixação superior no fuso.
Monte o disco abrasivo no fuso e na flange de fixação superior.
Aparafuse a flange de fixação inferior no fuso.
Empurre o bloqueio do fuso e aperte a flange de fixação inferior com uma chave, depois liberte a pressão no botão de bloqueio.
Instale a bateria, ligue a afiadora e observe o seu funcionamento sem qualquer carga durante cerca de 1 minuto.
Retire a bateria e verifique a fixação dos discos.

Remoção de discos abrasivos
Desligue a afiadora e retire a bateria da tomada da ferramenta.
Desaperte o bloqueio do fuso e afrouxe a flange de fixação inferior utilizando uma chave de aperto, depois remova o disco abrasivo do fuso. Limpe o fuso e as flanges de fixação do pó e outros detritos gerados durante o funcionamento.

Tipos de discos abrasivos
Qualquer mó reforçada trançada concebida para ser utilizada com afiadoras angulares com uma velocidade periférica permitida de pelo menos 80 m/s e os diâmetros de fixação e externos especificados na tabela de dados técnicos podem ser utilizados para trabalhos de retificação.
Se o disco abrasivo estiver equipado com um orifício não roscado, devem ser utilizadas flanges de fixação para a montagem.
Também é possível encaixar discos com o diâmetro exterior especificado na tabela de dados técnicos, equipados com um orifício roscado M14. Neste caso, não devem ser utilizadas flanges de fixação, e o disco deve ser aparafusado diretamente no fuso, bloqueando-o com um botão e apertando o disco bem e firmemente com uma chave inglesa (não fornecida com a afiadora).
No caso de discos que permitem a montagem do disco de lixa com Velcro, só devem ser utilizados discos de lixa com o diâmetro especificado na tabela de dados técnicos. Os discos de lixa devem ser colocados concentricamente sobre o disco. A borda do disco de lixa não deve sobressair além da borda do disco.
Também é possível utilizar discos diamantados abrasivos das dimensões especificadas na tabela de dados técnicos para corte e retificação a seco. A montagem deve ser realizada da mesma forma que para os discos abrasivos. Se forem utilizados discos diamantados segmentados, a distância entre segmentos não deve exceder 10 mm, medida na circunferência do disco, e os segmentos devem ter um ângulo de ataque negativo.
Para maquinar metais, recomenda-se a utilização de discos abrasivos feitos de materiais concebidos para o tipo de metal que está a ser maquinado. Consultar a documentação fornecida com o disco abrasivo.
Os discos abrasivos concebidos para pedra ou discos diamantados concebidos para trabalho a seco podem ser utilizados para trabalhar materiais cerâmicos.
Escovas de arame e discos de papel abrasivo são recomendados para a remoção de revestimentos antigos de peças metálicas.
É proibido modificar o orifício de fixação, o fuso ou utilizar anéis de redução para adaptar o diâmetro do orifício de fixação ao diâmetro do fuso. É proibida a utilização de discos abrasivos com um diâmetro de montagem diferente do especificado na tabela de dados técnicos. É proibida a utilização de discos com uma corrente de corte ou serras circulares, pois aumentam o risco de a ferramenta ressaltar para o operador.
Atenção! É proibida a utilização de quaisquer outros discos para além dos autorizados para uso neste manual. Mesmo que possam ser montados no fuso da afiadora. Os discos inadequados podem não ser capazes de suportar as cargas geradas pela afiadora angular. Os discos abrasivos danificados e desintegrados representam um risco de ferimentos pessoais graves ou de morte.

ATENÇÃO! Todas as atividades listadas neste capítulo devem ser realizadas com a alimentação desligada - a bateria deve ser desligada da ferramenta!

USANDO A REBARBADORA

Retire a bateria da tomada da ferramenta.
Antes de trabalhar com a ferramenta, verifique se a caixa e a bateria não estão danificados.
Se qualquer dano for visível, é proibido ligar a bateria à ferramenta!

Instale a proteção do disco abrasivo e o cabo.
Nunca opere a afiadora sem a proteção do disco abrasivo instalada!
Selecione o tipo apropriado de disco abrasivo para o trabalho e instale o disco no fuso da afiadora.
Fixe a peça de trabalho de forma adequada para que não se mova durante a maquinagem, por exemplo, com vícios ou grampos. A mó gira a alta velocidade e o aperto incorrecto da peça pode causar o seu movimento incontrolável durante a operação, aumentando o risco de ferimentos graves.
Ao cortar, apoie o material a cortar em ambos os lados da linha de corte, mas de forma a não causar o encravamento do disco de corte durante a operação. Os apoios devem ser posicionados perto da borda do material a cortar e perto da linha de corte.
Use proteção dos olhos, proteção dos ouvidos e luvas de proteção.
Verifique se o interruptor está na posição “desligado - 0”. Em seguida, ligue a bateria à ferramenta.
Assuma uma posição de equilíbrio adequada e inicie a afiadora com o interruptor.
Se o interruptor estiver localizado na parte superior ou lateral da afiadora, para a ligar, pressione o interruptor na parte traseira e depois, sem libertar a pressão, empurre-o para a frente na direção marcada com “I”. O interruptor de ligar/desligar pode ter um bloqueio que lhe permite ser bloqueado nesta posição para uma operação fácil a longo prazo. Para desligar a afiadora, pressione o interruptor na parte traseira e deixe-o retrair. Se a alimentação for cortada durante o funcionamento com o interruptor bloqueado, só será possível iniciar o trabalho depois de a alimentação ser restaurada quando o interruptor for desbloqueado e voltar a ser ligado.
Se a afiadora estiver equipada com um interruptor de ligar/desligar situado na parte inferior do cabo, pressione e mantenha pressionado o botão de bloqueio e, em seguida, pressione o interruptor. Mantenha o interruptor pressionado enquanto trabalha, mas não é necessário manter pressionado o botão de bloqueio. A libertação de pressão no interruptor irá desligar a afiadora. Tal interruptor não tem a opção de o bloquear para funcionamento.
Inicie o trabalho aplicando a superfície correta do disco à peça de trabalho:
- retifique com a superfície lateral e/ou frontal em caso de discos abrasivos,
- no caso de discos de lâminas, retifique com a superfície lateral para que as lâminas abrasivas se movam paralelamente à peça a trabalhar,
- no caso de discos com um fecho de Velcro para fixar o papel de lixa, a retificação deve ser efetuada com a superfície lateral,
- no caso de escovas de arame, o tratamento deve ser efetuado com as pontas dos arames e não com a sua superfície lateral,
- no caso de discos de corte, corte com a superfície frontal, não retifique com a superfície frontal dos discos de corte.

Controlo de velocidade (VI)
O controlo da velocidade só é possível quando a bateria de alimentação está ligada.
Pressione o botão, as luzes ao lado do número da marcha são iluminadas uma após a outra. Quanto maior for o número de marcha, maior será a velocidade. Uma vez atingida a velocidade mais alta, a seguinte pressão do botão mudará para a velocidade mais baixa. As marchas inferiores têm luzes iluminadas a verde e as superiores têm luzes iluminadas a vermelho.
As velocidades mais baixas devem ser utilizadas para escovas e discos de lixa. Aplique alta velocidade para discos abrasivos.

Ao retificar com a superfície lateral, mantenha a afiadora num ângulo não superior a 30 graus em relação à superfície de trabalho (VII). Desloque a afiadora a em movimentos suaves para e longe de si.
Ao cortar, o disco de corte deve estar em ângulo recto com a superfície a ser cortada. Não corte em qualquer outro ângulo. É proibido alterar o ângulo do disco de corte em relação à peça durante o próprio corte. Corte apenas em linha recta. O não cumprimento destas recomendações aumenta o risco de o disco de corte encravar na peça, o que pode resultar no fenómeno de ressalto da ferramenta em direção ao operador, na quebra ou desintegração do disco.
Ao cortar, oriente a afiadora no sentido de rotação do disco (VIII).
Ao utilizar a afiadora, não exerça demasiada pressão sobre a peça nem faça movimentos bruscos de modo a não causar o disco abrasivo a encravar ou quebrar e desintegrar-se.
Não sobrecarregue a afiadora, a temperatura das superfícies externas nunca deve exceder 60 ºC.
Quando o trabalho estiver concluído, desligue a afiadora, retire a bateria e faça uma inspeção.
Atenção! O disco ainda pode rodar durante algum tempo após a afiadora ter sido desligada. Aguarde que o disco arrefeça antes da manutenção. Durante o funcionamento, tanto o disco como a peça podem estar quentes.

Lembre! Quando se trabalha com uma afiadora angular:
Use sempre proteção ocular.
Não utilize discos abrasivos com uma velocidade periférica máxima permitida de menos de 80 m/s.
Não utilize discos abrasivos com uma velocidade máxima admissível inferior à velocidade da afiadora.

MONTAGEM DOS ACESSÓRIOS DA RETIFICADORA RETA

ATENÇÃO! Todas as atividades listadas neste capítulo devem ser realizadas com a alimentação desligada - a bateria deve ser desligada da ferramenta!

Montagem do acessório no porta-ferramentas (II)
Poderá ser necessário soltar a porca de fixação antes de inserir a ferramenta de inserção no porta-ferramentas. Para isso, segure o fuso com uma chave e afrouxe a porca com a outra. A porca não deve ser completamente removida do porta-ferramentas.
Coloque o mandril da ferramenta de inserção no porta-ferramentas. Deve haver um intervalo de 8 mm, no máximo, entre a parte de trabalho da ferramenta de inserção e o porta-ferramentas. Além disso, certifique-se de que pelo menos metade do mandril da ferramenta de inserção está dentro do porta-ferramentas.

A remoção do acessório é possível afrouxando a porca de fixação.
Aviso! Imediatamente após a conclusão do trabalho, a ferramenta de inserção pode estar quente. Deixe arrefecê-lo espontaneamente antes de desmontar.

OPERAÇÃO DE RETIFICADOR RETO

Iniciar e parar a retificadora
Antes de iniciar a retificadora, agarre-a com ambas as mãos pelas empunhaduras ou pelas partes isoladas da caixa, e certifique-se de que a ferramenta de inserção não entra em contacto com nenhum objeto. O sentido de rotação do fuso é indicado por uma seta na caixa da ferramenta perto do porta-ferramentas.
Ligue a ferramenta premindo e segurando a parte traseira do botão on/off e depois deslizando-o para a frente (III). O interruptor pode ser bloqueado na posição frontal, o que pode ser útil durante um trabalho prolongado.
Quando a ferramenta for colocada em funcionamento, mantenha-a nesta posição durante cerca de 30 segundos, observando quaisquer ruídos suspeitos, ruído excessivo ou vibração excessiva.
Se não forem observados sinais de mau funcionamento, a ferramenta deve ser desligada, libertando a pressão no interruptor ou, se este tiver sido bloqueado, premindo a parte de trás do botão do interruptor. O botão retrai automaticamente, a ferramenta de inserção ainda pode mover-se durante algum tempo após o interruptor ser libertado.
A ferramenta só pode ser colocada no chão depois de o movimento da ferramenta de inserção parar completamente.

Controlo da velocidade (IV)
O controlo da velocidade só é possível quando a bateria de alimentação está ligada.
Prima o botão, as luzes ao lado do número da velocidade são iluminadas uma após a outra. Quanto maior for o número de velocidade, maior será a velocidade. Uma vez atingida a velocidade mais alta, o próximo premir do botão alterará para a velocidade mais baixa. As velocidades mais baixas têm luzes iluminadas a verde e as mais altas têm luzes iluminadas a vermelho.

USANDO O MOEDOR RETO

Devem ser tomadas precauções básicas na utilização de mós. Antes de cada utilização, as mós devem ser inspecionadas visualmente para detetar danos e deformações. É proibida a utilização de mós em que tenham sido observados quaisquer danos. As mós não devem ser atiradas, golpeadas ou violentamente aplicadas na peça de trabalho. Isto pode causar a desintegração da mó, resultando em lesões graves.
O mandril do acessório não deve sobressair mais de 8 mm do porta-ferramentas.
Utilize acessórios de acordo com a sua utilização prevista. Por exemplo, não retifique com discos concebidos para cortar, não utilize brocas para fresagem lateral.
Antes de instalar os acessórios, defina a velocidade de funcionamento correta para o tipo de acessório. Após a instalação, permita atingir a velocidade de trabalho total. Aplique apenas acessórios rotativos a toda a velocidade na peça de trabalho. Não aplique força excessiva, mas apenas tanta força quanto for necessária para um funcionamento adequado. Aplique discos de retificação num pequeno ângulo na peça. Os discos de corte devem ser aplicados perpendiculares ao corte pretendido. As escovas devem ser aplicadas de tal forma que as extremidades dos arames efetuem o tratamento e não as suas superfícies laterais.
Quando terminar a maquinação, afaste o acessório da peça de trabalho com precaução, depois desligue a ferramenta elétrica e espere que o acessório de inserção pare completamente. Desconecte a bateria da ferramenta elétrica e proceda à desmontagem ou ajuste.
O material a ser maquinado deve ser fixado ou apoiado de modo a impedir o movimento descontrolado do material e das suas peças durante a maquinação. Isto pode ser feito utilizando suportes, braçadeiras, grampos, vícios, etc. A fixação deve ser feita de modo a assegurar o livre acesso à superfície de trabalho.
Segure sempre a ferramenta com as duas mãos pelas empunhaduras isoladas (V). Isto tornará o trabalho mais seguro e permitirá um controlo mais fácil da ferramenta, também durante situações inesperadas.
Segure a ferramenta com força suficiente para trabalhar com segurança. Segurar com força excessiva pode causar fadiga. Evite segurar a ferramenta apenas com os dedos.
Ao utilizar acessórios aparafusados numa ponta roscada, os acessórios devem ser selecionados de modo a que a rosca de fixação não tenha mais comprimento do que o orifício em que será aparafusada. Isto evitará que os acessórios se partam. Devem ser utilizados pontas com um colar que seja plano, sem rebaixos ou entalhes. Isto aumentará a área de contacto entre a ponta e o acessório e evitará a sua ruptura.
Não devem ser utilizados acessórios com um diâmetro maior do que o especificado neste manual.

Comece o trabalho. Em funcionamento contínuo, a acumulação de calor da retificadora e da ferramenta deve ser monitorizada e as pausas devem ser feitas à medida que a temperatura aumenta. Para evitar o sobreaquecimento do motor, é aconselhável fazer pausas frequentes da retificadora e manter as ranhuras de ventilação desobstruídas.
Ao utilizar a retificadora, não exerça pressão excessiva sobre a peça nem faça movimentos bruscos para não danificar o acessório fixado ou a própria retificadora.
Ao furar ou fresar em aço ou alumínio, as ferramentas podem ser arrefecidas com óleo emulsionante ou um líquido de arrefecimento recomendado para o material específico, enquanto que a utilização de líquido de arrefecimento não é recomendada quando se trabalha em latão. Na fase final da perfuração de orifícios transversais, a pressão sobre a broca deve ser reduzida para evitar a quebra ou o encravamento. Quando a broca estiver encravada, desligue imediatamente a ferramenta. Exercer pressões elevadas sobre as ferramentas ou a escolha errada da velocidade para o tipo de trabalho resultará numa sobrecarga da ferramenta, o que pode ser detetado pelo aquecimento significativo das superfícies exteriores da armação da ferramenta.
Não sobrecarregue a ferramenta, a temperatura das superfícies externas nunca deve exceder 60 °C.
Quando terminar, desligue a ferramenta, retire a bateria e faça a manutenção e inspeção.

MANUTENÇÃO E INSPEÇÕES

ATENÇÃO! Puxe a ficha da ferramenta da tomada de corrente ou desligue a bateria da ferramenta antes de fazer ajustes, serviço ou manutenção. Após o trabalho é necessário verifique o estado técnico da ferramenta elétrica através de inspeção e avaliação externa de: armação e cabo elétrico com ficha e protetor flexível ou caixa da bateria, funcionamento do interruptor elétrico, abertura das ranhuras de ventilação, faíscas de escovas, ruído de rolamentos e engrenagens, arranque e regularidade da operação. Durante o período de garantia, o utilizador não pode desmontar as ferramentas elétricas ou substituir quaisquer conjuntos ou componentes, podendo isso resultar na perda dos direitos de garantia. Quaisquer anomalias observadas durante a inspeção ou durante a operação, são um sinal para realizar uma reparação num ponto de assistência técnica. Após o trabalho, a armação, as ranhuras de ventilação, os interruptores, o cabo adicional e as coberturas devem ser limpos, por exemplo, com uma corrente de ar (com pressão não superior a 0,3 MPa), com uma escova ou pano seco, sem utilizar produtos químicos e líquidos de limpeza. Limpe as ferramentas e os punhos/ suportes com um pano seco e limpo.

ZNAČAJKE ALATA

Kutna brusilica je električni alat namijenjen za brušenje i rezanje metala i mineralnih građevinskih materijala kao što su cigla, prirodni i umjetni kamen, beton, pločice itd. pomoću abrazivnih diskova i brusnih ploča odabranih prikladno za određeni materijal. Alat se ni pod kojim uvjetima ne smije koristiti za obradu materijala koji nisu gore navedeni, npr. za brušenje i rezanje drva ili poliranje. Ispravan, pouzdan i siguran rad brusilice ovisi o pravilnom radu, stoga prije uporabe alata:

Prije početka rada s alatom treba pročitati cijele upute i sačuvati ih.
Uvijek koristite zaštitu očiju!
Nemojte koristiti brusne ploče s najvećom dopuštenom perifernom brzinom manjom od 80 m/s!
Nemojte koristiti brusne ploče s najvećom dopuštenom brzinom rotacije nižom od brzine rotacije brusilice.
Pozor! Prašina koja nastaje tijekom obrade nekih površina može niti toksična ili štetna po zdravlje.

Dobavljač nije odgovoran za štete nastale zbog nepridržavanja sigurnosnih propisa i preporuka ovog priručnika.

OPREMA

Proizvod se dostavlja kompletan, ali zahtjeva montažne radnje prije početka rada. S proizvodom dostavlja se: akumulator, postaja za punjenje (punjač), zaštita brusne ploče, ključ za montažu ploče kao i dodatna ručka.

TEHNIČKI PARAMETRI

Parametar	Jedinica mjere	Vrijednost
Kataloški broj		YT-828293
Napon mreže	[V]	18 DC
Nazivno okretanje	[min^{-1}]	3000 - 8500
Promjer brusne ploče	[mm]	125
Promjer otvora brusne ploče	[mm]	22,2
Završetak vretena		M14
Težina	[kg]	1,26
Razina buke		
- akustični tlak $L_{pA} \pm K_{pA}$	[dB (A)]	89,0 ± 3,0
- snaga $L_{wA} \pm K_{wA}$	[dB (A)]	97,0 ± 3,0
Razina vibracija $_{ah,AG}$ ± K (glavna / dodatna ručka)	[m/s^2]	7,28 ± 1,5
Klasa izolacije		III
Stupanj zaštite		IPX0
Vrsta akumulatora		Li-Ion
Kapacitet akumulatora	[Ah]	4
Punjač*		
Ulazni napon	[V]	220 - 240
Frekvencija mreže	[Hz]	50/ 60
Izlazni napon	[V]	21 DC
Izlazna struja	[A]	2,4
Nazivna snaga	[W]	60
Vrijeme punjenja**	[h]	2

Parametar	Jedinica mjere	Vrijednost
Kataloški br		YT-82824
Nominalni napon	[V]	18 DC
Promjer drške alata	[mm]	6
Maksimalni promjer opreme	[mm]	25
Dimenzija navoja montažne matice		M15
Nazivno okretanje	[min^{-1}]	8 000 – 26 000
Razina buke		
- akustični tlak	[dB(A)]	78,0 ± 3,0
- snaga	[dB(A)]	89,0 ± 3,0
Razina vibracija	[m/s^2]	2,47 ± 1,5
Stupanj zaštite		IPX0
Težina	[kg]	1,37
Vrsta akumulatora		Li-Ion

* samo u modelima opremljenim akumulatorom i punjačem
** navedeno vrijeme punjenja vezano je samo za akumulator s kapacitetom navedenim u tablici

Deklarirana vrijednost emisije buke izmjerena je standardnom metodom ispitivanja i može se koristiti za usporedbu jednog alata s drugim. Deklarirana vrijednost emisije buke može se koristiti u početnoj procjeni izloženosti.
Deklarirana ukupna vrijednost vibracija izmjerena je standardnom metodom ispitivanja i može se koristiti za usporedbu jednog alata s drugim. Deklarirana ukupna vrijednost vibracija može se koristiti u početnoj procjeni izloženosti.
Pozor! Emisija vibracija tijekom rada alatom može se razlikovati od deklarirane vrijednosti, ovisno o načinu uporabe.
Pozor! Moraju se definirati sigurnosne mjere za zaštitu operatera, koje se temelje na procjeni izloženosti u stvarnim uvjetima uporabe (uključujući sve dijelove radnog ciklusa, kao što je kada je alat isključen ili u praznom hodu, i vremena aktivacije).

OPĆA UPOZORENJA ZA SIGURNOST ELEKTRIČNIH ALATA

Upozorenje! Pročitajte sva sigurnosna upozorenja, ilustracije i specifikacije isporučene s ovim električnim alatom. Ako to ne učinite, može doći do strujnog udara, požara ili ozbiljne ozljede.
Sačuvajte sva upozorenja i upute za buduću upotrebu.

Izraz „električni alat" koji se koristi u upozorenjima uključuje sve električne alate, s kablom ili bez kabla.
Sigurnost na radnom mjestu
Održavajte radni prostor dobro osvijetljenim i čistim. Nered i loša rasvjeta mogu dovesti do nesreća.
Nemojte raditi s električnim alatima u okruženju s povećanim rizikom od eksplozije, koje sadrži zapaljive tekućine, plinove ili pare. Električni alati stvaraju iskre koje mogu zapaliti prašinu ili pare.

Držite djecu i promatrače podalje od radnog područja. Gubitak koncentracije može dovesti do gubitka kontrole.

Električna sigurnost
Utikač kabela za napajanje mora odgovarati utičnici. Nemojte ni na koji način mijenjati utikač. Ne koristite adaptere utikača s uzemljenim električnim alatima. Nemodificirani utikač koji se uklapa u utičnicu smanjuje rizik od strujnog udara.
Izbjegavajte kontakt s uzemljenim površinama kao što su cijevi, radijatori i hladnjaci. Uzemljenje vašeg tijela povećava rizik od strujnog udara.
Ne izlažite električne alate padalinama ili vlazi. Ulazak vode i vlage u električni alat povećava rizik od strujnog udara.
Nemojte preopteretiti kabel za napajanje. Nemojte koristiti kabel za napajanje za nošenje, povlačenje ili izvlačenje utikača iz utičnice. Izbjegavajte kontakt kabela za napajanje s toplinom, uljima, oštrim rubovima i pokretnim dijelovima. Oštećeni ili zapetljani kabel za napajanje povećava rizik od strujnog udara.
Kada radite na otvorenom, koristite produžne kabele koji su namijenjeni za vanjsku upotrebu. Korištenje produžnog kabela prikladnog za vanjsku upotrebu smanjuje rizik od strujnog udara.
Ako je rad električnog alata u vlažnom okruženju neizbježan, mora se koristiti uređaj za zaostalu struju (RCD) kao zaštita od mrežnog napona. Korištenje RCD-a smanjuje rizik od strujnog udara.

Osobna sigurnost
Budite oprezni, pazite što radite i koristite zdrav razum kada radite s električnim alatom. Nemojte koristiti električni alat dok ste umorni ili pod utjecajem droga, alkohola ili lijekova. Čak i trenutak nepažnje tijekom rada može dovesti do ozbiljnih osobnih ozljeda.
Koristite osobnu zaštitnu opremu. Uvijek nosite zaštitu za oči. Korištenje osobne zaštitne opreme kao što su maske za prašinu, neklizajuće zaštitne cipele, kacige i zaštita za sluh smanjuje rizik od ozbiljnih osobnih ozljeda.
Spriječite slučajno pokretanje. Provjerite je li električni prekidač u položaju „isključeno" prije spajanja na napajanje i/ili baterije, podizanja ili nošenja električnog alata. Nošenje električnog alata s prstom na prekidaču ili uključivanje električnog alata s prekidačem u položaju „uključeno" može dovesti do ozbiljnih ozljeda.
Uklonite sve ključeve ili druge alate koji su korišteni za podešavanje električnog alata prije nego što ga uključite. Ključ ostavljen na rotirajućim dijelovima alata može uzrokovati ozbiljne ozljede.
Nemojte posegnuti niti se previše naginjati. Održavajte pravilno držanje i ravnotežu cijelo vrijeme. To će olakšati upravljanje električnim alatom u slučaju neočekivanih radnih situacija.
Odjenite se prikladno. Ne nosite široku odjeću ili nakit. Držite kosu i odjeću dalje od pokretnih dijelova električnog alata. Široka odjeća, nakit ili duga kosa mogu biti zahvaćeni pokretnim dijelovima.
Ako su predviđeni uređaji za usisavanje ili sakupljanje prašine, provjerite jesu li spojeni i pravilno korišteni. Korištenje usisavanja prašine smanjuje rizik od opasnosti povezanih s prašinom.
Ne dopustite da iskustvo stečeno čestom uporabom alata uzrokuje nepažnju i zanemarivanje sigurnosnih pravila. Neoprezno rukovanje može uzrokovati ozbiljne ozljede u djeliću sekunde.

Upotreba i njega električnih alata
Ne preopterećujte električni alat. Koristite ispravan električni alat za odabranu primjenu. Ispravan električni alat omogućit će bolji i sigurniji posao kada se koristi za predviđeno opterećenje.

Ne koristite električni alat ako ga prekidač ne uključuje i ne isključuje. Alat koji se ne može kontrolirati pomoću prekidača je opasan i mora se popraviti.
Isključite utikač iz utičnice i/ili uklonite bateriju ako se može odvojiti od električnog alata prije podešavanja, mijenjanja pribora ili spremanja alata. Ove preventivne mjere spriječit će slučajno uključivanje električnog alata.
Alat držite izvan dohvata djece, ne dopustite osobama koje nisu upoznate s električnim alatom ili ovim uputama da ga koriste. Električni alati opasni su u rukama neobučenih korisnika.
Održavajte električne alate i pribor. Provjerite ima li na alatu neporavnatosti ili zaglavljivanja pokretnih dijelova, slomljenih dijelova i bilo kojeg drugog stanja koje može utjecati na rad električnog alata. Oštećenja se moraju popraviti prije uporabe električnog alata. Mnoge nesreće uzrokuju nepropisno održavani alati.
Držite alate za rezanje čistima i oštrima. Pravilno održavani rezni alati s oštrim rubovima manje će se zaglaviti i lakše ih je kontrolirati tijekom rada.
Koristite električne alate, pribor i alate za umetanje itd. u skladu s ovim uputama, uzimajući u obzir vrstu i uvjete rada. Korištenje alata za posao koji nije namijenjen može dovesti do opasne situacije.
Držite ručke i površine za držanje suhima, čistima i bez ulja i masti. Skliske ručke i površine za držanje ne dopuštaju siguran rad i kontrolu alata u opasnim situacijama.
Popravci
Električni alat neka popravljaju samo ovlaštene radionice, uz korištenje samo originalnih rezervnih dijelova. To će osigurati pravilan rad električnog alata.

DODATNE SIGURNOSNE UPUTE ZA BRUSILICE I ALATE ZA POLIRANJE S PLOČOM

Alat je namijenjen isključivo brušenju, brušenju pomoću brusni papir a, brušenju žičanom četkanju i rezanju. Pročitajte sva upozorenja, upute, ilustracije i specifikacije isporučene s električnim alatom. Nepoštivanje svih dolje navedenih uputa može dovesti do strujnog udara, požara i/ili ozbiljne ozljede.
Nemojte pretvarati ovaj alat u rad za koji nije konstruiran i specificiran od strane proizvođača. Takva preinaka rezultirat će gubitkom kontrole i uzrokovati ozbiljne ozljede.
Uporaba alata kao alata za poliranje na način drugačiji nego što je to navedeno u uputama nije dozvoljena. Rad s alatom za koji nije namijenjen može stvoriti rizik i rezultirati osobnim ozljedama.
Nemojte koristiti pribor koji nije projektirani i namijenjen sa strane proizvođača. Samo zato što se pribor može pričvrstiti na alat ne jamči siguran rad.
Najveća brzina rotacije pribora mora biti jednaka ili veća od najveće brzine rotacije alata. Pribor koji ima manju ojretajnu brzinu od brzine alata može se razbiti u dijelove tijekom rada.
Vanjski promjer i debljina pribora moraju biti unutar raspona veličina navedenog za alat. Oprema neadekvatnih dimenzija ne može biti zaštićena na odgovarajući način te ne može se s njom pravilno rukovati.
Veličina otvora za montiranje kotača, ploča, prirubnica i drugog pribora mora odgovarati veličini vretena alata. Pribor čija veličina otvora za montiranje ne odgovara veličini vretena alata će vibrirati kada se aktivira i to može uzrokovati gubitak kontrole nad alatom.
Nemojte koristiti oštećeni pribor. Prije svake uporabe provjerite ima li pribora na komadićima, pukotinama, ogrebotinama i prekomjernoj istrošenosti. Ako pribor padne, provjerite ima li oštećenja ili postavite novi, neoštećeni pribor. Nakon pregleda i ugradnje pribora, postavite sebe i promatrače izvan ravnine rotacije pribora, a zatim pokrenite alat jednu minutu pri maksimalnom broju okretaja u minuti. Tijekom testa oštećeni pribor se uništi.
Koristite sredstva za osobnu zaštitu. Ovisno o uporabi, koristite zaštitu za lice ili zaštine naočale. Ako je potrebno, koristite maske za prašinu, zaštitu za sluh, rukavice i pregače za zaštitu od malih dijelova pribora ili materijala koji nastaju tijekom rada. Zaštita za oči mora biti sposobna zaustaviti leteće krhotine nastale tijekom rada. Maska za prašinu mora moći filtrirati prašinu koja nastaje tijekom rada. Predugo izlaganje buci može oštetiti sluh.
Održavajte sigurnu udaljenost između mjesta rada i trećim osobama. Osobe koje ulaze u mjesto rada trebaju koristiti sredstva za osobnu zaštitu. Krhotine nastale tijekom rada ili krhotine oštećenog pribora mogu odletjeti iz neposredne blizine radnog područja.
Držite brusilicu izoliranim hvataljkama samo kada obavljate posao gdje bi ploča mogla doći u kontakt sa skrivenom električnom žicom pod naponom ili kabelom za napajanje. Oštrica, kada je u kontaktu sa žicom pod naponom, može izazvati napon na metalnim dijelovima alata, što može uzrokovati strujni udar rukovatelja alatom.
Držite kabel za napajanje dalje od rotirajućih dijelova alata. Ako se izgubi kontrola nad alatom, uže se može presjeći ili zahvatiti, a šaka ili ruka rukovatelja može biti zahvaćena rotirajućim dijelovima stroja.
Nikada nemojte odlagati alat dok se svi rotirajući dijelovi potpuno ne zaustave. Rotirajući elementi mogu uhvatiti podlogu te na taj se način može izgubiti kontrola nad alatom.
Nemojte pokretati alat tijekom prenošenja. Slučajni kontakt s rotirajućim dijelovima može uzrokovati zahvaćanje i uvlačenje odjeće te dolazak alata u kontakt s tijelom operatera.
Redovito čistite ventilacijske otvore alata. Ventilator motora uvlači prašinu i prljavštinu nastalu tijekom rada u alat. Prekomjerno nakupljanje metalnih čestica sadržanih u prašini povećava opasnost od strujnog udara.
Nemojte raditi u blizini lakozapaljivih materijala. Iskre koje nastaju tijekom rada mogu izazvati požar.
Nemojte koristiti opremu koja zahtjeva hlađenje tekućinom. Voda ili tekućina za hlađenje mogu izazvati strujni udar.

Dimenzija navoja opreme mora odgovarati navoju vretena brusilice. Za pribor koji se montira na prirubnicu, otvor za ugradnju pribora mora odgovarati veličini prirubnice za ugradnju. Oprema koja ne odgovara nastavku električnog alata uzrokovat će neuravnoteženost, pretjerane vibracije i mogu uzrokovati gubitak kontrole.

Upozorenja vezana s odbijanjem alata u smjeru operatera

Povratni udar alata prema rukovatelju je iznenadna reakcija na zaglavljeni ili priklješteni: rotirajući kotač, remen za poliranje, četku ili drugi pribor. Štipanje ili štipanje uzrokuje naglo zaustavljanje rotirajućeg pribora, uzrokujući da se električni alat vrti u suprotnom smjeru od okretanja pribora.

Na primjer, ako je abrazivni kotač blokiran ili stegnut radnim komadom, rub kotača koji ulazi u točku priklještenja može se zabiti u površinu materijala uzrokujući da kotačić izađe ili bude izbačen.

Ploča također može izaći prema ili od operatera, ovisno o smjeru brusne ploče gdje je priklještena. Brusne ploče mogu pući u tim uvjetima.

Povratni udar alata prema operateru rezultat je pogrešne uporabe i/ili nepoštivanja uputa u priručniku za rukovanje. Ovaj se fenomen može izbjeći slijedeći preporuke u nastavku.

Čvrsto držite alat i ispravan položaj tijela i ruku kako biste se oduprli silama koje nastaju tijekom povratnog udarca. Uvijek koristite pomoćnu ručku, ako je isporučena s alatom, za maksimalnu kontrolu tijekom povratnog udarca ili neočekivane rotacije prilikom pokretanja alata. Rukovatelj može kontrolirati rotaciju ili povratni udar alata ako se poduzmu odgovarajuće mjere opreza.

Nikada nemojte stavljati tuku u blizini rotirajućih elementa alata. Rotirajući elementi mogu, tijekom odbijanja, ući u kontakt s rukom.

Nemojte stajati u zoni, u kojoj će alat naći prilikom odbijanja. Povratni udar usmjerit će alat suprotno od smjera vrtnje brusne ploče na mjestu gdje je zapela.

Budite posebno pažljivi kada radite oko uglova, oštrih rubova itd. Izbjegavajte udarce i zaglavljivanje brusne ploče. Prilikom obrade kutova ili rubova, postoji povećani rizik od zapinjanja brusne ploče, što dovodi do gubitka kontrole alata ili povratnog udarca alata.

Nemojte koristiti lančane ploče za obradu drva, segmentirane dijamantne oštrice s obodnim razmakom između segmenata većim od 10 mm ili nazubljene oštrice pile. Takve ploče dovode do čestog odbijanja i gubitka kontrole nad alatom.

Upozorenja vezana za brušenje i rezanje

Koristite samo oštrice koje su prikladne za alat i štitnike dizajnirane za vrstu oštrice. Ploče za koje alat nije namijenjen ne mogu se pravilno zaštititi i nisu sigurni.

Zaobljena ploča mora biti montirana na takav način da njezina površina za brušenje ne smije stršati izvan ravnine zaštitne prirubnice štitnika. Nepravilno postavljena oštrica koja strši iznad štitnika predstavlja sigurnosnu opasnost tijekom rada.

Štitnik mora biti čvrsto montirani na alat i postavljen za maksimalnu sigurnost tako da što je moguće manje oštrice bude izloženo operateru. Štitnik pomaže u zaštiti rukovatelja od slomljenih fragmenata oštrice i sprječava slučajni kontakt s oštricom.

Ploča se mora koristiti sukladno namjeni. Na primjer: nemojte brusiti pločom koja je namijenjena za rezanje. brusne ploče za rezanje projektirane su za obodno opterećenje, bočne sile primijenjene na ploči mogu uzrokovati njegovo pucanje.

Uvijek koristite neoštećene podloge koje su odgovarajuće veličine za abrazivnu ploču. Ispravne podloge za brusnu ploču smanjuju mogućnost oštećenja brusne ploče. Podloge za rezne ploče mogu se razlikovati od podloga za brusne ploče.

Nemojte koristiti istrošene brusne ploče s većeg alata. Brusna ploča većeg promjera nije dizajnirana za veće brzine manjih alata i može se slomiti.

Kada koristite oštrice s dvostrukom namjenom, uvijek koristite odgovarajući štitnik za posao. Korištenje neodgovarajućeg štitnika može rezultirati nedostatkom željenog stupnja zaštite, što može dovesti do ozbiljne ozljede.

Upozorenja vezana za rezanje

Nemojte "zaglaviti" oštricu ili primijeniti previše pritiska. Ne pokušavajte rezati preduboko. Prekomjerna napetost brusne ploče povećava opterećenje i čini nju podložnijom zakretanju ili zahvaćanju brusne ploče u utoru koji se reže, što povećava rizik od povratnog udarca prema operateru ili oštećenju ploče.

Držite svoje tijelo podalje od linije reza i iza rotirajućeg brusne ploče. Ako se brusna ploča tijekom rada odmakne od tijela operatera, povratni udar prema operateru može usmjeriti rotirajući kotač i alat prema operateru.

Ako se oštrica zaglavi ili se rezanje prekine iz bilo kojeg razloga, isključite alat i držite ga mirno dok se oštrica potpuno ne zaustavi. Nikada ne pokušavajte izbaciti rotirajući nož iz utora jer to može uzrokovati povratni udar prema operateru. Moraju se pronaći uzroci i poduzeti odgovarajuće mjere kako bi se spriječilo da meta bude uhvaćena.

Nemojte ponavljati rezanje u materijalu. Pustite da oštrica postigne nazivnu brzinu prije nego što je pažljivo umetnete u prorez. Oštrica se može stegnuti, povući ili odbaciti natrag prema operateru ako se rezanje nastavi u materijalu.

Poduprite ploče i druge prevelike materijale kako biste smanjili rizik od priklještenja i udarca unatrag prema operateru. Predimenzionirani materijali skloni su ugibati pod vlastitom težinom. Potpore moraju biti postavljene ispod tkanine u blizini linije reza i blizu ruba tkanine s obje strane linije reza.

Budite iznimno oprezni kada radite rezove uranjanjem u zidove i druge nepoznate površine. Oštrica koja strši može presjeći plinske vodove, električne vodove ili druge predmete koji mogu uzrokovati povratni udar operateru.

Ne pokušavajte rezati u luku. Preopterećenje oštrice povećava opterećenje na oštrici i čini je osjetljivijom na uvijanje ili zaglavljivanje u zarezu i vjerojatnost povratnog trzaja prema operateru ili lomljenje oštrice, što može dovesti do ozbiljne ozljede.

Upozorenja vezana za brušenjem brusni papir om
Koristite brusni papir odgovarajuće veličine. Tijekom odabira abraziva, vodite se preporukama proizvođača. Pretjerana količina brusnog papira može uzrokovati ozljede i povećati rizik od priklještenja, kidanja ili povratnog udarca operateru.

Upozorenja vezana za rad s čeličnom četkom
Budite oprezni jer se odlomci žice izbacuju iz četke i tijekom normalnog rada. Nemojte preopteretiti žice primjenom prevelike sile na četku. Žice mogu lako probiti laganu odjeću i/ili kožu.
Ako se pri korištenju žičane četke preporučuje uporaba štitnika, mora se spriječiti svaki kontakt između četke i štitnika. Žičana četka može povećati promjer pod opterećenjem i centrifugalnom silom.

Upozorenja vezana za poliranje
Nemojte dopustiti da se bilo koji olabavljeni dio podloge za poliranje ili užeta slobodno vrti. Labava i rotirajuća užad mogu zaplesti u prste ili zapeti za radni komad.

DODATNE SIGURNOSNE UPUTE ZA RAVNE BRUSILICE

Alat je namijenjen samo za brušenje, poliranje, brušenje žičanom četkom, rezbarenje i rezanje. Pročitajte sva upozorenja, upute, ilustracije i specifikacije isporučene s električnim alatom. Nepoštivanje svih dolje navedenih uputa može dovesti do strujnog udara, požara i/ili ozbiljne ozljede.
Ne koristite pribor koji nije dizajnirao i preporučio proizvođač. Samo zato što se pribor može pričvrstiti na alat ne jamči siguran rad.
Nazivni broj okretaja u minuti pribora mora biti veći ili jednak broju okretaja u minuti alata. Pribor koji se okreće manje od brzine alata može se razbiti u dijelove tijekom rada.
Vanjski promjer i debljina pribora moraju biti unutar raspona veličina navedenog za alat. Pribor neodgovarajuće veličine ne može se ispravno kontrolirati.
Veličina otvora za montiranje kotača, diskova, prirubnica i drugog pribora mora odgovarati veličini vretena alata. Pribor koji ne odgovara veličini vretena alata će vibrirati kada se aktivira i to može uzrokovati gubitak kontrole nad alatom.
Trnovi: diskova, brusnih diskova, reznih diskova moraju biti potpuno umetnuti u steznu glavu ili držač alata. Ako se osovina ne drži dovoljno i/ili previše strši, alat za umetanje može se olabaviti i izbaciti velikom brzinom.
Nemojte koristiti oštećeni pribor. Prije svake uporabe pregledajte dodatke kao što su abrazivni kotači za pukotine i habanje, polirni kotači za pukotine, habanje i prekomjerno trošenje, žičane četke za labave ili slomljene žice. Ako pribor padne, provjerite ima li oštećenja ili postavite novi, neoštećeni pribor. Nakon pregleda i ugradnje pribora, postavite sebe i promatrače izvan ravnine rotacije pribora, a zatim pokrenite alat jednu minutu pri maksimalnom broju okretaja u minuti. Tijekom testa, oštećeni pribor će biti uništen.
Koristite osobnu zaštitnu opremu. Ovisno o primjeni, koristite štitnike za lice, naočale ili zaštitne naočale. Ako je potrebno, koristite maske za prašinu, zaštitu za sluh, rukavice i pregače za zaštitu od malih dijelova pribora ili materijala koji nastaju tijekom rada. Zaštita za oči mora biti sposobna zaustaviti leteće krhotine nastale tijekom rada. Maska za prašinu mora moći filtrirati prašinu koja nastaje tijekom rada. Dugotrajna izloženost buci može rezultirati gubitkom sluha.
Održavajte sigurnu udaljenost između radnog mjesta i promatrača. Osobe koje ulaze na radno mjesto moraju nositi osobnu zaštitnu opremu. Krhotine nastale tijekom rada ili polomljeni pribor
može izletjeti iz neposredne blizine radnog mjesta.
Prilikom izvođenja radova gdje umetnuti alat može doći u kontakt sa skrivenom žicom pod naponom, električni alat držite izoliranim hvataljkama. Alat umetnut dok je u kontaktu sa žicom pod naponom može učiniti metalne dijelove alata pod naponom, što može dovesti do strujnog udara operatera alata.
Čvrsto držite alat u rukama(ama) prilikom pokretanja. Reakcija zakretnog momenta motora koji ubrzava do pune brzine može uzrokovati vrtnju alata.
Koristite stezaljke za držanje obratka kada je to moguće. Nikada nemojte držati mali obradak u jednoj ruci, a alat u drugoj ruci dok radite. Korištenje stezaljki za držanje malih obradaka omogućit će vam korištenje ruku za upravljanje alatom. Okrugli materijali kao što su igle i cijevi imaju tendenciju rotirati tijekom rezanja i mogu uzrokovati zaglavljivanje ili naglo kretanje prema operateru.
Držite kabel za napajanje dalje od rotirajućih dijelova alata. Ako se izgubi kontrola nad alatom, uže se može presjeći ili zahvatiti, a šaka ili ruka rukovatelja može biti zahvaćena rotirajućim dijelovima stroja.
Nikada nemojte odlagati alat dok se svi rotirajući dijelovi potpuno ne zaustave. Rotirajuće komponente mogu „zgrabiti" tlo i izvući alat izvan kontrole.
Nakon zamjene dodatka za umetak ili bilo kakvih podešavanja, provjerite jesu li matica vretena, držač alata ili bilo koji alat za podešavanje dobro zategnuti. Labavi uređaj za podešavanje može se neočekivano pomaknuti uzrokujući gubitak kontrole, labavi rotirajući dijelovi će biti snažno odbačeni.
Nemojte pokretati alat dok se kreće. Slučajni kontakt s rotirajućim dijelovima može uzrokovati
hvatanje i povlačenje odjeće te kontakt između alata i tijela operatera.
Redovito čistite ventilacijske otvore alata. Ventilator motora uvlači prašinu i prašinu koja nastaje tijekom rada
središte alata. Prekomjerno nakupljanje metalnih čestica sadržanih u prašini povećava opasnost od strujnog udara.

Ne koristite alat u blizini zapaljivih materijala. Iskre nastale tijekom rada mogu izazvati požar.
Ne koristite pribor koji zahtijeva hlađenje tekućinom. Voda ili rashladna tekućina mogu izazvati strujni udar električni.

Upozorenja o povratnom udaru alata prema operateru
Povratni udar alata prema rukovatelju je iznenadna reakcija na zaglavljeni ili priklješteni: rotirajući kotač, remen za poliranje, četku ili drugi pribor. Štipanje ili štipanje uzrokuje naglo zaustavljanje rotirajućeg pribora, uzrokujući da se električni alat vrti u suprotnom smjeru od okretanja pribora.

Na primjer, ako je abrazivni kotač blokiran ili stegnut radnim komadom, rub kotača koji ulazi u točku priklještenja može se zabiti u površinu materijala uzrokujući da kotačić izađe ili bude izbačen. Ploča također može izaći prema ili od operatera, ovisno o smjeru brusne ploče gdje je priklještena. Brusni kotači također se mogu slomiti pod ovim uvjetima.

Povratni udar alata prema operateru rezultat je pogrešne uporabe i/ili nepoštivanja uputa u priručniku za rukovanje. Ovaj se fenomen može izbjeći slijedeći preporuke u nastavku.

Čvrsto držite alat i ispravan položaj tijela i ruku kako biste se oduprli silama koje nastaju tijekom povratnog udarca. Rukovatelj može kontrolirati rotaciju ili povratni udar alata ako se poduzmu odgovarajuće mjere opreza.
Budite posebno pažljivi kada radite oko uglova, oštrih rubova, itd. Izbjegavajte udarce i zaglavljivanje abrazivnog kotača. Prilikom obrade kutova ili rubova, postoji povećani rizik od zapinjanja abrazivnog kotača, što dovodi do gubitka kontrole alata ili povratnog udarca alata.
Nemojte koristiti oštrice kružne pile sa zubima. Oštrice uzrokuju česte povratne trzaje i gubitak kontrole nad alatom.
Alat uvijek umetnite u materijal u istom smjeru u kojem oštrica izlazi iz materijala (isti smjer u kojem strugotine izbacuju). Umetanje alata u pogrešnom smjeru uzrokovat će da oštrica alata za umetanje izađe iz materijala i povući alat u smjeru kanapa.
Kada koristite rotacijske turpije, rezne ploče, brze rezače ili rezače od tvrdog metala, uvijek čvrsto montirajte obradak. Ovi dodaci se mogu zakačiti ako se malo nagnu u rezu i izazvati povratni udarac. Ako se disk za rezanje uhvati, obično će se slomiti. Ako se rotacijska turpija ili rezač od tvrdog metala zakači, može izaći iz reza i uzrokovati gubitak kontrole nad alatom.

Upozorenja vezana uz brušenje i rezanje abrazivnim kotačima
Koristite samo oštrice koje su prikladne za alat i štitnike koji su dizajnirani za posao. Na primjer, nemojte brusiti rubom reznih ploča. Abrazivni kotači za rezanje dizajnirani su za obodno opterećenje, bočne sile primijenjene na kotačić mogu uzrokovati njegovo pucanje.
Za navojne abrazivne konuse i osovine koristite samo neoštećene igle za kotače s ravnom prirubnicom ispravne veličine i duljine. Korištenje ispravnog trna smanjit će mogućnost loma.
Nemojte „zaglaviti" rezne ploče niti ih previše pritiskati. Ne pokušavajte povećati dubinu rezanja. Preopterećenje oštrice povećava opterećenje, sklonost uvijanju i habanju tijekom rezanja te vjerojatnost povratnog udarca ili loma oštrice.
Držite ruke izvan linije i iza rotirajuće oštrice. Ako se oštrica odmakne od vaših ruku tijekom rada, u slučaju povratnog udarca, rotirajuća oštrica i alat bit će usmjereni prema operateru.
Ako se oštrica zaglavi, zaglavi ili ako se rezanje zaustavi iz bilo kojeg razloga, isključite alat i držite ga mirnim dok se oštrica potpuno ne zaustavi. Nikada nemojte pokušavati osloboditi oštricu pile od zareza dok je oštrica u pokretu, inače može doći do povratnog udarca. Istražite uzroke i poduzmite ispravne korake za uklanjanje uzroka zaglavljivanja oštrice.
Ne nastavljajte s rezanjem u izratku. Pustite da oštrica postigne punu brzinu, a zatim pažljivo nastavite s rezanjem. Oštrica se može zaglaviti, izaći iz materijala ili udariti unatrag ako električnim alatom radite u izratku.
Poduprite ploče i druge prevelike izratke kako biste spriječili priklještenje oštrice ili povratni udar. Veliki materijali imaju tendenciju da se ulegnu pod vlastitom težinom. Podupirači moraju biti postavljeni ispod obratka u blizini linije reza i blizu ruba materijala s obje strane linije reza.
Budite iznimno oprezni pri rezanju udubljenja u zidovima ili drugim površinama. Oštrica može rezati plinske, vodene ili električne vodove, kao i predmete koji mogu izazvati povratni udar.

Upozorenja vezana za rad sa žičanom četkom
Budite oprezni jer se krhotine žice izbacuju iz četke i tijekom normalnog rada. Nemojte preopteretiti žice primjenom prevelike sile na četku. Žice mogu lako probiti laganu odjeću i/ili kožu.
Ostavite četke da postignu radnu brzinu najmanje jednu minutu prije uporabe. Tijekom toga nitko ne smije stajati ispred ili u redu s četkom. Olabavljeni komadi žice ili žice izletjet će iz četke tijekom ove operacije.
Usmjerite krhotine s četke koja se okreće dalje od sebe. Tijekom rada, male krhotine i mali komadići žice mogu biti bačeni velikom brzinom i zalijepiti se za kožu.

ODRŽAVANJE BATERIJA

Sigurnosne upute vezane za punjenje akumulatora
Pozor! Prije punjenja provjerite da tijelo adaptera za napajanje, kabel i utikač nisu napukli ili oštećeni. Zabranjena je uporaba

neispravne ili oštećene stanice za punjenje i strujnog adaptera! Za punjenje baterija smije se koristiti samo stanica za punjenje i strujni adapter isporučeni u kompletu. Korištenje drugog izvora napajanja može dovesti do požara ili oštećenja alata.

Punjenje baterije smije se odvijati samo u zatvorenoj, suhoj prostoriji i zaštićenoj od pristupa neovlaštenih osoba, posebno djece. Nemojte koristiti stanicu za punjenje i adapter bez stalnog nadzora odrasle osobe! Ako morate napustiti prostoriju za punjenje, isključite punjač iz električne mreže tako da iskopčate adapter za napajanje iz mrežne utičnice. U slučaju dima, sumnjivog mirisa i sl. iz punjača, odmah izvucite utikač punjača iz mrežne utičnice!
Alat se isporučuje s nenapunjenim akumulatorom, pa ga je prije početka rada potrebno napuniti prema dolje opisanom postupku pomoću isporučenog napajanja i stanice za punjenje. Li-Ion (litij-ionske) baterije ne pokazuju tzv “memory effect”, koji vam omogućuje da ih napunite u bilo kojem trenutku.

Međutim, preporučuje se isprazniti bateriju tijekom normalnog rada i zatim je napuniti do punog kapaciteta. Ako zbog prirode posla nije moguće svaki put tretirati bateriju na ovaj način, to treba učiniti barem svakih nekoliko ili nekoliko radnih ciklusa. Ni pod kojim uvjetima ne smijete prazniti baterije kratkim spojem elektroda, jer to uzrokuje nepopravljivu štetu! Također nije dopušteno provjeravati stanje napunjenosti akumulatora kratkim spojem elektroda i provjeravanjem iskri.
Pohrana akumulatora
Kako biste produžili vijek trajanja akumulatora, osigurajte odgovarajuće uvjete skladištenja. Akumulator traje oko 500 ciklusa punjenja i pražnjenja. Akumulator treba čuvati na temperaturi od 0 do 30 stupnjeva Celzijusa i relativnoj vlažnosti od 50%. Kako biste akumulator pohranili na dulje vrijeme, napunite je do približno 70% kapaciteta. Kod duljeg skladištenja, treba povremeno, jednom godišnje, napuniti akumulator. Nemojte prekomjerno isprazniti akumulator, jer to skraćuje njegov radni vijek i može izazvati trajna oštećenja. Tijekom skladištenja, akumulator će se postupno prazniti zbog proteka vremena. Proces samopražnjenja ovisi o temperaturi skladištenja, što je viša temperatura, proces pražnjenja je brži. Može doći do curenja elektrolita ako se baterije nepravilno skladište. U slučaju curenja, zaštitite curenje sredstvom za neutralizaciju, ako elektrolit dođe u kontakt s očima, isperite oči s puno vode i odmah potražite liječničku pomoć. **Nije dozvoljena uporaba alata s oštećenim akumulatorom.** Ako je akumulator potpuno istrošen, potrebno ga je odnijeti na specijalizirano mjesto za zbrinjavanje ove vrste otpada.

Prijevoz akumulatora
Litij-ionski akumulatori se prema zakonskim propisima tretiraju kao opasne tvari. Korisnik alata može kopnom transportirati alat s s akumulatorom ili sam akumulator. Tada ne moraju biti ispunjeni dodatni uvjeti. Ako je prijevoz ugovoren s trećim osobama (npr. dostava kurirskom službom), moraju se poštivati propisi o prijevozu opasnih materijala. Prije slanja treba se posavjetovati s odgovarajuće kvalificiranom osobom.
Zabranjen je transport oštećenih akumulatora. Za vrijeme transporta, rastavljene akumulatore treba ukloniti iz alata, izložene kontakte treba zaštititi, npr. zalijepiti izolacijskom trakom. Osigurajte akumulator u pakiranju na način da se tijekom transporta ne pomiču unutar pakiranja. Također se moraju poštivati nacionalni propisi za prijevoz opasnih materijala.

Akumulator za napajanje
Za napajanje se može koristiti samo jedan od navedenih YATO 18V Li-Ion akumulatora: YT-82842, YT-82843, YT-82844, YT-82845 koji se mogu puniti samo s YATO YT-82848 ili YT-82849 punjačima. Nije dozvoljena uporaba akumulatora s drugačijim nazivnim naponom i koji nisu odgovarajući gnijezdu akumulatora uređaja. Zabranjeno je mijenjati gnijezdo/ili akumulator radi uzajamnog prilagođavanja.
Umetnite akumulator u utičnicu s kontaktima okrenutim prema unutrašnjosti alata dok se zasun baterije ne uklopi. Provjerite da akumulator neće izaći tijekom rada. Isključiti akumulator pritiskanjem i zadržavanjem zasuna, nakon toga izvući ga iz kućišta uređaja.

Punjenje akumulatora
Pozor! Prije punjenja treba isključiti punjač postaje za punjenje s električne mreže tako da se izvuče utikač punjača iz gnijezda električne mreže. Osim toga treba očistiti akumulator i njegove kleme od prljavštine i prašine pomoću mekane, suhe krpe.
Akumulator ima ugrađeni indikator napunjenosti. Pritiskajući gumb, upalit će se diode (II), što vipe, onda je veća razina napunjenosti akumulatora. Ako nakon pritiskanja gumba, diode nisu upaljene, znači to da je akumulator ispražnjeni.
Isključiti akumulator s alata
Staviti akumulator u gnijezdo punjača (V).
Spojiti punjač na gnijezdo električne mreže.
Upalit će se crvena dioda, što znači da postupak punjenja je u tijeku.
Nakon završetka punjenje ugasit će se crvena dioda, a upalit će se zelena dioda, što znači da je akumulator napunjen.
Tada izvadite utikač punjača s gnijezda električne mreže.
Izvadite akumulator iz postaje za punjenje, pritiskajući gumb zatvarača akumulatora.

Pozor! Ako zelena LED dioda svijetli nakon spajanja punjača na mrežu,akumulator je potpuno napunjeni. U tom slučaju punjač neće započeti proces punjenja.

MONTAŽA PRIBORA ZA KUTNE BRUSILICE

Montaža zaštita brusne ploče
Da biste to učinili, postavite štitnik oštrice na cilindrični dio tijela oko vretena i uz pomoć vijka ili stezaljke stezaljke štitnika imobilizirajte ga tako da štitnik bude fiksiran ravno, čvrsto i sigurno. Postavite štitnik brusne ploče tako da nezaštićeni dio ploče bude što dalje od ruke korisnika. Nikada nemojte raditi s brusilicom bez pravilno montirane zaptite ploče!
Štitnik se isporučuje s brusilicom kako bi se osigurala odgovarajuća zaštita samo pri brušenju abrazivnim diskovima i diskovima od brusnog papira i nekim žičanim četkama. Disk nakon montaže na vreteno ne smije stršati izvan bočnog ruba štitnika. Ako obavljate druge vrste dopuštenih radova, obratite se proizvođaču za kupnju štitnika namijenjenog za ovu vrstu posla.
Kada koristite štitnik tipa A (rezanje) za bočno brušenje, štitnik može smetati obrađenom materijalu uzrokujući lošu kontrolu alata. Ako se štitnik tipa B (brusenje) koristi za rezanje brusnom pločom, povećava se rizik od izlaganja iskrama i česticama, a također i dijelu ploče ako se slomi. Kada koristite štitnik tipa A (rezanje), tipa B (brušenje) ili tipa C (kombinacija) za rezanje ili brušenje na bočnu stranu betona ili kamena, postoji povećan rizik od izlaganja prašini i gubitka kontrole zbog povratnog udarca prema operater. Kada koristite štitnik tipa A (rezanje), tipa B (brušenje) ili tipa C (kombinacija) sa žičanom četkom na kotaču koja je dovoljno debela da produži četku izvan ruba štitnika, može doći do zapinjanja žica za štitnik, što dovodi do loma žice.

Montaža dodatne ručke
Montirajte ručku zavrtanjem na glavu alata.

KUTNA BRUSILICA RUKOVANJE ABRAZIVNIM PLOŠĆIMA

POZOR! Brusne ploče smiju se postavljati samo kada je napajanje isključeno. Izvadite akumulator iz utičnice alata!

Položaj montažnih prirubnica
Treba napomenuti da diskovi na mjestu pričvršćivanja na vreteno mogu imati različite debljine.
Ovisno o upotrijebljenim tankim (debljine do 3,2 mm) ili debelim (debljine preko 3,2 mm) brusnim diskovima, položaj montažnih prirubnica (III) je različit. Maksimalna debljina brusne ploče koja se može pričvrstiti na brusilicu je 6 mm.

Montaža brusnih ploča
Isključiti alat s napona. Izvadite akumulator iz utičnice alata!
Prilikom sastavljanja, pazite da rubovi A (IV) na dnu drške vretena i montažne prirubnice točno budu poravnati.
Fiksirajte čvrsto montažnu prirubnicu na vretenu.
Fiksirajte brusnu ploči na vretenu i gornjoj montažnoj prirubnici.
Zavrnite donju montažnu prirubnicu na vreteno.
Gurnite blokadu vretena i zategnite donji stezni prsten pomoću ključa, zatim otpustite pritisak na gumb za zaključavanje.
Stavite bateriju, uključite brusilicu i promatrajte njegov rad bez opterećenja oko 1 minutu.
Izvadite akumulator i provjerite pričvršćenje ploča.

Demontaža brusnih ploča
Isključite brusilicu i izvadite bateriju iz utičnice alata.
Pritisnite blokadu vretena i odvrnite donju steznu prirubnicu pomoću steznog ključa, zatim skinite brusnu ploču s vretena. Očistite vreteno i montažne prirubnice od prašine i drugih nečistoća koje nastaju tijekom rada.

Vrste brusnih ploča
Brusilica se može koristiti s bilo kojom brusnom pločom ojačanom pletenicom, namijenjenom za uporabu s kutnim brusilicama s maksimalnom obodnom brzinom od najmanje 80 m/s i pričvrsnim i vanjskim promjerima navedenim u tablici s tehničkim podacima.
Ako brusna ploča ima rupu bez navoja, moraju se koristiti prirubnice za pričvršćivanje.
Također je moguće ugraditi diskove vanjskog promjera navedenog u tablici s tehničkim podacima, opremljene rupom s navojem M14. U tom slučaju nemojte koristiti montažne prirubnice, već zavrnite disk izravno na vreteno, pričvrstite ga gumbom i čvrsto i sigurno zategnite disk ravnim ključem (ne isporučuje se s brusilicom).
U slučaju diskova koji dopuštaju ugradnju brusnog papira na čičak, smiju se koristiti samo brusni papiri promjera navedenog u tablici s tehničkim podacima. Diskove treba postaviti koncentrično na ploču. Rub diska ne smije stršati izvan ruba ploče.
Također je moguće koristiti abrazivne dijamantne oštrice dimenzija navedenih u tablici s tehničkim podacima, namijenjene suhom rezanju i brušenju. Montažu treba izvesti na isti način kao i za abrazivne diskove. Ako se koriste oštrice s dijamantnim segmentima, razmak između segmenata ne smije biti veći od 10 mm, mjereno oko opsega oštrice, a segmenti moraju imati negativan nagibni kut.
Za obradu metala preporuča se koristiti brusne kotače izrađene od materijala namijenjenih obradi određene vrste metala. Pogledajte dokumentaciju isporučenu s brusnom pločom.
Za obradu keramičkih materijala mogu se koristiti brusne ploče namijenjene obradi kamena ili dijamantne ploče namijenjene suhom radu.

Za skidanje starih slojeva boje s metalnih elemenata preporučuju se žičane četke i diskovi s brusnim papirom.
Zabranjeno je mijenjati montažni otvor, vreteno ili koristiti redukcijske prstene za prilagođavanje promjera montažnog otvora promjeru vretena. Zabranjeno je koristiti abrazivne diskove s promjerom stezanja koji nije naveden u tablici s tehničkim podacima.
Zabranjeno je koristiti oštrice s lancem za rezanje ili oštrice kružne pile, jer povećavaju opasnost od odbacivanja alata prema operateru.
Pozor! Zabranjeno je koristiti diskove koji nisu odobreni za uporabu u ovom priručniku. Čak i ako se mogu montirati na brusno vreteno. Neodgovarajući diskovi možda neće izdržati naprezanja nastala tijekom rada kutne brusilice. Oštećene brusne ploče koje se raspadaju predstavljaju opasnost od ozbiljnih ozljeda ili smrti.

POZOR! Sve radnje navedene u ovom poglavlju moraju se izvoditi s isključenim napajanjem - akumulator mora biti odvojen od alata!

KORIŠTENJE KUTNE BRUSILICE

Izvadite akumulator iz utičnice alata!
Prije početka rada s alatom provjerite jesu li tijelo kućišta i akumulator oštećeni.
Ako su vidljiva bilo kakva oštećenja, nemojte spajati akumulator na alat!
Postavite štitnik brusne ploče i ručku.
Nikada nemojte raditi s brusilicom bez postavljenog štitnika za brusnu ploču!
Odaberite odgovarajuću vrstu brusne ploče za vrstu posla i montirajte ploču na vreteno brusilice.
Pričvrstite obrađeni materijal na prikladan način tako da se ne pomiče tijekom obrade, na primjer škripcima ili stezaljkama. Brusna ploča se okreće velikom brzinom i nepravilno pričvršćivanje obrađenog materijala može uzrokovati nekontrolirano pomicanje tijekom rada, što povećava rizik od ozbiljnih ozljeda.
Prilikom rezanja poduprite materijal koji režete s obje strane linije rezanja, ali tako da ne zaglavi list pile tijekom rezanja. Nosače treba postaviti blizu ruba materijala koji se reže i blizu linije rezanja.
Stavite zaštitu očiju, sluha i zaštitne rukavice.
Provjerite da li je prekidač na položaju „isključeni - 0“. Nakon toga spojite akumulator na alat.
Zauzmite pravilan položaj kako biste osigurali ravnotežu i uključite brusilicu pomoću prekidača.
Ako se prekidač nalazi u gornjoj ili bočnom zidu tijela brusilice, da biste ga uključili, pritisnite prekidač u njegovom stražnjem dijelu, a zatim ga bez popuštanja pritiska pomaknite prema naprijed u smjeru označenom s “I “ simbol. Prekidač može imati kopču koja mu omogućuje zaključavanje u tom položaju, što olakšava dugotrajni rad. Da biste isključili brusilicu, pritisnite prekidač na njegovoj stražnjoj strani i pustite ga da se uvuče. U slučaju nestanka struje tijekom rada s zaključanim prekidačem, nakon ponovnog uspostavljanja napajanja moći ćete nastaviti s radom tek nakon otključavanja i ponovnog uključivanja prekidača.
Ako brusilica prekidač za uključivanje/isključivanje koji se nalazi na dnu ručke, pritisnite i držite gumb za zaključavanje, a zatim pritisnite prekidač za uključivanje/isključivanje. Držite tipku za napajanje pritisnutom dok radite, ali nije potrebno držati tipku za zaključavanje. Otpuštanjem pritiska na prekidaču isključit će brusilicu. Takav prekidač nema mogućnost blokiranja tijekom rada.
Nastavite s radom primjenom ispravne površine oštrice na obrađenom materijalu:
- u slučaju brusnih ploča za brušenje, brusite bočnom i/ili prednjom površinom,
- u slučaju lamelastih ploča, izbrusite bočnu površinu tako da se listovi brusnog papira pomiču paralelno s obrađenim materijalom,
- u slučaju ploča s čičak trakom za pričvršćivanje brusnog papira, brušenje treba izvesti bočnom površinom,
- u slučaju žičane četke, radite s krajevima žica, a ne s njihovom bočnom površinom,
- za rezne ploče, režite s prednjom stranom, nemojte brusiti s prednjom stranom reznih noževa.

Podešavanje brzine okretanja (VI)
Podešavanje brzine je moguće samo kada je akumulator spojeni.
Pritisnite gumb, svjetla pored broja izvođenja bit će istaknuta. Što je veći broj stupnjeva prijenosa, veća je brzina okretanja. Nakon postizanja najveće brzine, ponovnim pritiskom na tipku prebacujete se u najsporiji stupanj prijenosa. Niži stupnjevi prijenosa svjetle zelenom bojom, a viši stupnjevi prijenosa crvenom.
Za četke i ploče od brusnog papira treba koristiti niže brzine. Za brusne ploče treba koristiti veliku brzinu.

Kada brusite bočnom površinom, držite brusilicu pod kutom od najviše 30 stupnjeva u odnosu na površinu koju obrađujete (VII).
Pomjerajte brusilicu glatkim pokretima prema sebi i od sebe.
Prilikom rezanja, list pile treba biti pod pravim kutom u odnosu na površinu koju režete. Nemojte rezati ni pod kojim drugim kutom.
Zabranjeno je mijenjati kut rezne ploče u odnosu na radni predmet tijekom stvarnog procesa rezanja. Režite samo u ravnoj liniji.
Nepridržavanje gore navedenih preporuka povećava rizik od zaglavljivanja rezne ploče u obrađenom materijalu što može uzrokovati odbacivanje alata prema rukovatelju, slomljenje ploče ili njegovo raspadanje.
Prilikom rezanja vodite brusilicu u smjeru vrtnje diska (VIII).
Prilikom rada s brusilicom nemojte previše pritiskati obrađeni materijal i nemojte raditi nagle pokrete kako ne bi došlo do zaglavljivanja ili pucanja i kidanja abrazivne ploče.
Brusilica se ne smije preopteretiti, temperatura vanjskih površina nikada ne smije prijeći 60°C.
Nakon završetka rada isključite brusilicu, izvadite akumulator i pregledajte alat.

Pozor! Ploča može još neko vrijeme rotirati nakon isključivanja brusilice. Prije početka pregleda treba sačekati da ploče se ohladi. Tijekom rada ploča, kao i obrađeni materijal mogu se zagrijati do visoke temperature.

Nemojte zaboraviti! Kod rada s kutnom brusilicom:
Uvijek koristite zaštitu očiju.
Nemojte koristiti brusne ploče s maksimalnom dopuštenom perifernom brzinom manjom od 80 m/s
Nemojte koristiti brusne ploče s maksimalnom dopuštenom brzinom rotacije nižom od brzine rotacije brusilice.

MONTAŽA PRIBORA RAVNE BRUSILICE

POZOR! Sve radnje navedene u ovom poglavlju moraju se izvoditi s isključenim napajanjem - akumulator mora biti odvojen od alata!

Montaža opreme u alatnoj dršci (II)
Prije što postavite alat na dršku, možda bude potrebno olabaviti montažnu maticu. U tom cilju jednom od ključeva zadržite vreteno, a drugim odvrnite maticu. Ne treba potpuno demontirati maticu s drške.
Stavite korpus montiranog alata u dršku. Između radnog dijela alata za umetanje i držača alata ne smije biti više od 8 mm. Također, provjerite je li barem polovica drške alata za umetanje unutar držača alata.

Rastavljanje opreme moguće je nakon otpuštanja pričvrsne matice.
Upozorenje! Alat za umetanje može biti vruć neposredno nakon upotrebe. Ostavite ga da se sam ohladi prije rastavljanja.

RAD RAVNE BRUSILICE

Pokretanje i zaustavljanje brusilice
Prije pokretanja brusilicu držite objema rukama za ručke ili za izolirane dijelove kućišta, a zatim pazite da umetnuti alat ne dođe u dodir s bilo kakvim predmetom. Smjer vrtnje vretena označen je strelicom na kućištu alata u blizini držača alata.
Pokrenite alat tako da pritisnete i držite stražnji dio prekidača i zatim ga pomaknete prema naprijed (III). Prekidač se može zaključati u prednjem položaju, što može biti od pomoći tijekom dugotrajnog rada.
Držite radni alat u ovom položaju otprilike 30 sekundi, promatrajući za to vrijeme da li iz njega dolaze sumnjivi zvukovi, stvara li pretjeranu buku ili pretjerane vibracije.
Ako nema znakova neispravnog rada, isključite alat otpuštanjem pritiska na prekidač ili, ako je bio zaključan, pritiskom na stražnju stranu gumba prekidača. Gumb će se automatski povući, a umetnuti alati mogu se pomicati još neko vrijeme nakon otpuštanja prekidača.
Alat se može odložiti tek nakon što se alat za umetanje potpuno zaustavi.

Kontrola brzine (IV)
Podešavanje brzine je moguće samo kada je baterija priključena.
Pritisnite gumb, svjetla pored broja izvođenja će svijetliti naizmjenično. Što je veći broj stupnjeva prijenosa, veća je brzina okretanja. Nakon postizanja najveće brzine, ponovnim pritiskom na tipku prebacujete se u najsporiji stupanj prijenosa. Niži stupnjevi prijenosa imaju zelena svjetla, a viši stupnjevi prijenosa imaju crvena svjetla.

UPOTREBA RAVNE BRUSILICE

Treba poduzeti osnovne mjere opreza pri korištenju brusnih ploča. Prije svake uporabe provjerite ima li na brusnim pločama oštećenja i deformacija. Zabranjeno je koristiti brusne ploče na kojima su uočena bilo kakva oštećenja. Brusni kotači ne smiju se bacati, udarati ili nasilno nanositi na radni komad. To može uzrokovati pucanje brusne ploče, uzrokujući ozbiljne ozljede.
Korpus pribora ne smije viriti više od 8 mm iz držača alata.
Opremu koristite sukladni namjeni. Na primjer, nemojte brusiti diskovima prikladnim za rezanje, nemojte koristiti svrdla za bočno glodanje.
Prije montaže opreme treba podesiti odgovarajuću za pribor radnu brzinu. Nakon montaže dopustite da alat postigne punu radnu brzinu. Koristite samo pribor koji se okreće punom brzinom u odnosu na obražen materijal. Nemojte koristiti pretjeranu silu, samo onoliko koliko je potrebno za pravilan rad. Postavite brusne ploče pod blagim kutom u odnosu na radni predmet. Postavite oštrice za rezanje okomito na željeni rez. Postavite četke tako da se obrađuju krajevi žica, a ne njihove bočne površine.
Nakon strojne obrade sigurno odmaknite pribor od obrađenog materijala, zatim isključite električni alat i pričekajte da se umetnuti pribor potpuno zaustavi. Odvojite akumulator od električnog alata i nastavite s rastavljanjem ili podešavanjem.
Obrađeni metarijal mora biti fiksiran ili poduprijet na takav način da se spriječi nekontrolirano pomicanje njega i njegovih dijelova tijekom obrade. U tu svrhu mogu se koristiti nosači, držači, stezaljke, škripci itd. Pričvršćivanje treba izvesti na takav način da se osigura slobodan pristup površini koja se obrađuje.
Alat uvijek držite objema rukama za izolirane drške (V). To će učiniti rad sigurnijim i omogućiti vam lakše upravljanje alatom, čak iu neočekivanim situacijama.

Držite alat dovoljno čvrsto za siguran rad. Pretjerano čvrst stisak može izazvati umor. Izbjegavajte držanje alata samo prstima.
Kada koristite pribor koji se privija na navojni zatik, pribor treba odabrati tako da montažni navoj ne bude duži od rupe u koju će se uvrtati. To će spriječiti pucanju opreme. Upotrijebite nitne s ravnom kragnom, bez rezova ili udubljenja.

To će povećati kontaktnu površinu korpusa s priborom i spriječiti njegovo lomljenje
Nemojte koristiti dodatke promjera većeg od onog navedenog u ovim uputama.

Krenite s radom. Kod konstantnog rada kontrolirajte zagrijavanje brusilice i alata, te kako temperatura bude rasla, pravite pauze tijekom rada. Da se ne bi dogodilo pregrijavanje motora tijekom rada, preporuča se česte pauze rada brusilice te briga za ventilacijske zazore.
Prilikom rada s brusilicom nemojte previše pritiskati obrađeni materijal i nemojte raditi nagle pokrete kako ne biste oštetili priključeni pribor ili samu brusilicu.
Prilikom bušenja ili glodanja u čeliku ili aluminiju, alate možete hladiti uljem za emulgiranje ili rashladnim sredstvom preporučenim za određeni materijal, ali se ne preporučuje korištenje rashladnog sredstva pri radu s mesingom. U završnoj fazi bušenja rupa potrebno je smanjiti pritisak na svrdlo kako se ne bi slomilo ili zaglavilo. Ako se svrdlo zaglavi, odmah isključite alat. Izvršavanje velikog pritiska na alate ili nepravilan odabir rotacija za određenu vrstu posla uzrokuje preopterećenje alata, što se može prepoznati po značajnom zagrijavanju vanjskih površina tijela.
Alat se ne smije preopteretiti, temperatura vanjskih površina nikada ne smije biti veća od 60 °C.
Nakon završetka rada isključite alat, odvojite akumulator i obavite održavanje i vizualni pregled.

ODRŽAVANJE I PREGLEDI

POZOR! Isključite alat iz električne utičnice ili isključite bateriju iz alata prije izvođenja bilo kakvog podešavanja, servisa ili održavanja. Nakon završetka rada provjerite tehničko stanje električnog alata vizualnim pregledom i procjenom: kućišta i ručke, električnog kabela s utikačem i rasterećenjem natezanja ili kućišta baterije, rada električnog prekidača, prohodnosti ventilacijskih otvora, iskrenja četkica, buke razina ležajeva i zupčanika, pokretanje i nesmetan rad. Tijekom jamstvenog roka, korisnik ne smije sastavljati električne alate ili mijenjati bilo koje podsklopove ili komponente, jer će to poništiti jamstvo. Sve nepravilnosti uočene tijekom pregleda ili tijekom rada signal su za obavljanje popravka u servisu. Nakon završetka radova, kućište, ventilacijske otvore, prekidače, dodatnu ručku i poklopce treba očistiti, npr. mlazom zraka (s tlakom ne većim od 0,3 MPa), četkom ili suhom krpom bez upotrebe kemikalija i čišćenja. tekućine. Očistite alate i ručke suhom čistom krpom.

خصائص الأداة

جلاخة الزاوية هي أداة كهربائية مصممة لطحن وقطع المعادن ومواد البناء المعدنية مثل الطوب والحجر الطبيعي والاصطناعي والخرسانة والبلاط وما إلى ذلك باستخدام أقراص جلخ وعجلات طحن مختارة بشكل مناسب لمادة معينة. لا يجب استخدام الأداة تحت أي ظرف من الظروف لمعالجة المواد بخلاف تلك المذكورة أعلاه ، على سبيل المثال لطحن وقطع الخشب أو التلميع. يعتمد التشغيل السليم والموثوق والآمن للمطحنة على التشغيل السليم ، لذلك قبل استخدام المطحنة:

اقرأ الدليل بالكامل قبل تشغيل الأداة واحتفظ به.
احرص دائمًا على ارتداء واقي للعين!
لا تستخدم عجلات الطحن ذات السرعة الطرفية القصوى المسموح بها والتي تقل عن ٠٨ م / ث!
لا تستخدم عجلات طحن ذات سرعة دوران قصوى مسموح بها أقل من سرعة دوران المطحنة.
الانتباه! يمكن أن يكون الغبار المتولد عند صنفرة أسطح معينة ضارًا أو سامًا.

المورد غير مسؤول عن الأضرار الناتجة عن عدم الامتثال لأنظمة السلامة والتوصيات الواردة في هذا الدليل.

معدات

يتم تسليم المنتج كاملاً ، ولكنه يتطلب التجميع قبل التشغيل. إلى جانب المنتج ، يتم تسليم ما يلي: البطارية ، ومحطة الشحن (الشاحن) ، وواقي العجلة الكاشطة ، ومفتاح ربط عجلة الطحن ، ومقبض إضافي.

المعايير الفنية

لمعام	وحدة القياس	قيمة
جولات الكتالوج		YT-828293
دهجلا بيبانأ	[V]	18 DC
ردقمل ناورد الدعم	[min⁻¹]	3000 - 8500
نحطل ةلجع رطق	[mm]	125
خلج ةلجع فيوجت رطق	[mm]	22,2
لزغملا ةياهن		M14
ةيعامجلا	[kg]	1,26
ءاضوضلا ىوتسم		
- ضغط الصوت $L_{pA} \pm K_{pA}$	[dB (A)]	89,0 ± 3,0
- قوة $L_{wA} \pm K_{wA}$	[dB (A)]	97,0 ± 3,0
ىوتسم الاهتزاز $_{ah,AG}$ ± K (المقبض الرئيسي / الإضافي)	[m/s²]	7,28 ± 1,5
لزغلا ةئف		III
نامألا ىوتسم		IPX0
ةيراطبلا عون		Li-Ion
ةيراطبلا ةردق	[Ah]	4
* نحاشلا		
دهجلا ةمهاسم	[V]	220 - 240
ةكبشلا ددرت	[Hz]	50 / 60
ايئابرهكلا رايتلا جاتنا	[V]	21 DC
جراخلا رايتلا	[A]	2,4
ةفنصملا ةوقلا	[W]	60
**نحشلا تقو	[h]	2

معامل	وحدة القياس	قيمة
رقم الكتالوج		YT-٨٢٨٢٤
الفولطية	[V]	١٨ DC
قطر حامل الأدوات	[mm]	٦
أقصى قطر للمعدات	[mm]	٢٥
تحامل حجم الخيط الجوز		M١٥
معدل الدوران المقدر	[min⁻¹]	٨ ٠٠٠ – ٢٦ ٠٠٠
مستوى الضوضاء		
- ضغط الصوت	[dB(A)]	٧٨,٠ ± ٣,٠
- قوة	[dB(A)]	٨٩,٠ ± ٣,٠
مستوى الاهتزاز	[m/s²]	٢,٤٧ ± ١,٥
مستوى الأمان		IPX٠
الجماعية	[kg]	١,٣٧
نوع البطارية		Li-Ion

* فقط في الطرز المزودة ببطارية وشاحن

** ينطبق وقت الشحن المحدد فقط على البطارية ذات السعة المدرجة في الجدول

تم قياس قيمة انبعاث الضوضاء المعلنة بطريقة اختبار قياسية ويمكن استخدامها لمقارنة أداة بأخرى. يمكن استخدام قيمة انبعاث الضوضاء المعلنة في تقييم التعرض الأولي. تم قياس قيمة الاهتزاز الإجمالية المعلنة بواسطة طريقة اختبار قياسية ويمكن استخدامها لمقارنة أداة بأخرى. يمكن استخدام قيمة الاهتزاز الإجمالية المعلنة في تقييم التعرض الأولي.
الانتباه! قد يختلف انبعاث الاهتزاز أثناء تشغيل الأداة عن القيمة المعلنة ، اعتمادًا على كيفية استخدام الأداة.
الانتباه! يجب تحديد تدابير السلامة لحماية المشغل ، والتي تستند إلى تقييم التعرض في ظل ظروف الاستخدام الحقيقية (بما في ذلك جميع أجزاء دورة التشغيل ، مثل عندما يتم إيقاف تشغيل الأداة أو التباطؤ ، وأوقات التنشيط).

تعليمات أمان إضافية لأجهزة صنفرة وتلميع الأقراص

الأداة مخصصة للصنفرة والصنفرة وتنظيف الأسلاك بالفرشاة والقطع فقط. اقرأ جميع التحذيرات والتعليمات والرسوم التوضيحية والمواصفات المرفقة مع أداة الطاقة.
قد يؤدي عدم اتباع جميع الإرشادات المذكورة أدناه إلى حدوث صدمة كهربائية و / أو حريق و / أو إصابة خطيرة.
لا تقم بتحويل هذه الأداة إلى عمل لم يتم تصميمها وتحديدها من قبل الشركة المصنعة.
سيؤدي هذا التحويل إلى فقدان السيطرة ويسبب إصابة خطيرة.
يحظر استخدام الأداة كمادة تلميع أو بأي طريقة أخرى غير الموصوفة في الدليل.
قد يؤدي العمل بأداة غير مخصصة لاستخدامها إلى حدوث مخاطر وقد يؤدي إلى إصابة شخصية.
لا تستخدم الملحقات التي لم يتم تصميمها أو تصميمها من قبل الشركة المصنعة.
إن مجرد إرفاق ملحق بأداة لا يضمن التشغيل الآمن.
يجب أن تكون السرعة القصوى لدوران الملحقات مساوية أو أكبر من أقصى سرعة دوران للأداة.
قد تنكسر الملحقات التي تدور بسرعة أقل من سرعة الأداة إلى قطع أثناء التشغيل.
يجب أن يكون القطر الخارجي وسماكة الملحقات ضمن نطاق الحجم المحدد للأداة.
لا يمكن حماية الملحقات ذات الحجم غير الصحيح والتعامل معها بشكل صحيح.
يجب أن يتطابق حجم ثقب التركيب للعجلات والأقراص والفلنجات وغيرها من الملحقات مع حجم عمود دوران الأداة.
تهتز الملحقات التي لا تتطابق مع حجم عمود دوران الأداة عند تشغيلها وقد يتسبب ذلك في فقدان التحكم في الأداة.
لا تستخدم الملحقات التالفة. قبل كل استخدام ، افحص الملحقات بحثًا عن وجود شقوق وشقوق وسحجات وتآكل مفرط. في حالة سقوط الملحقات ، افحصها بحثًا عن التلف أو قم بتركيب ملحقات جديدة غير تالفة. بعد فحص الملحقات وتثبيتها ، ضع نفسك والمارة خارج مستوى دوران الملحق ، ثم قم بتشغيل الأداة لمدة دقيقة واحدة بأقصى عدد لفات في الدقيقة.
أثناء الاختبار ، سيتم تدمير الملحقات التالفة.
استخدم معدات الحماية الشخصية. اعتمادًا على التطبيق ، استخدم واقيات الوجه أو النظارات الواقية أو نظارات السلامة. إذا لزم الأمر ، استخدم أقنعة الغبار وأدوات حماية السمع والقفازات والمآزر للحماية من القطع الصغيرة من الملحقات أو المواد التي تتولد أثناء التشغيل.
يجب أن تكون حماية العين قادرة على إيقاف الحطام المتطاير المتولد أثناء التشغيل. يجب أن يكون قناع الغبار قادرًا على تصفية الغبار المتولد أثناء العمل. قد يؤدي التعرض للضوضاء لفترات طويلة إلى فقدان السمع.
حافظ على مسافة آمنة بين مكان العمل والمارة. يجب على الأشخاص الذين يدخلون مكان العمل ارتداء معدات الحماية الشخصية.
قد تتطاير الشظايا الناتجة أثناء التشغيل أو القطع من الملحقات التالفة بعيدًا عن المنطقة المجاورة مباشرة لمنطقة العمل.
امسك الطاحونة بمقابض معزولة فقط عند أداء العمل حيث قد تتلامس الشفرة مع سلك كهربائي مباشر مخفي أو سلك طاقة.
يمكن للشفرة ، عند ملامستها لسلك حي ، أن تجعل الأجزاء المعدنية للأداة حية ، مما قد يؤدي إلى صدمة كهربائية لمشغل الأداة.
احتفظ بسلك الطاقة بعيدًا عن الأجزاء الدوارة للأداة.
في حالة فقدان التحكم في الأداة ، يمكن قطع السلك أو الإمساك به ويمكن أن تعلق يد المشغل أو ذراعه في أجزاء الآلة الدوارة.
لا تقم أبدًا بوضع الأداة لأسفل حتى تتوقف جميع الأجزاء الدوارة تمامًا. يمكن للمكونات الدوارة «الإمساك» بالأرض وإخراج الأداة عن السيطرة.
لا تقم بتشغيل الأداة أثناء الحركة.
يمكن أن يؤدي التلامس العرضي مع الأجزاء الدوارة إلى تعلق الملابس وسحبها وتلامس الأداة مع جسم المشغل.
قم بتنظيف فتحات تهوية الأداة بانتظام.
تسحب مروحة المحرك الغبار والأوساخ المتولدة أثناء التشغيل إلى الأداة. يزيد التراكم المفرط للجزيئات المعدنية الموجودة في الغبار من خطر التعرض لصدمة كهربائية.
لا تقم بتشغيل الأداة بالقرب من المواد القابلة للاشتعال.
قد تتسبب الشرارات المتولدة أثناء التشغيل في نشوب حريق.
لا تستخدم الملحقات التي تتطلب تبريد سائل.
قد يتسبب الماء أو سائل التبريد في حدوث صدمة كهربائية
كهربائي.
يجب أن يتطابق حجم الخيط الخاص بالملحقات مع خيط عمود دوران المطحنة. بالنسبة إلى الملحقات المُثبتة على الحافة ، يجب أن تتطابق فتحة تركيب الملحقات مع حجم شفة التركيب.
سوف تتسبب الملحقات التي لا تتلاءم مع مرفق أداة الطاقة في حدوث اختلال في التوازن واهتزازات مفرطة وقد تتسبب في فقدان التحكم.

تحذيرات ارتداد الأداة تجاه المشغل
إن ارتداد الأداة تجاه المشغل هو رد فعل مفاجئ على عالق أو مقروص: عجلة دوارة أو حزام تلميع أو فرشاة أو أي ملحق آخر. يتسبب القرص أو القرص في توقف الملحق الدوار بشكل مفاجئ ، مما يتسبب في دوران أداة الطاقة في الاتجاه المعاكس لدوران الملحق. على سبيل المثال ، إذا تم حظر العجلة الكاشطة أو تثبيتها بقطعة الشغل ، فقد تحفر حافة العجلة التي تدخل نقطة الضغط في سطح المادة مما يتسبب في خروج العجلة أو إخراجها. قد تخرج العجلة أيضًا باتجاه المشغل أو بعيدًا عنه ، اعتمادًا على اتجاه عجلة الطحن حيث يتم ضغطها. يمكن أن تنكسر العجلات الكاشطة أيضًا في ظل هذه الظروف. إن استرداد الأداة تجاه المشغل هو نتيجة لسوء الاستخدام و / أو عدم اتباع التعليمات الواردة في دليل المشغل. يمكن تجنب هذه الظاهرة باتباع التوصيات أدناه.
استخدم قبضة محكمة على الأداة والوضع الصحيح لجسمك ويديك لمقاومة القوى المتولدة أثناء الارتداد. استخدم دائمًا المقبض الإضافي إذا تم تزويده بالأداة ، فهذا سيمنحك أقصى قدر من التحكم أثناء الارتداد أو الدوران غير المتوقع عند بدء تشغيل الأداة.
يمكن للمشغل التحكم في دوران الأداة أو ارتدادها إذا تم اتخاذ الاحتياطات المناسبة.
لا تضع يدك أبدًا بالقرب من الأجزاء الدوارة من الأداة.

قد تتلامس الأجزاء الدوارة مع يدك أثناء الارتداد.
لا تقف في المنطقة التي ستنتقل فيها الأداة أثناء الارتداد.
سيوجه kcabkciK الأداة عكس اتجاه دوران عجلة الطحن حيث تكون عالقة.
كن حذرًا بشكل خاص عند العمل حول الزوايا والحواف الحادة وما إلى ذلك. تجنب الاصطدام والتشويش على عجلة الكشط.
عند معالجة الزوايا أو الحواف بالقطع ، يكون هناك خطر متزايد لربط العجلة الكاشطة ، مما يؤدي إلى فقدان التحكم في الأداة أو ارتداد الأداة.
لا تستخدم شفرات منشار سلسلة المنشار لأعمال النجارة ، أو شفرات ماسية مجزأة بمسافة محيطية بين الأجزاء التي تزيد عن ٠١ مم أو شفرات المنشار المسننة.
تسبب هذه العجلات ارتدادًا متكررًا وفقدانًا للتحكم في الأداة.

تحذيرات الطحن والقطع
استخدم فقط الشفرات المناسبة للأداة والواقيات المصممة لنوع الشفرة.
العجلات التي لم يتم تصميم الأداة من أجلها لا يمكن حمايتها بشكل صحيح وليست آمنة.
يجب تثبيت القرص المحدب بطريقة لا يجب أن يبرز فيها سطح الطحن خارج مستوى الحافة الواقية للحارس.
تشكل الشفرة المثبتة بشكل غير صحيح والتي تبرز فوق الواقي خطرًا على السلامة أثناء التشغيل.
يجب تثبيت الواقي بإحكام بالأداة وتثبيته لتحقيق أقصى درجات الأمان بحيث لا يتعرض المشغل إلا لأقل قدر ممكن من الشفرة.
يساعد الواقي على حماية المشغل من شظايا الشفرة المكسورة ويمنع الاتصال العرضي بالشفرة.
يجب استخدام الدرع على النحو المنشود. على سبيل المثال: لا تطحن بواسطة قرص تقطيع.
تم تصميم عجلات القطع الكاشطة للحمل المحيطي ، وقد تتسبب القوى الجانبية المطبقة على العجلة في كسرها.
استخدم دائمًا وسادات دعم غير تالفة بالحجم الصحيح لعجلة الطحن.
تعمل وسادات الدعم المناسبة لعجلة الكشط على تقليل احتمال تلف عجلة الكشط. قد تختلف وسادات الدعم لعجلات القطع عن وسادات الدعم لعجلات الطحن.
لا تستخدم العجلات الكاشطة البالية من الأدوات الكبيرة.
عجلة جلخ ذات قطر أكبر ليست مصممة للسرعة العالية للأدوات الأصغر وقد تنكسر.
عند استخدام شفرات ثنائية الغرض ، استخدم دائمًا الواقي المناسب للوظيفة.
قد يؤدي استخدام واقي غير صحيح إلى عدم توفير درجة الحماية المطلوبة ، مما قد يؤدي إلى إصابة خطيرة.

تحذيرات القطع
لا «تكدس» الشفرة أو تضغط بشدة. لا تحاول قطع عميق.
يزيد الشد المفرط على العجلة الكاشطة من الحمل ويجعلها أكثر عرضة للالتواء أو الإمساك بالعجلة في الفتحة التي يتم قطعها ، مما يزيد من خطر الارتداد تجاه المشغل أو تلف العجلة.
حافظ على جسمك بعيدًا عن خط القطع وخلف عجلة الطحن الدوارة.
إذا تحركت عجلة الطحن بعيدًا عن جسم المشغل أثناء التشغيل ، فإن الارتداد نحو المشغل يمكن أن يوجه العجلة الدوارة والأداة نحو المشغل.
إذا تم اكتشاف الشفرة أو قطعها لأي سبب من الأسباب ، فقم بإيقاف تشغيل الأداة واستمر في ذلك حتى تتوقف الشفرة تمامًا. لا تحاول أبدًا دفع الشفرة الدوارة خارج الفتحة لأن ذلك قد يتسبب في ارتداد المشغل.
يجب العثور على الأسباب واتخاذ الخطوات المناسبة لمنع القبض على الهدف.
لا تستأنف قطع المواد. اسمح للشفرة بالوصول إلى سرعتها المقدرة قبل إدخالها بعناية في الشق.
قد يتم تثبيت الشفرة أو سحبها أو دفعها للخلف باتجاه المشغل إذا تم استئناف القطع في المادة.
لوحات الدعم وغيرها من المواد كبيرة الحجم لتقليل مخاطر القرص والركل نحو المشغل.تميل المواد كبيرة الحجم إلى الترهل تحت وزنها. يجب وضع الدعامات أسفل القماش بالقرب من خط القطع وبالقرب من حافة القماش على جانبي خط القطع.
توخ الحذر الشديد عند إجراء جروح غاطسة في الجدران والأسطح الأخرى غير المألوفة.يمكن للشفرة البارزة أن تقطع خطوط الغاز أو الخطوط الكهربائية أو غيرها من الأشياء التي يمكن أن تسبب ارتدادًا للمشغل.
لا تحاول قطع قوس.
يزيد التحميل الزائد للشفرة من الحمل على الشفرة ويجعلها أكثر عرضة للالتواء أو التشويش في الشق واحتمال حدوث ارتداد تجاه المشغل أو كسر الشفرة ، مما قد يؤدي إلى إصابة خطيرة.

تحذيرات متعلقة بالصنفرة بورق الصنفرة
استخدم ورق الصنفرة بالحجم الصحيح. عند اختيار عجلة طحن ، اتبع توصيات الشركة المصنعة.
يمكن أن يتسبب ورق الصنفرة المفرط في حدوث إصابة ويزيد من خطر تعرض المشغل للقرص أو التمزق أو الارتداد.

تحذيرات متعلقة بعملية الفرشاة السلكية
كن حذرًا حيث يتم إلقاء شظايا الأسلاك من الفرشاة أيضًا أثناء التشغيل العادي. لا تفرط في تحميل الأسلاك عن طريق تطبيق الكثير من القوة على الفرشاة.
يمكن أن تخترق الأسلاك الملابس الخفيفة و / أو الجلد بسهولة.
إذا كان استخدام الواقيات موصى به عند استخدام فرشاة سلكية ، فيجب منع أي تلامس بين الفرشاة والواقي.
يمكن زيادة قطر الفرشاة السلكية تحت الحمل وقوة الطرد المركزي.

تحذيرات تلميع
لا تسمح لأي جزء فضفاض من وسادة التلميع أو السلك بالدوران بحرية.
يمكن أن تتشابك الأسلاك الفضفاضة والدائرية في الأصابع أو تعلق في قطعة الشغل.

تعليمات أمان إضافية للطواحين المستقيمة

الأداة مخصصة للطحن والتلميع والتنظيف بالفرشاة والنحت والقطع فقط. اقرأ جميع التحذيرات والتعليمات والرسوم التوضيحية والمواصفات المرفقة مع الأداة الطاقة.
قد يؤدي عدم اتباع جميع الإرشادات المذكورة أدناه إلى حدوث صدمة كهربائية و / أو حريق و / أو إصابة خطيرة.

.ةعنصلمل ةثرشلا لبق نم امب ةيصوتلا وأ امهيمصت متي مل يتلا تاقتحلملا مدختست ال
.نمآلا ليغشتلا نمضي ال ةأدأ قحلم قافرإ دريم نإ
.ةأدألا RPM يواست وأ نم ربكأ تاقتحلملا قردقملا ةقيقدلا يف تاودلا نوكت نأ بجي
.ليغشتلا عانثأ عطق يلإ ةأدألا ةعرسب نم لقأ ةعرسب رودت يتلا تاقتحلملا رسكتت دق
.ةأدألا ددحملا مجحلا قاطن نمض تاقتحلملا ةثامسو يجراخلا رطقلا نوكي نأ بجي
.يحصلا ريغ مجحلا ناذ تاقتحلملا يف مكحتلا نكمي ال
.ةأدألا نارود دومع مجح عم تاقتحلملا نم ادريغو تاجنلفلاو صارقألاو تالجعلا بيكرتلا بقث مجح قباطتي نأ بجي
.ةأدألا يف مكحتلا نادقف يف كلذ ببسي دقو اهيغشت دنع ةأدألا نارود دومع مجح عم قباطتت ال يتلا تاقتحلملا زتهت
.ناودألا لماح وأ فرط يف لماكلاب املاخإ بجي عطقلا صارقأ ، لقصلا صارقأ ، صارقألا :قاياش
.قياع ةعرسب اهجراخإ متيو لاخدإلا ةأدأ لصفت دقف ، ةدح اذيعب زربت وأ / و فباك لكشب تبثم ريغ قرحشلا نإ اذإ
نع اثحب عيبلتلا تالجعلا ، كالتحالاو قوقشلا نع اثحب قطشلا تالجعلا لثم تاقتحلملا صحف ، مداختسا لك لبق .قفاتلا تاقتحلملا مدختست ال بيكرتب مق وأ فلتلا نع اثحب اهصحف ، تاقتحلملا طوقس قلاح يف .قروسكلا وأ قثوكفملا كالسألا قيكلسلا شرفلاو ، طرفملا لكآتلاو ، قوقشلا ققيقد قدمل ةأدألا ليغشتب مق مث ، قحلملا نارود ىوتسم جراخ قرامإلاو لئسفن عض ، امتيبثتب تاقتحلملا صحف دعب .قفاتلا ريغ قديدج تاقتحلم .ققيقدلا يف تافلا ددع ىصقأب قدحاو
.قفلاتلا تاقتحلملا ريهدت متيس ، رابتخالا عانثأ
ةعنقا مداختسا ، رمألا مزل اذإ .قملسلا تاراظنلا وأ قيقاولا تايقاو مدختست ، قيبطتلا ىلع ةامتعا .ةيصخشلا ةيامحلا تادعملا مداختسا .ليغشتلا عانثأ دلوتت يتلا داوملا وأ تاقتحلملا نم قريغصلا عطقلا نم ةيامحلل رزألاو تازافقلاو عمسلا ةيامح تاوداو رابغلا
رابغلا ةيفصت ىلع ارداق رابغلا عانق نوكي نأ بجي .ليغشتلا عانثأ دلوتملا ريابتلا مطحلا فاقيإ ىلع ةرداق نيعلا ةيامح نوكت نأ بجي
.عمسلا نادقف يلا قليوط تارتفلا ءاضوضلل ضرعتلا يدؤي دق .لمعلا عانثأ دلوتملا
.ةيصخشلا ةيامحلا تادعملا ءادترا لمعلا نالثم نولخدي نيذلا صاخشألا ىلع بجي .قرامإلاو لمعلا نالثم نيب قنمآ قفاسم ىلع ظفاح
قروسلثم تاقتحلم وأ ليغشتلا عانثأ ةعتان اياظش
.لمعلا نالثم قرشابم قرواجملا ققطنملا نم ريطت دق
.قلوزعم قضبقب قاطلا ةأدأ كسمأ ، يفخم يح كلس عم ةجردم ةأدأ سملتت دق شيح لمعب مايقلا دنع
.ةأدألا لغشم قعص ىلا يدؤي دق امم ، ةيح ةأدألا قيندعملا ازجألا لعج يلا يح كلسلا امتسملم عانثأ املاخإ متي يتلا ةأدألا يدؤت دق
.ءدبلا دنع (يديألا) ديلا يف قوقب ةأدألا لسما
.ةأدألا نارود يلا قلملكلا ةعرسلا يلا عراستملا لخرملا نارود مزع لعافت يدؤي نأ نكمي
.لمعلا عانثأ يرخألا ديلا يف ةأدأو دي يف قريغص لمع ةعطق أدبأ لسمت ال .نكمأ نإ لمعلا ةعطق تيبثتل لثباشلا مداختسا
بيبانألاو لزغلا لثم قريدتسملا داوملا ليمت .ةأدألا يف مكحتلل كيدي مداختساب قريغصلا لمعلا عطق تيبثتل لثباشلا مداختسا لك حمسي
.لغشلا ءاجت ةئجافم قلخرم وأ راشحنا ثودح يف ببسيت نأ نكمي عطقلا عانثأ نارودلا يلا
.ةأدألا قراودلا ازجألا نع اذيعب قاطلا لكلسب ظفتحا
قراودلا قلآلا ازجأ يف ةءارذ وأ لغشلا دي قلعت نأ نكمي ءب لئاسلا وأ لئسلا عطق نكمي ، ةأدألا يف مكحتلا نادقف قلاح يف
.امأ ت قراودلا ازجألا عيمج قفوتت ىتح لفسأل ةأدألا عضوب اقلطم مق ال
.قرطيسلا نع ةأدألا جارخإو ضرألاب «كاسملا» قراودلا نانوكملل نكمي
.مالكإب طبض ةأدأ يأ وأ ةأدألا لماح وأ نارودلا دومع قلومص طبر مالكإ نم دكأت ، تالديعت يأ ءارجإ وأ لاخدإلا قحلم لادبتسا دعب
.فنعب قثوكفم قراود ازجأ ةأدألا متيسو ، مكحتلا نادقف يلا يؤدي امم عقوتم ريغ لكشب ضافضفلا طبضلا زاهج لخرتي دق
.قثرحلا عانثأ ةأدألا ليغشتب مق ال
قراودلا ازجألا عم يضرعلا سملتلا ببسي دق
.لغشلا مسجو ةأدألا نيب سملتلاو اهحسو سبالملا طاقتلا
.مالتنا ب ةأدألا قيوت تاحتف فيظنتب مق
رطخ نم رابغلا يف قدوجوملا قيندعملا تايزجلل طرفملا مكارتلا ديزي .ةأدألا يلا ليغشتلا عانثأ قدلوتملا خاسوألاو رابغلا لخرملا قحورم بحست .قيئابرهك قمدص ضرعتلا
.لاعتشالل قلباقلا داوملا نم بقلاب ةأدألا ليغشتب مق ال
.قيرح بوشن يف ليغشتلا عانثأ قدلوتملا تارارشلا ببسيت دق
.ئاس دربت بلطت يتلا تاقتحلملا مدختست ال
.قيئابرهك قمدص ثودح يف دربتلا ئاس وأ املا ببسيتي دق

صيانة البطارية

تعليمات سلامة شحن البطارية

الانتباه! قبل الشحن ، تأكد من أن جسم محول الطاقة والسلك والقابس غير متصدع أو تالف. يحظر استخدام محطة شحن ومحول طاقة معيبين أو تالفين! يمكن استخدام محطة الشحن ومحول الطاقة المرفقين في المجموعة فقط لشحن البطاريات. قد يؤدي استخدام مصدر طاقة مختلف إلى نشوب حريق أو تلف الأداة. لا يمكن شحن البطارية إلا في غرفة مغلقة وجافة ومحمية من وصول الأشخاص غير المصرح لهم ، وخاصة الأطفال. لا تستخدم محطة الشحن ومحول الطاقة دون إشراف دائم من الكبار! إذا كنت بحاجة إلى مغادرة غرفة الشحن ، فافصل الشاحن عن مصدر التيار الكهربائي عن طريق فصل محول الطاقة من مقبس التيار الكهربائي. إذا خرج الدخان من الشاحن ،
يتم تسليم الأداة والبطارية غير مشحونة ، لذا قبل بدء العمل ، يجب شحنها وفقًا للإجراء الموضح أدناه باستخدام مصدر الطاقة المزود ومحطة الشحن. لا تظهر بطاريات Li-ion (ليثيوم أيون) ما يسمى ب «تأثير الذاكرة» ، والذي يسمح لك بإعادة شحنها في أي وقت. ومع ذلك ، يوصى بتفريغ البطارية أثناء التشغيل العادي ثم شحنها بكامل طاقتها. إذا لم يكن من الممكن معالجة البطارية بهذه الطريقة في كل مرة ، نظرًا لطبيعة العمل ، فيجب القيام بذلك كل بضع دورات عمل أو عدة دورات عمل على الأقل. لا ينبغي عليك تحت أي ظرف من الظروف تفريغ البطاريات عن طريق قصر دائرة كهربائية على الأقطاب الكهربائية ، لأن هذا يسبب ضررًا لا يمكن إصلاحه! لا يُسمح أيضًا بفحص حالة شحن البطارية عن طريق قصر دائرة كهربائية على الأقطاب الكهربائية والتحقق من وجود شرارات.

تخزين البطارية

لإطالة عمر البطارية ، تأكد من ظروف التخزين المناسبة. تدوم البطارية حوالي ٠٠٥ دورة شحن وتفريغ. يجب تخزين البطارية في نطاق درجة حرارة من ٠ إلى ٠٣ درجة مئوية ورطوبة نسبية تبلغ ٠٥٪. لتخزين البطارية لفترة طويلة ، اشحنها إلى ما يقرب من ٠٧٪ من سعتها. للتخزين المطول ، قم بإعادة شحن البطارية بشكل دوري مرة في السنة. لا تفرط في

تفريغ البطارية ، حيث إنها تقصر من عمر الخدمة وقد تتسبب في تلف لا يمكن إصلاحه. أثناء التخزين ، سيتم تفريغ البطارية تدريجيًا بسبب مرور الوقت. تعتمد عملية التفريغ الذاتي على درجة حرارة التخزين ، فكلما ارتفعت درجة الحرارة ، زادت سرعة عملية التفريغ. قد يحدث تسرب الإلكتروليت إذا تم تخزين البطاريات بشكل غير صحيح. في حالة حدوث تسرب ، احمِ التسرب بعامل معادل ، إذا لامس الإلكتروليت العينين ، اشطف العينين بالكثير من الماء ثم اطلب العناية الطبية على الفور.

يحظر استخدام الأداة ببطارية تالفة.

إذا كانت البطارية مهترئة تمامًا ، فيجب نقلها إلى نقطة متخصصة تتعامل مع التخلص من هذا النوع من النفايات.

نقل البطاريات

يتم التعامل مع بطاريات الليثيوم أيون ، وفقًا للوائح القانونية ، على أنها مواد خطرة. يمكن لمستخدم الأداة نقل الأداة بالبطارية والبطاريات وحدها عن طريق البر. الشروط الإضافية لا يجب أن تتحقق بعد ذلك. إذا تم التعاقد مع أطراف ثالثة للنقل (على سبيل المثال ، الشحن عن طريق شركة البريد السريع) ، فيجب اتباع اللوائح الخاصة بنقل المواد الخطرة. يجب استشارة شخص مؤهل بشكل مناسب قبل الشحن.

يحظر نقل البطاريات التالفة. بالنسبة لوقت النقل ، يجب إزالة البطاريات المفككة من الأداة ، كما يجب حماية نقاط التلامس المكشوفة ، مثل إحكام إغلاقها بشريط عازل. قم بتأمين البطاريات في العبوة بطريقة لا تتحرك داخل العبوة أثناء النقل. يجب أيضًا اتباع اللوائح الوطنية لنقل المواد الخطرة.

بطارية الطاقة

يمكن استخدام واحدة فقط من بطاريات OTAY ٨١ V-iL-nol التالية لإمداد الطاقة: TY-٢٤٨٢٨ ، TY-٣٤٨٢٨ ، TY-٤٤٨٢٨ ، TY-٥٤٨٢٨ ، والتي يمكن شحنها فقط بشواحن OTAY TY-٨٤٨٢٨ أو TY-٩٤٨٢٨. يحظر استخدام بطاريات أخرى بجهد كهربائي مختلف وغير مناسب لمقبس بطارية الجهاز. يحظر تعديل المقبس و / أو البطارية لمطابقتها.

أدخل البطارية في مقبس الطاقة مع توجيه نقاط التلامس لداخل الأداة حتى يتم تعشيق مزلاج البطارية. تأكد من عدم خروج البطارية أثناء التشغيل. افصل البطارية عن طريق الضغط مع الاستمرار على المزلاج ، ثم سحب البطارية خارج مبيت الأداة.

البطارية تشحن

الانتباه!قبل الشحن ، افصل مصدر الطاقة الخاص بمحطة الشحن عن التيار الكهربائي عن طريق سحب قابس مصدر الطاقة من المقبس الرئيسي. بالإضافة إلى ذلك ، قم بتنظيف البطارية وأطرافها من الأوساخ والغبار بقطعة قماش جافة وناعمة. تحتوي البطارية على مؤشر شحن مدمج. بالضغط على الزر ، ستضيء مصابيح DEL (II) ، وكلما زاد شحن البطارية. إذا لم تضيء مصابيح DEL بعد الضغط على الزر ، يتم تفريغ شحن البطارية.

افصل البطارية عن الأداة.

أدخل البطارية في مقبس الشاحن (V).

قم بتوصيل الشاحن بمقبس التيار الكهربائي.

سيضيء المؤشر الأحمر للإشارة إلى عملية الشحن.

عند اكتمال الشحن ، سينطفئ مؤشر DEL الأحمر وسيضيء المصباح الأخضر ، للإشارة إلى أن البطارية مشحونة بالكامل.

افصل قابس مصدر الطاقة من مقبس التيار الكهربائي.

أخرج البطارية من محطة الشحن بالضغط على زر مزلاج البطارية.

الانتباه!إذا أضاء مؤشر DEL الأخضر بعد توصيل الشاحن بالتيار الكهربائي ، فهذا يعني أن البطارية مشحونة بالكامل. في هذه الحالة ، لن يبدأ الشاحن عملية الشحن.

تجميع ملحقات طاحونة الزاوية

تركيب غطاء عجلة الطحن

للقيام بذلك ، ضع واقي الشفرة على الجزء الأسطواني من الجسم حول المغزل وبمساعدة برغي أو مشبك واقي ، قم بتثبيته بحيث يتم تثبيت الواقي بشكل مستقيم وثابت وآمن. ضع واقي عجلة الطحن بحيث يكون الجزء غير المحمي من العجلة بعيدًا عن يد المستخدم قدر الإمكان. لا تعمل مطلقًا مع المطحنة بدون واقي قرصي مثبت بشكل صحيح! يتم تزويد الواقي بآلة الصنفرة لتوفير الحماية المناسبة فقط عند الصنفرة بأقراص كاشطة وأقراص ورق الصنفرة وبعض الفرش السلكية. يجب ألا يبرز القرص بعد التركيب على المغزل خارج الحافة الجانبية للواقي.إذا كنت تقوم بأنواع أخرى من العمل المسموح به ، فاتصل بالشركة المصنعة لشراء واقي مصمم لهذا النوع من العمل.

عند استخدام واقي النوع A (القطع) للطحن الجانبي ، قد يتداخل الواقي مع قطعة العمل مما يتسبب في ضعف تحكم الأداة. إذا تم استخدام واقي من النوع B (الطحن) للقطع بعجلة طحن ، فإن خطر التعرض للشرر والجزيئات يزداد وكذلك لجزء من العجلة إذا انكسرت. عند استخدام واقي من النوع A (القطع) أو النوع B (الطحن) أو النوع C (المركب) لقطع أو طحن جانب الخرسانة أو الحجر ، فهناك خطر متزايد من التعرض للغبار وفقدان السيطرة بسبب الارتداد نحو المشغل أو العامل. عند استخدام واقي من النوع A (القطع) أو النوع B (الطحن) أو النوع C (المجموعة) بفرشاة ذات عجلة سلكية سميكة بما يكفي للسماح للفرشاة بالانتشار خارج حافة الواقي ، فقد يتسبب ذلك في

تركيب المقبض الإضافي

قم بتثبيت المقبض عن طريق ربطه بإحكام في رأس الأداة.

زاوية طحن عجلة التعامل مع المواد الكاشطة

الانتباه!لا يجوز تركيب أقراص الطحن إلا عند فصل مصدر الطاقة. أخرج البطارية من مقبس الأداة!

موقع الحواف المتصاعدة

وتجدر الإشارة إلى أن الأقراص الموجودة عند نقطة التعلق بالمغزل قد يكون لها سمك مختلف.

اعتمادًا على الأقراص الكاشطة الرقيقة (التي تصل سُمكها حتى ٢,٣ مم) أو السُمك (أكثر من ٢,٣ مم) المستخدمة ، يختلف موقع حواف التثبيت (III). أقصى سمك لعجلة الطحن التي يمكن ربطها بالمطحنة هو ٦ مم.

تركيب الاقراص الكاشطة

افصل مصدر الطاقة عن الأداة. أخرج البطارية من مقبس الأداة!

عند التجميع ، تأكد من أن الحواف A (VI) الموجودة أسفل ساق المغزل وحواف التثبيت متطابقة تمامًا.

ضع شفة التركيب العلوية على عمود الدوران.

ضع عجلة الطحن على المغزل وشفة التثبيت العلوية
برغي شفة التركيب السفلية على المغزل.
اضغط على قفل المغزل وشد طوق التثبيت السفلي بمفتاح ربط ، ثم حرر الضغط على زر القفل.
قم بتركيب البطارية وتشغيل المطحنة وراقب عملها دون تحميل لمدة دقيقة واحدة تقريبًا.
أخرج البطارية وتحقق من توصيل الأقراص.

إزالة الأقراص الكاشطة
قم بإيقاف تشغيل المطحنة وإزالة البطارية من مقبس الأداة.
اضغط على قفل المغزل وفك شفة التثبيت السفلية بمفتاح التثبيت ، ثم قم بإزالة عجلة الطحن من المغزل. نظف عمود الدوران وفلنجات التركيب من الغبار والشوائب الأخرى الناتجة أثناء التشغيل.

أنواع العجلات الكاشطة
يمكن استخدام المطحنة مع أي عجلة طحن معززة بالضفيرة ، مخصصة للاستخدام مع المطاحن الزاوية بأقصى سرعة محيطية لا تقل عن ٠٨ م / ث وأقطار التركيب والأقطار الخارجية المحددة في الجدول مع البيانات الفنية.
إذا كانت عجلة الطحن بها ثقب غير خيطي ، فيجب استخدام حواف التثبيت.
من الممكن أيضًا تثبيت أقراص بقطر خارجي محدد في الجدول مع البيانات التقنية ، ومجهزة بفتحة ملولبة M٤١. في هذه الحالة ، لا تستخدم حواف التثبيت ، وقم بربط القرص مباشرة بالمغزل ، وقفله بزر ، وشد القرص بإحكام وإحكام باستخدام مفتاح ربط مسطح (غير مرفق مع المطحنة).
في حالة الأقراص التي تسمح بتثبيت قرص الصنفرة باستخدام الفيلكرو ، يجب استخدام أقراص ورق الصنفرة ذات القطر المحدد في الجدول مع البيانات الفنية فقط. يجب وضع الأقراص بشكل مركز على القرص. يجب ألا تبرز حافة القرص خارج حافة القرص.
من الممكن أيضًا استخدام شفرات الماس الكاشطة ذات الأبعاد المحددة في الجدول مع البيانات الفنية ، المخصصة للقطع الجاف والطحن. يجب أن يتم التثبيت بنفس طريقة الأقراص الكاشطة. إذا تم استخدام شفرات ماسية مجزأة ، يجب ألا تتجاوز المسافة بين القطع ٠١ مم ، ويجب قياسها حول محيط الشفرة ، ويجب أن تكون القطع بزاوية أشعل النار سالبة.
بالنسبة لأعمال المعادن ، يوصى باستخدام عجلات جلخ مصنوعة من مواد مخصصة لمعالجة نوع معين من المعدن. راجع الوثائق المرفقة مع عجلة الطحن.
لمعالجة المواد الخزفية ، يمكن استخدام الأقراص الكاشطة المخصصة لمعالجة الأحجار أو الأقراص الماسية المخصصة للأعمال الجافة.
يوصى باستخدام الفرش والأقراص السلكية ذات ورق الصنفرة لإزالة طبقات الطلاء القديمة من العناصر المعدنية.
يحظر تعديل فتحة التثبيت أو المغزل أو استخدام حلقات تصغير لتكييف قطر فتحة التثبيت مع قطر المغزل. يحظر استخدام الأقراص الكاشطة بقطر تثبيت بخلاف تلك المحددة في الجدول مع البيانات الفنية. يحظر استخدام الشفرات ذات سلسلة القطع أو شفرات المنشار الدائرية ، نظرًا لأنها تزيد من خطر رجوع الأداة نحو المشغل.
الانتباه! يحظر استخدام أقراص غير تلك المعتمدة للاستخدام في هذا الدليل. حتى لو كان من الممكن تركيبها على مغزل الطحن. قد لا تتحمل الأقراص غير الصحيحة الضغوط الناتجة أثناء تشغيل جلاخة الزاوية. تشكل عجلات الطحن التالفة والمتفككة خطر الإصابة الخطيرة أو الوفاة.

الانتباه! يجب إجراء جميع الأنشطة المدرجة في هذا الفصل مع فصل مصدر الطاقة - يجب فصل البطارية عن الأداة!

استخدام طاحونة الزاوية

أخرج البطارية من مقبس الأداة!
قبل بدء العمل بالأداة ، تحقق مما إذا كان جسم الهيكل والبطارية غير تالفين.
إذا ظهر أي ضرر ، فلا تقم بتوصيل البطارية بالأداة!
قم بتثبيت واقي عجلة الطحن والمقبض.
لا تعمل مطلقًا مع المطحنة بدون تركيب واقي الأقراص الكاشطة!
حدد النوع المناسب من قرص الكشط لنوع العمل وقم بتركيب القرص على مغزل الطحن.
ثبت قطعة العمل بطريقة مناسبة بحيث لا تتحرك أثناء المعالجة ، على سبيل المثال باستخدام الرذاذ أو المشابك. تدور عجلة الطحن بسرعة عالية ويمكن أن يتسبب التثبيت غير الصحيح لقطعة العمل في حركة غير منضبطة أثناء التشغيل ، مما يزيد من مخاطر الإصابة الخطيرة.
عند القطع ، ادعم المادة المراد قطعها على جانبي خط القطع ، ولكن بطريقة لا تؤدي إلى تشويش شفرة المنشار أثناء القطع. يجب وضع الدعامات بالقرب من حافة المادة المراد قطعها وبالقرب من خط القطع.
ارتدِ واقي للعينين ، وقفازات واقية للسمع.
تأكد من أن المفتاح في وضع «إيقاف - ٠». ثم قم بتوصيل البطارية بالأداة.
اتخذ الوضع المناسب لضمان التوازن وتشغيل المطحنة بالمفتاح.
إذا كان المفتاح موجودًا في الجدار العلوي أو الجانبي لجسم المطحنة ، لتشغيله ، اضغط على المفتاح الموجود في الجزء الخلفي ، وبعد ذلك ، دون تحرير الضغط ، حركه للأمام في الاتجاه المحدد بعلامة «ا « رمز. قد يحتوي المفتاح على ماسك يسمح بقفله في هذا الوضع ، مما يسهل التشغيل على المدى الطويل. لإيقاف تشغيل المطحنة ، اضغط على المفتاح الموجود في ظهرها واتركها تتراجع. في حالة فقدان الطاقة أثناء العمل مع قفل المفتاح ، سيكون من الممكن استئناف التشغيل بعد استعادة مصدر الطاقة فقط بعد إلغاء القفل وتشغيل المفتاح مرة أخرى.
إذا كانت المطحنة تحتوي على مفتاح تشغيل / إيقاف موجود في الجزء السفلي من المقبض ، فاضغط مع الاستمرار على زر القفل ثم اضغط على مفتاح التشغيل / الإيقاف. استمر في الضغط على زر الطاقة أثناء العمل ، ولكن ليس من الضروري الضغط باستمرار على زر القفل. سيؤدي تحرير الضغط على المفتاح إلى إيقاف تشغيل المطحنة. لا يمتلك هذا المفتاح القدرة على منعه أثناء التشغيل.
تابع العمل من خلال تطبيق السطح الصحيح للشفرة على قطعة الشغل:
- في حالة العجلات الكاشطة للطحن ، يتم الطحن بالجانب و / أو السطح الأمامي ،
- في حالة عجلات الرفرفة ، قم بطحن السطح الجانبي بحيث تتحرك أوراق الصنفرة بالتوازي مع قطعة العمل ،
- في حالة الأقراص المزودة بشريط فيلكرو الذي يسمح بربط ورق الصنفرة ، يجب أن يتم الطحن بالسطح الجانبي ،
- في حالة الفرش السلكية ، اعمل مع نهايات الأسلاك وليس سطحها الجانبي ،
- لأقراص القطع ، المقطوعة بالوجه ، لا تطحن مع وجه شفرات القطع.

التحكم في السرعة (السادس)
لا يمكن ضبط السرعة إلا عند توصيل البطارية.

اضغط على الزر ، سيتم تسليط الضوء بجانب رقم التشغيل بدوره. كلما زاد عدد التروس ، زادت سرعة الدوران. بعد الوصول إلى أعلى سرعة ، يؤدي الضغط على الزر مرة أخرى إلى الانتقال إلى أبطأ سرعة. تحتوي التروس السفلية على أضواء خضراء بينما تحتوي التروس الأعلى على أضواء حمراء.
يجب استخدام سرعات منخفضة للفرش وعجلات الصنفرة. يجب استخدام السرعة العالية لطحن العجلات.

عند الطحن بالسطح الجانبي ، احتفظ بالمطحنة بزاوية لا تزيد عن ٠٣ درجة على السطح المراد تشكيله (IIIV). حرك أداة السنفرة بحركة سلسة نحوك وبعيدًا عنك.
عند القطع ، يجب أن تكون شفرة المنشار بزاوية قائمة على السطح المراد قطعه. لا تقطع بأي زاوية أخرى. يحظر تغيير زاوية شفرة المنشار إلى قطعة الشغل أثناء عملية القطع الفعلية. قص فقط في خط مستقيم. يؤدي عدم الامتثال للتوصيات المذكورة أعلاه إلى زيادة خطر انحشار قرص القطع في قطعة العمل ، مما قد يتسبب في رجوع الأداة نحو المشغل أو كسر القرص أو تفككه.
عند القطع ، قم بتوجيه المطحنة في اتجاه دوران القرص (الثامن).
عند العمل بالمطحنة ، لا تمارس ضغطًا شديدًا على قطعة العمل ولا تقوم بحركات مفاجئة ، حتى لا تتسبب في تشويش أو تشقق وتمزق القرص الكاشطة.
يجب عدم تحميل المطحنة بشكل زائد ، ويجب ألا تتجاوز درجة حرارة الأسطح الخارجية ٠٦ درجة مئوية.
بعد الانتهاء من العمل ، قم بإيقاف تشغيل المطحنة وإزالة البطارية وفحصها.
الانتباه! قد تستمر العجلة في الدوران لبعض الوقت بعد إيقاف تشغيل المطحنة. اترك الشفرة تبرد قبل إجراء الفحص. يمكن أن تصبح كل من الشفرة وقطعة العمل ساخنة جدًا أثناء التشغيل.

تجميع ملحقات المطحنة المستقيمة

احرص دائمًا على ارتداء واقي للعينين.
لا تستخدم عجلات جلخ ذات سرعة محيطية قصوى مسموح بها أقل من ٠٨ م / ث.
لا تستخدم عجلات طحن ذات سرعة دوران قصوى مسموح بها أقل من سرعة دوران المطحنة.

الانتباه! يجب إجراء جميع الأنشطة المدرجة في هذا الفصل مع فصل مصدر الطاقة - يجب فصل البطارية عن الأداة!

تركيب الملحقات في حامل الأدوات *(II)*
قد يكون من الضروري فك صمولة التثبيت قبل وضع أداة الإدخال في الحامل. للقيام بذلك ، أمسك المغزل بمفتاح واحد وفك الجوز بالآخر. لا ينبغي إزالة الجوز تمامًا من ظرف الظرف. ضع ساق أداة الإدخال في الحامل. يجب ألا يكون هناك أكثر من ٨ مم بين جزء العمل الخاص بأداة الإدخال وحامل الأداة. تأكد أيضًا من وجود نصف ساق أداة الإدراج على الأقل داخل حامل الأدوات.

يمكن تفكيك الجهاز بعد فك صامولة التثبيت.
تحذير! قد تكون أداة الإدخال ساخنة بعد الاستخدام مباشرة. اتركه ليبرد من تلقاء نفسه قبل تفكيكه.

تشغيل طاحونة مباشرة

أدخل البطارية في مقبس الطاقة مع توجيه نقاط التلامس لداخل الأداة حتى يتم تعشيق مزلاج البطارية. تأكد من عدم خروج البطارية أثناء التشغيل. افصل البطارية عن طريق الضغط مع الاستمرار على المزلاج ، ثم سحب البطارية خارج مبيت الأداة.

بدء تشغيل المطحنة وإيقافها
قبل بدء تشغيل المطحنة ، أمسكها بكلتا يديك من المقابض أو من الأجزاء المعزولة من الهيكل ، ثم تأكد من أن الأداة التي تم إدخالها لا تتلامس مع أي شيء. يُشار إلى اتجاه دوران المغزل بسهم على مبيت الأداة بالقرب من حامل الأداة. ابدأ الأداة بالضغط مع الاستمرار على الجزء الخلفي من زر التبديل ثم تحريكه للأمام (III). يمكن قفل المفتاح في الموضع الأمامي ، والذي يمكن أن يكون مفيدًا أثناء التشغيل طويل المدى.
احتفظ بأداة التشغيل في هذا الوضع لمدة ٠٣ ثانية تقريبًا ، مع ملاحظة خلال هذا الوقت ما إذا كانت هناك أي أصوات مشبوهة قادمة منها ، سواء كانت تصدر ضوضاء مفرطة أو اهتزازات مفرطة.
إذا لم تُلاحظ أي علامات على التشغيل غير السليم ، فقم بإيقاف تشغيل الأداة عن طريق تحرير الضغط على المفتاح ، أو بالضغط على الجزء الخلفي من زر التبديل في حالة قفله. سيتم سحب الزر تلقائيًا ، وقد تستمر الأدوات المدرجة في التحرك لبعض الوقت بعد تحرير المفتاح.
لا يمكن ترك الأداة إلا بعد توقف أداة الإدراج تمامًا.

التحكم في السرعة (VI)
لا يمكن ضبط السرعة إلا عند توصيل البطارية.
اضغط على الزر ، سيتم تسليط الضوء بجانب رقم التشغيل بدوره. كلما زاد عدد التروس ، زادت سرعة الدوران. بعد الوصول إلى أعلى سرعة ، يؤدي الضغط على الزر مرة أخرى إلى الانتقال إلى أبطأ سرعة. تحتوي التروس السفلية على أضواء خضراء بينما تحتوي التروس الأعلى على أضواء حمراء.

استخدام الطاحونة المستقيمة

يجب اتخاذ الاحتياطات الأساسية عند استخدام عجلات الطحن. قبل كل استخدام ، افحص عجلات الطحن بحثًا عن التلف والتشوه. يحظر استخدام عجلات الطحن التي لوحظ فيها أي ضرر. لا ينبغي رمي العجلات الكاشطة أو ضربها أو وضعها بعنف على قطعة العمل. يمكن أن يتسبب ذلك في كسر عجلة الطحن ، مما يتسبب في إصابة خطيرة.
يجب ألا يبرز دبوس الملحق أكثر من ٨ مم من حامل الأداة.
استخدم الملحقات وفقًا للاستخدام المقصود منها. على سبيل المثال ، لا تطحن بأقراص القطع ، ولا تستخدم لقم الطحن الجانبي.
قبل تثبيت الملحقات ، اضبط سرعة العمل المناسبة لنوع الجهاز. اسمح بالوصول إلى سرعة التشغيل الكاملة بعد التجميع. استخدم فقط الملحقات التي تدور بأقصى سرعة لقطعة العمل.
لا تستخدم القوة المفرطة ، بقدر ما هو مطلوب للتشغيل السليم. ضع عجلات الطحن بزاوية طفيفة على قطعة العمل. ضع شفرات القطع بشكل عمودي على القطع المقصود. ضع الفرشاة بحيث تتم معالجة نهايات الأسلاك وليس أسطحها الجانبية. بعد المعالجة الآلية ، انقل الملحقات بأمان بعيدًا عن قطعة العمل ، ثم أوقف تشغيل أداة الطاقة وانتظر حتى يتوقف الملحق الذي تم إدخاله تمامًا. افصل البطارية عن أداة الطاقة وتابع عملية التفكيك أو الضبط.

يجب أن تكون قطعة العمل ثابتة أو مدعومة بطريقة تمنعها وشظاياها من الحركة غير المنضبطة أثناء المعالجة.
يمكن استخدام الدعامات ، والحوامل ، والمشابك ، والرذائل ، وما إلى ذلك لهذا الغرض ، ويجب أن يتم التثبيت بطريقة تضمن حرية الوصول إلى قطعة العمل.
امسك الأداة دائمًا بكلتا يديك من المقابض المعزولة (V). سيؤدي ذلك إلى جعل العمل أكثر أمانًا ويسمح لك بالتحكم في الأداة بسهولة أكبر ، وأيضًا أثناء المواقف غير المتوقعة.
امسك الأداة بقوة كافية للعمل بأمان. يمكن أن تسبب قبضة قوية بشكل مفرط التعب. تجنب الإمساك بالأداة بأصابعك فقط.
عند استخدام ملحقات مثبتة ببراغي على دبوس ملولب ، يجب اختيار الملحقات بحيث لا يكون سن اللولب أطول من الفتحة التي سيتم ربطها ببراغي. هذا سيمنع الملحقات من الانكسار.
استخدم الأزرار ذات طوق الإيقاف المسطح ، بدون شقوق أو تجاويف. سيؤدي ذلك إلى زيادة مساحة التلامس بين الجذع بالملحق ومنعها من الانكسار.
لا تستخدم ملحقات بقطر أكبر من المحدد في هذا الدليل.

اذهب للعمل. أثناء العمل المستمر ، تحكم في تسخين المطحنة والأداة ، وخذ فترات راحة أثناء العمل مع ارتفاع درجة الحرارة. لمنع ارتفاع درجة حرارة المحرك ، يوصى بأخذ فترات راحة متكررة في عمل المطحنة والحفاظ على فتحات التهوية نظيفة.
عند العمل بالمطحنة ، لا تمارس ضغطًا كبيرًا على قطعة العمل ولا تقم بحركات مفاجئة ، حتى لا تتلف المعدات المرفقة أو المطحنة نفسها.
عند الحفر أو الطحن في الفولاذ أو الألومنيوم ، يمكنك تبريد الأدوات بزيت الاستحلاب أو مبرد موصى به للمادة المحددة ، ولكن لا يوصى باستخدام سائل التبريد عند العمل في النحاس الأصفر. في المرحلة الأخيرة من الحفر من خلال الثقوب ، يجب تقليل الضغط على لقمة الحفر لمنعها من الانكسار أو التشويش. عندما تنحشر ريشة المثقاب ، قم بإيقاف تشغيل الأداة على الفور. يؤدي ممارسة الضغط العالي على الأدوات أو الاختيار غير الصحيح للدورات لنوع معين من العمل إلى زيادة الحمل على الأداة ، والذي يمكن التعرف عليه من خلال التسخين الكبير للأسطح الخارجية للجسم.
يجب عدم تحميل الأداة بشكل زائد ، ويجب ألا تتجاوز درجة حرارة الأسطح الخارجية ٠٦ درجة مئوية.
بعد الانتهاء من العمل ، أوقف تشغيل الجهاز وافصل البطارية وقم بإجراء الصيانة والفحص البصري.

الصيانة والتفتيش

الانتباه! افصل الأداة عن مأخذ التيار الكهربائي أو افصل البطارية عن الأداة قبل إجراء أي ضبط أو خدمة أو صيانة. بعد الانتهاء من العمل ، تحقق من الحالة الفنية لأداة الطاقة عن طريق الفحص البصري وتقييم: الجسم والمقبض ، والكابل الكهربائي مع المكونات وتخفيف الضغط أو مبيت البطارية ، وتشغيل المفتاح الكهربائي ، وسلاح فتحات التهوية ، وإثارة الفرشاة ، والضوضاء مستوى المحامل والتروس وبدء التشغيل والتشغيل السلس. خلال فترة الضمان ، لا يجوز للمستخدم تجميع أدوات كهربائية أو استبدال أي مجموعات فرعية أو مكونات ، لأن هذا سيؤدي إلى إبطال الضمان. أي مخالفات يتم ملاحظتها أثناء الفحص أو أثناء التشغيل هي إشارة لإجراء الإصلاحات في نقطة خدمة. بعد العمل، يجب تنظيف الهيكل وفتحات التهوية والمفاتيح والمقبض الإضافي والأغطية ، على سبيل المثال باستخدام تيار هواء (بضغط لا يزيد عن ٣,٠ ميجا باسكال) أو فرشاة أو قطعة قماش جافة دون استخدام المواد الكيميائية وسوائل التنظيف. نظف الأدوات والمقابض بقطعة قماش جافة ونظيفة.

TOYA S.A.
ul. Sołtysowicka 13 - 15
51 - 168 Wrocław
tel.: 071 32 46 200
fax: 071 32 46 373
e-mail: biuro@yato.pl

ODDZIAŁ WARSZAWSKI
Teren ProLogis Park Nadarzyn
al. Kasztanowa 160
05 - 831 Młochów k. Nadarzyna
tel.: 022 73 82 800
fax: 022 73 82 828

TOYA ROMANIA SA
Soseaua Odai 109-123
Sector 1, Bucuresti
www.yato.ro
office@yato.ro
tel: 031 710 8692
fax 0317104008

DEKLARACJA ZGODNOŚCI
DECLARATION OF CONFORMITY
DECLARAȚIE DE CONFORMITATE

1125/YT-828293/EC/2025

Deklarujemy z pełną odpowiedzialnością, że niżej wymienione wyroby:
We declare and guarantee with full responsibility that the following products:
Declarăm și garantăm pe proprie răspundere că produsele următoare:

Akumulatorowa szlifierka kątowa | Cordless angle grinder | Polizor unghiular cu acumulator 18 V d.c.; 3 000 - 8 500 min^{-1}; 125 mm; M14; nr kat. | item no. | cod articol. YT-828293

do których odnosi się niniejsza deklaracja, są zgodne z poniższymi normami:
meet requirements of the following European Standards / Technical Specifications:
satisfac cerințele Standardelor europene / Specificațiilor tehnice următoare:

EN 62841-1:2015 + A11:2022
EN IEC 62841-2-3:2021 + A11:2021
EN 55014-1:2017 + A11:2020
EN 55014-2:2015

i spełniają wymagania dyrektyw:
and fulfill requirements of the following European Directives:
și satisfac cerințele Directivelor europene următoare:

2006/42/EC	Maszyny i urządzenia bezpieczeństwa Machinery and safety elements Directiva pentru utilaje și dispozitive de siguranță (H.G. nr. 1029/2008)
2014/30/EU	Kompatybilność elektromagnetyczna Electromagnetic compatibility (EMC) Directive Directiva privind compatibilitatea electromagnetică (EMC) (H.G. nr. 487/2016)
2011/65/EU	Substancje niebezpieczne w sprzęcie elektrycznym Restriction of the Use of Certain Hazardous Substances Restricția utilizării unor substanțe periculoase (H.G. nr. 322/2013)

Numer seryjny: dotyczy wszystkich numerów seryjnych urządzeń wymienionych w deklaracji
Serial number: concern all serials numbers of item(s) mentioned in this declaration
Număr de serie: se referă la toate numere de serie ale articolelor specificate în această declarație

Nazwisko i adres osoby upoważnionej do przygotowania dokumentacji technicznej:
The person authorized to compile the technical file:
Persoana autorizată să întocmească dosarul tehnic:
Agnieszka Rędziak
TOYA S.A., ul. Sołtysowicka 13 - 15, 51-168 Wrocław, Polska | Poland | Polonia

V-CE PREZES ZARZĄDU
JAN SZMIDT

Wrocław, 2025.11.13
(miejsce i data wystawienia)

(nazwisko i podpis osoby upoważnionej)

TOYA S.A.
ul. Sołtysowicka 13 - 15
51 - 168 Wrocław
tel.: 071 32 46 200
fax: 071 32 46 373
e-mail: biuro@yato.pl

ODDZIAŁ WARSZAWSKI
Teren ProLogis Park Nadarzyn
al. Kasztanowa 160
05 - 831 Młochów k. Nadarzyna
tel.: 022 73 82 800
fax: 022 73 82 828

TOYA ROMANIA SA
Soseaua Odai 109-123
Sector 1, Bucuresti
www.yato.ro
office@yato.ro
tel: 031 710 8692
fax 0317104008

DEKLARACJA ZGODNOŚCI
DECLARATION OF CONFORMITY
DECLARAȚIE DE CONFORMITATE

1125/YT-82824/EC/2025

Deklarujemy z pełną odpowiedzialnością, że niżej wymienione wyroby:
We declare and guarantee with full responsibility that the following products:
Declarăm și garantăm pe proprie răspundere că produsele următoare:

Akumulatorowa szlifierka prosta | Cordless straight grinder | Polizor drept cu acumulator 18 V d.c.; 8 000 - 26 000 min^{-1}; 6 mm; M15; nr kat. | item no. | cod articol. YT-82824

do których odnosi się niniejsza deklaracja, są zgodne z poniższymi normami:
meet requirements of the following European Standards / Technical Specifications:
satisfac cerințele Standardelor europene / Specificațiilor tehnice următoare:

EN 62841-1:2015 + A11:2022
EN 60745-2-23:2013
EN IEC 55014-1:2021
EN IEC 55014-2:2021

i spełniają wymagania dyrektyw:
and fulfill requirements of the following European Directives:
și satisfac cerințele Directivelor europene următoare:

2006/42/EC	Maszyny i urządzenia bezpieczeństwa Machinery and safety elements Directiva pentru utilaje și dispozitive de siguranță (H.G. nr. 1029/2008)
2014/30/EU	Kompatybilność elektromagnetyczna Electromagnetic compatibility (EMC) Directive Directiva privind compatibilitatea electromagnetică (EMC) (H.G. nr. 487/2016)
2011/65/EU	Substancje niebezpieczne w sprzęcie elektrycznym Restriction of the Use of Certain Hazardous Substances Restricția utilizării unor substanțe periculoase (H.G. nr. 322/2013)

Numer seryjny: dotyczy wszystkich numerów seryjnych urządzeń wymienionych w deklaracji
Serial number: concern all serials numbers of item(s) mentioned in this declaration
Număr de serie: se referă la toate numere de serie ale articolelor specificate în această declarație

Nazwisko i adres osoby upoważnionej do przygotowania dokumentacji technicznej:
The person authorized to compile the technical file:
Persoana autorizată să întocmească dosarul tehnic:
Agnieszka Rędziak
TOYA S.A., ul. Sołtysowicka 13 - 15, 51-168 Wrocław, Polska | Poland | Polonia

V-CE PREZES ZARZĄDU
JAN SZMIDT

Wrocław, 2025.11.13
(miejsce i data wystawienia)

(nazwisko i podpis osoby upoważnionej)