YATO®

YT-82945
YT-82946

PL AKUMULATOROWY EKSPRES PRZELEWOWY
EN CORDLESS DRIP COFFEE MAKER
DE AKKU-TROPFKAFFEEMASCHINE
RU КОФЕВАРКА КАПЕЛЬНАЯ АККУМУЛЯТОРНАЯ
UA АКУМУЛЯТОРНА КРАПЕЛЬНА КАВОВАРКА
LT AKUMULIATORINIS LAŠELINIS KAVOS APARATAS
LV AKUMULATORA FILTRA KAFIJAS AUTOMĀTS
CZ AKUMULÁTOROVÝ PŘEKAPÁVACÍ KÁVOVAR
SK AKUMULÁTOROVÝ PREKVAPKÁVACÍ KÁVOVAR
HU AKKUMULÁTOROS FILTERES KÁVÉFŐZŐ
RO APARAT DE CAFEA CU ACUMULATOR
ES CAFETERA DE GOTEO A BATERÍA
FR CAFETIÈRE FILTRE SANS-FIL
IT MACCHINA PER CAFFÈ AMERICANO A BATTERIA
NL ACCU-FILTERKOFFIEZETAPPARAAT
GR ΚΑΦΕΤΙΈΡΑ ΦΊΛΤΡΟΥ ΜΠΑΤΑΡΊΑΣ
BG АКУМУЛАТОРНА КАФЕМАШИНА С ПРЕЛИВНИК
PT MÁQUINA DE CAFÉ DE FILTRO SEM FIO
HR AKUMULATORSKI APARAT ZA FILTER KAVU
AR ماكينة تحضير قهوة بالتنقيط لاسلكية



CE

INSTRUKCJA ORYGINALNA

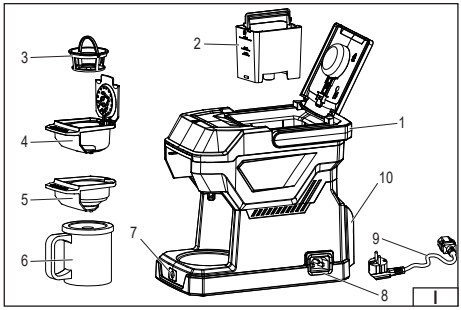

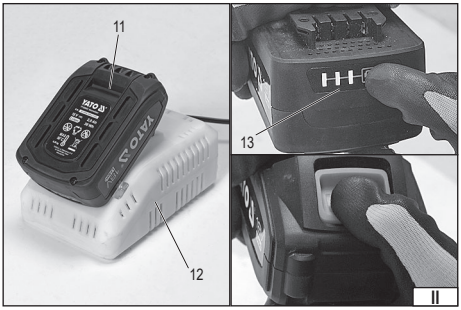

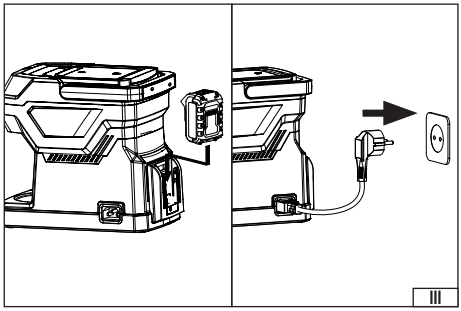

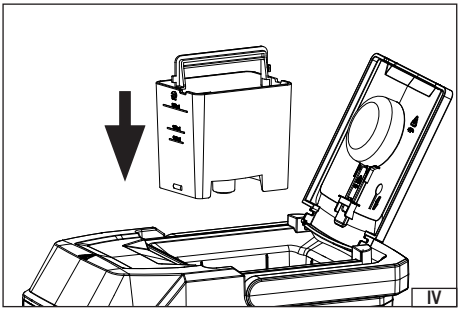

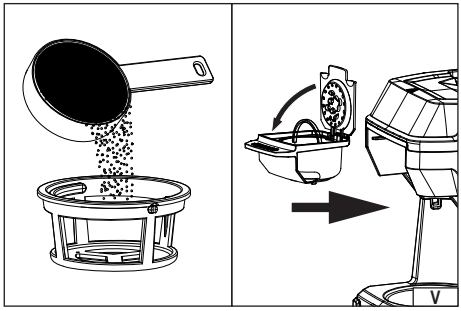

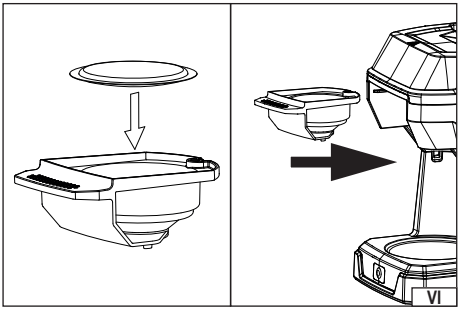

TOYA S.A. ul. Sołtysowicka 13-15, 51-168 Wrocław, Polska

PL

1. uchwyt transportowy
2. zbiornik wody
3. filtr do kawy mielonej
4. szuflada na filtr do kawy
5. szuflada na saszetki z kawą
6. kubek na kawę
7. włącznik
8. gniazdo zasilania
9. kabel zasilający
10. gniazdo akumulatora
11. akumulator
12. ładowarka
13. wskaźnik poziomu baterii

EN

1. carrying handle
2. water tank
3. ground coffee filter
4. coffee filter drawer
5. drawer for coffee pods
6. coffee mug
7. switch
8. power socket
9. power cable
10. battery socket
11. battery
12. charger
13. battery level indicator

DE

1. Tragegriff
2. Wassertank
3. Kaffeefilter
4. Schublade für Kaffeefilter
5. Schublade für Kaffeekapseln
6. Kaffeetasse
7. Schalter
8. Steckdose
9. Stromkabel
10. Batteriebuchse
11. Batterie
12. Ladegerät
13. Akkuladestandsanzeige

RU

1. ручка для переноски
2. резервуар для воды
3. фильтр для молотого кофе
4. выдвижной ящик для кофейных фильтров
5. ящик для кофейных капсул
6. кофейная кружка
7. переключатель
8. розетка
9. силовой кабель
10. гнездо для батареи
11. батарея
12. зарядное устройство
13. индикатор уровня заряда батареи

UA

1. ручка для перенесення
2. резервуар для води
3. фільтр для меленої кави
4. відсік для кавового фільтра
5. шухляда для кавових капсул
6. кавова кружка
7. перемикач
8. розетка живлення
9. кабель живлення
10. гніздо для акумулятора
11. акумулятор
12. зарядний пристрій
13. індикатор рівня заряду батареї

LT

1. nešiojimo rankena
2. vandens bakas
3. maltos kavos filtras
4. kavos filtro stalčius
5. kavos kapsulių stalčius
6. kavos puodelis
7. jungiklis
8. maitinimo lizdas
9. maitinimo kabelis
10. akumuliatoriaus lizdas
11. baterija
12. įkroviklis
13. baterijos lygio indikatorius

LV

1. pārnēsāšanas rokturis
2. ūdens tvertne
3. maltas kafijas filtrs
4. kafijas filtra atvilktne
5. kafijas kapsulu atvilktne
6. kafijas krūze
7. slēdzis
8. strāvas kontaktligzda
9. strāvas kabelis
10. akumulatora ligzda
11. akumulators
12. lādētājs
13. akumulatora līmeņa indikators

CZ

1. rukojeť pro přenášení
2. nádrž na vodu
3. filtr na mletou kávu
4. zásuvka na kávový filtr
5. zásuvka na kávové kapsle
6. hrnek na kávu
7. přepínač
8. zásuvka
9. napájecí kabel
10. zásuvka pro baterii
11. baterie
12. nabíječka
13. indikátor stavu baterie

SK

1. rukoväť na prenášanie
2. nádrž na vodu
3. filter na mletú kávu
4. zásuvka na kávový filter
5. zásuvka na kávové kapsuly
6. hrnček na kávu
7. prepínač
8. elektrická zásuvka
9. napájací kábel
10. zásuvka pre batériu
11. batéria
12. nabíjačka
13. indikátor úrovne nabitia batérie

HU

1. hordozófogantyú
2. víztartály
3. őrölt kávé szűrő
4. kávéfilter fiók
5. fiók a kávékapszuláknak
6. kávésbögre
7. kapcsoló
8. konnektor
9. tápkábel
10. akkumulátorfoglalat
11. akkumulátor
12. töltő
13. akkumulátor töltöttségi szintjének jelzője

RO

1. mâner de transport
2. rezervor de apă
3. filtru de cafea măcinată
4. sertar filtru cafea
5. sertar pentru capsule de cafea
6. cană de cafea
7. comutator
8. priză de curent
9. cablu de alimentare
10. soclu pentru baterie
11. baterie
12. Încărcător
13. indicator nivel baterie

ES

1. asa de transporte
2. depósito de agua
3. filtro de café molido
4. Cajón para filtros de café
5. Cajón para cápsulas de café
6. taza de café
7. interruptor
8. toma de corriente
9. cable de alimentación
10. toma de la batería
11. batería
12. cargador
13. Indicador de nivel de batería

FR

1. poignée de transport
2. Réservoir d'eau
3. Filtre à café moulu
4. Tiroir à filtre à café
5. Tiroir pour dosettes de café
6. tasse à café
7. interrupteur
8. Prise électrique
9. câble d'alimentation
10. Prise de batterie
11. batterie
12. chargeur
13. Indicateur de niveau de batterie

IT

1. maniglia di trasporto
2. serbatoio dell'acqua
3. filtro per caffè macinato
4. cassetto per filtri da caffè
5. cassetto per capsule di caffè
6. tazza da caffè
7. interruttore
8. presa di corrente
9. cavo di alimentazione
10. presa della batteria
11. batteria
12. caricabatterie
13. indicatore del livello della batteria

NL

1. draaghendel
2. watertank
3. gemalen koffiefilter
4. lade voor koffiefilters
5. Lade voor koffiepads
6. koffiemok
7. schakelaar
8. stopcontact
9. voedingskabel
10. Batterijaansluiting
11. batterij
12. oplader
13. Batterijniveau-indicator

GR

1. λαβή μεταφοράς
2. δεξαμενή νερού
3. φίλτρο αλεσμένου καφέ
4. συρτάρι φίλτρου καφέ
5. συρτάρι για κάψουλες καφέ
6. κούπα καφέ
7. διακόπτης
8. πρίζα ρεύματος
9. καλώδιο τροφοδοσίας
10. υποδοχή μπαταρίας
11. μπαταρία
12. φορτιστής
13. ένδειξη στάθμης μπαταρίας

BG

1. дръжка за носене
2. резервоар за вода
3. филтър за смляно кафе
4. чекмедже за филтър за кафе
5. чекмедже за кафе капсули
6. чаша за кафе
7. превключвател
8. електрически контакт
9. захранващ кабел
10. гнездо за батерията
11. батерия
12. зарядно устройство
13. индикатор за нивото на батерията

PT

1. manevra de transporte
2. depósito de água
3. filtro de café moído
4. gaveta do filtro de café
5. gaveta do saco de café
6. caneca de café
7. troca
8. tomada de alimentação
9. cabo de alimentação
10. soquete da bateria
11. bateria
12. carregador
13. indicador de nível de bateria

HR

1. ručka za nošenje
2. spremnik za vodu
3. filter za mljevenu kavu
4. ladica za filter kave
5. ladica za kapsule kave
6. šalica za kavu
7. prekidač
8. utičnica
9. kabel za napajanje
10. utičnica za bateriju
11. baterija
12. punjač
13. indikator razine baterije

AR

١. مقبض حمل
٢. خزان المياه
٣. فلتر قهوة مطحونة
٤. درج فلتر القهوة
٥. درج لكبسولات القهوة
٦. كوب قهوة
٧. التبديل
٨. مقبس الطاقة
٩. كابل الطاقة
١٠. مقبس البطارية
١١. البطارية
١٢. شاحن
١٣. مؤشر مستوى البطارية



Przeczytać instrukcję
Read the operating instruction
Bedienungsanleitung durchgelesen
Прочитать инструкцию
Прочитать інструкцію
Perskaityti instrukciją
Jālasa instrukciju
Přečtet návod k použití
Prečítať návod k obsluhe
Olvasni utasítást
Citeşti instrucţunile
Lea la instrucción
Lisez la notice d'utilisation
Leggere il manuale d'uso
Lees de instructies
Διαβάστε τις οδηγίες χρήσης
Прочетете ръководството
Ler as presentes instruções
Pročitajte priručnik
اقرأ الدليل



Bezpieczny kontakt z żywnością
Safe contact with food
Sicherer Kontakt mit dem Essen
Безопасный контакт с пищевыми продуктами
Безпечний контакт з їжею
Saugus sąlytis su maistu
Drošs kontakts ar pārtiku
Bezpečný kontakt s potravinami
Bezpečný kontakt s jedlom
Biztonságos kapcsolat az élelmiszerekkel
Contactul sigur cu alimentele
Contacto seguro con los alimentos
Contact sécurisé avec les aliments
Contatto sicuro con il cibo
Veilig contact met voedsel
Ασφαλής επαφή με τα τρόφιμα
Безопасен контакт с храна
Contacto seguro com alimentos
Siguran kontakt s hranom
الاتصال الآمن بالطعام



Ten symbol informuje o zakazie umieszczania zużytego sprzętu elektrycznego i elektronicznego (w tym baterii i akumulatorów) łącznie z innymi odpadami. Zużyty sprzęt powinien być zbierany selektywnie i przekazany do punktu zbierania w celu zapewnienia jego recyklingu i odzysku, aby ograniczać ilość odpadów oraz zmniejszyć stopnień wykorzystania zasobów naturalnych. Niekontrolowane uwalnianie składników niebezpiecznych zawartych w sprzęcie elektrycznym i elektronicznym może stanowić zagrożenie dla zdrowia ludzkiego oraz powodować negatywne zmiany w środowisku naturalnym. Gospodarstwo domowe pełni ważną rolę w przyczynianiu się do ponownego użycia i odzysku, w tym recyklingu zużytego sprzętu. Więcej informacji o właściwych metodach recyklingu można uzyskać u władz lokalnych lub sprzedawcy.

This symbol indicates that waste electrical and electronic equipment (including batteries and storage cells) cannot be disposed of with other types of waste. Waste equipment should be collected and handed over separately to a collection point for recycling and recovery, in order to reduce the amount of waste and the use of natural resources. Uncontrolled release of hazardous components contained in electrical and electronic equipment may pose a risk to human health and have adverse effects for the environment. The household plays an important role in contributing to reuse and recovery, including recycling of waste equipment. For more information about the appropriate recycling methods, contact your local authority or retailer.

Dieses Symbol weist darauf hin, dass Elektro- und Elektronik-Altgeräte (einschließlich Batterien und Akkumulatoren) nicht zusammen mit anderen Abfällen entsorgt werden dürfen. Altgeräte sollten getrennt gesammelt und bei einer Sammelstelle abgegeben werden, um deren Recycling und Verwertung zu gewährleisten und so die Abfallmenge und die Nutzung natürlicher Ressourcen zu reduzieren. Die unkontrollierte Freisetzung gefährlicher Stoffe, die in Elektro- und Elektronikgeräten enthalten sind, kann eine Gefahr für die menschliche Gesundheit darstellen und negative Auswirkungen auf die Umwelt haben. Der Haushalt spielt eine wichtige Rolle bei der Wiederverwendung und Verwertung, einschließlich des Recyclings von Altgeräten. Weitere Informationen zu den geeigneten Recyclingverfahren erhalten Sie bei den örtlichen Behörden oder Ihrem Händler.

Этот символ информирует о запрете помещать изношенное электрическое и электронное оборудование (в том числе батареи и аккумуляторы) вместе с другими отходами. Изношенное оборудование должно собираться селективно и передаваться в точку сбора, чтобы обеспечить его переработку и утилизацию, для того, чтобы ограничить количество отходов, и уменьшить использование природных ресурсов. Неконтролируемый выброс опасных веществ, содержащихся в электрическом и электронном оборудовании, может представлять угрозу для здоровья человека, и приводить к негативным изменениям в окружающей среде. Домашнее хозяйство играет важную роль при повторном использовании и утилизации, в том числе, утилизации изношенного оборудования. Подробную информацию о правильных методах утилизации можно получить у местных властей или у продавца.

Цей символ повідомляє про заборону розміщення відходів електричного та електронного обладнання (в тому числі акумуляторів), у тому числі з іншими відходами. Відпрацьоване обладнання повинно бути вибірково зібрано і передано в пункт збору для забезпечення його переробки і відновлення, щоб зменшити кількість відходів і зменшити ступінь використання природних ресурсів. Неконтрольоване вивільнення небезпечних компонентів, що містяться в електричному та електронному обладнанні, може представляти небезпеку для здоров'я людини і викликати негативні зміни в навколишньому середовищі. Господарство відіграє важливу роль у розвитку повторного використання та відновлення, включаючи утилізацію використаного обладнання. Більш детальну інформацію про правильні методи утилізації можна отримати у місцевої влади або продавця.

Šis simbolis rodo, kad draudžiama išmesti panaudotą elektrinę ir elektroninę įrangą (įskaitant baterijas ir akumuliatorius) kartu su kitomis atliekomis. Naudota įranga turėtų būti renkama atskirai ir siunčiama į surinkimo punktą, kad būtų užtikrintas jos perdirbimas ir utilizavimas, siekiant sumažinti atliekas ir sumažinti gamtos išteklių naudojimą. Nekontroliuojamas pavojingų komponentų, esančių elektros ir elektroninėje įrangoje, išsiskyrimas gali kelti pavojų žmonių sveikatai ir sukelti neigiamus natūralios aplinkos pokyčius. Namų ūkis vaidina svarbų vaidmenį prisidedant prie pakartotinio įrenginių naudojimo ir utilizavimo, įskaitant perdirbimą. Norėdami gauti daugiau informacijos apie tinkamus perdirbimo būdus, susisiekite su savo vietos valdžios institucijomis ar pardavėju.

Šīs simbols informē par aizliegumu izmest elektrisko un elektronisko iekārtu atkritumus (tostarp baterijas un akumulatorus) kopā ar citiem atkritumiem. Nolietotas iekārtas ir jāsavāc atsevišķi un jānodod savākšanas punktā ar mērķi nodrošināt atkritumu otrreizējo pārstrādi un reģenerāciju, lai ierobežotu to apjomu un samazinātu dabas resursu izmantošanas līmeni. Elektriskajās un elektroniskajās iekārtās ietverto bīstamo sastāvdaļu nekontrolēta izdalīšanās var radīt cilvēku veselības apdraudējumu un izraisīt negatīvas izmaiņas apkārtējā vidē. Mājsaimniecība pilda svarīgu lomu otrreizējās izmantošanas un reģenerācijas, tostarp nolietoto iekārtu pārstrādes veicināšanā. Vairāk informācijas par atbilstošām otrreizējās pārstrādes metodēm var saņemt pie vietējo varas iestāžu pārstāvjiem vai pārdevēja.

Tento symbol informuje, že je zakázáno likvidovat použité elektrické a elektronické zařízení (včetně baterií a akumulátorů) společně s jiným odpadem. Použité zařízení by mělo být shromažďováno selektivně a odesíláno na sběrné místo, aby byla zajištěna jeho recyklace a využití, aby se snížilo množství odpadu a snížil stupeň využívání přírodních zdrojů. Nekontrolované uvolňování nebezpečných složek obsažených v elektrických a elektronických zařízeních může představovat hrozbu pro lidské zdraví a způsobit negativní změny v přírodním prostředí. Domácnost hraje důležitou roli při přispívání k opětovnému použití a využití, včetně recyklace použitého zařízení. Další informace o vhodných způsobech recyklace Vám poskytne místní úřad nebo prodejce.



Tento symbol informuje o zákaze vyhadzovania opotrebovaných elektrických a elektronických zariadení (vrátane batérií a akumulátorov) do komunálneho (netriedeného) odpadu. Opotrebované zariadenia musia byť separované a odovzdané do príslušných zberných miest, aby mohli byť následne recyklované, čím sa znižuje množstvo odpadov a zmenšuje využívanie prírodných zdrojov. Nekontrolované uvoľňovanie nebezpečných látok, ktoré sú v elektrických a elektronických zariadeniach, môže ohrozovať ľudské zdravie a mať negatívny dopad na životné prostredie. Každá domácnosť má dôležitú úlohu v procese opätovného použitia a opätovného získavania surovín, vrátane recyklácie, z opotrebovaných zariadení, Bližšie informácie o správnych metódach recyklácie vám poskytne miestna samospráva alebo predajca.

Ez a szimbólum arra hívja fel a figyelmet, hogy tilos az elhasznált elektromos és elektronikus készüléket (többek között elemeket és akkumulátorokat) egyéb hulladékokkal együtt kidobni. Az elhasznált készüléket szelektíven gyűjtse és a hulladék mennyiségének, valamint a természetes erőforrások felhasználásának csökkentése érdekében adja le a megfelelő gyűjtőpontban újrafeldolgozás és újrahasznosítás céljából. Az elektromos és elektronikus készülékben található veszélyes összetevők ellenőrizetlen kibocsátása veszélyt jelenthet az emberi egészségre és negatív változásokat okozhat a természetes környezetben. A háztartások fontos szerepet töltenek be az elhasznált készülék újrafeldolgozásában és újrahasznosításában. Az újrahasznosítás megfelelő módjaival kapcsolatos további információkat a helyi hatóságoktól vagy a termék értékesítőjétől szerezhet.

Acest simbol indică faptul că deșeurile de echipamente electrice și electronice (inclusiv baterii și acumulatori) nu pot fi eliminate împreună cu alte tipuri de deșeuri. Deșeurile de echipamente trebuie colectate și predate separat la un punct de colectare în vederea reciclării și recuperării, pentru a reduce cantitatea de deșeuri și consumul de resurse naturale. Eliberarea necontrolată a componentelor periculoase conținute în echipamentele electrice și electronice poate prezenta un risc pentru sănătatea oamenilor și are efect advers asupra mediului. Gospodăriile joacă un rol important prin contribuția lor la reutilizare și recuperare, inclusiv reciclarea deșeurilor de echipamente. Pentru mai multe informații în legătură cu metodele de reciclare adecvate, contactați autoritățile locale sau distribuitorul dumneavoastră.

Este símbolo indica que los residuos de aparatos eléctricos y electrónicos (incluidas las pilas y acumuladores) no pueden eliminarse junto con otros residuos. Los aparatos usados deben recogerse por separado y entregarse a un punto de recogida para garantizar su reciclado y recuperación a fin de reducir la cantidad de residuos y el uso de los recursos naturales. La liberación incontrolada de componentes peligrosos contenidos en los aparatos eléctricos y electrónicos puede suponer un riesgo para la salud humana y causar efectos adversos en el medio ambiente. El hogar desempeña un papel importante en la contribución a la reutilización y recuperación, incluido el reciclado de los residuos de aparatos. Para obtener más información sobre los métodos de reciclaje adecuados, póngase en contacto con su autoridad local o distribuidor.

Ce symbole indique que les déchets d'équipements électriques et électroniques (y compris les piles et accumulateurs) ne peuvent être éliminés avec d'autres déchets. Les équipements usagés devraient être collectés séparément et remis à un point de collecte afin d'assurer leur recyclage et leur valorisation et de réduire ainsi la quantité de déchets et l'utilisation des ressources naturelles. La dissémination incontrôlée de composants dangereux contenus dans des équipements électriques et électroniques peut présenter un risque pour la santé humaine et avoir des effets néfastes sur l'environnement. Le ménage joue un rôle important en contribuant à la réutilisation et à la valorisation, y compris le recyclage des équipements usagés. Pour plus d'informations sur les méthodes de recyclage appropriées, contactez votre autorité locale ou votre revendeur.

Questo simbolo indica che l'apparecchiatura elettrica e elettronica usurata (comprese le batterie e gli accumulatori) non può essere smaltita insieme con altri rifiuti. Le apparecchiature usurate devono essere raccolte separatamente e consegnate al punto di raccolta specializzato per garantire il riciclaggio e il recupero, al fine di ridurre la quantità di rifiuti e diminuire l'uso delle risorse naturali. Il rilascio incontrollato dei componenti pericolosi contenuti nelle apparecchiature elettriche e elettroniche può costituire il rischio per la salute umana e causare gli effetti negativi sull'ambiente naturale. Il nucleo familiare svolge il ruolo importante nel contribuire al riutilizzo e al recupero, compreso il riciclaggio dell'apparecchiatura usurata. Per ottenere le ulteriori informazioni sui metodi di riciclaggio appropriate, contattare l'autorità locale o il rivenditore.

Dit symbool geeft aan dat afgedankte elektrische en elektronische apparatuur (inclusief batterijen en accu's) niet samen met ander afval mag worden weggegooid. Afgedankte apparatuur moet gescheiden worden ingezameld en bij een inzamelpunt worden ingeleverd om te zorgen voor recycling en terugwinning, zodat de hoeveelheid afval en het gebruik van natuurlijke hulpbronnen kan worden beperkt. Het ongecontroleerd vrijkomen van gevaarlijke componenten in elektrische en elektronische apparatuur kan een risico vormen voor de menselijke gezondheid en schadelijke gevolgen hebben voor het milieu. Het huishouden speelt een belangrijke rol bij het bijdragen aan hergebruik en terugwinning, inclusief recycling van afgedankte apparatuur. Voor meer informatie over de juiste recyclingmethoden kunt u contact opnemen met uw gemeente of detailhandelaar.

Αυτό το σύμβολο δείχνει ότι απαγορεύεται η απόρριψη χρησιμοποιημένου ηλεκτρικού και ηλεκτρονικού εξοπλισμού (συμπεριλαμβανομένων των μπαταριών και συσσωρευτών) με άλλα απόβλητα. Ο χρησιμοποιούμενος εξοπλισμός θα πρέπει να συλλέγεται επιλεκτικά και να αποστέλλεται σε σημείο συλλογής για να εξασφαλιστεί η ανακύκλωσή του και η ανάκτησή του για τη μείωση των αποβλήτων και τη μείωση του βαθμού χρήσης των φυσικών πόρων. Η ανεξέλεγκτη απελευθέρωση επικίνδυνων συστατικών που περιέχονται στον ηλεκτρικό και ηλεκτρονικό εξοπλισμό μπορεί να αποτελέσει απειλή για την ανθρώπινη υγεία και να προκαλέσει αρνητικές αλλαγές στο φυσικό περιβάλλον. Το νοικοκυριό διαδραματίζει σημαντικό ρόλο στην συμβολή στην επαναχρησιμοποίηση και ανάκτηση, συμπεριλαμβανομένης της ανακύκλωσης, χρησιμοποιημένου εξοπλισμού. Για περισσότερες πληροφορίες σχετικά με τις κατάλληλες μεθόδους ανακύκλωσης, επικοινωνήστε με τις τοπικές αρχές ή τον πωλητή.

Този символ информира, че изхвърлянето на изхабеното електрическо и електронно оборудване (включително батерии и акумулатори) заедно с битовите отпадъци е забранено. Изхабеното оборудване трябва да се събира отделно и да се предаде в пункта за събиране на такива отпадъци, за да се осигури неговото рециклиране и оползотворяване, да се намали количеството на отпадъците и да се намали разхода на природни ресурси. Неконтролираното изпускане на опасни съставки, съдържащи се в електрическото и електронното оборудване, може да представлява заплаха за човешкото здраве и да причини отрицателни промени в околната среда. Домакинството играе важна роля в приноса за повторната употреба и оползотворяването, включително рециклирането на изхабеното оборудване. За повече информация относно правилните методи за рециклиране, моля, свържете се с местните власти или с продавача.

Este símbolo indica que os resíduos de equipamentos elétricos e eletrónicos (incluindo pilhas e baterias) não podem ser colocados juntamente com outros resíduos. Os resíduos de equipamentos devem ser recolhidos separadamente e entregues a um ponto de recolha para garantir a sua reciclagem e recuperação, a fim de reduzir a quantidade de resíduos e a utilização de recursos naturais. A libertação não controlada de componentes perigosos contidos em equipamentos elétricos e eletrónicos pode representar um risco para a saúde humana e causar efeitos ambientais adversos. O lar desempenha um papel importante ao contribuir para a reutilização e recuperação, incluindo a reciclagem de resíduos de equipamentos. Para mais informações sobre os métodos de reciclagem apropriados, contacte a sua autoridade local ou revendedor.

Ovaj simbol označava da se otpadna električna i elektronička oprema (uključujući baterije i akumulatore) ne smije odlagati s ostalim otpadom. Rabljenu opremu treba skupljati selektivno i predati na sabirno mjesto kako bi se osiguralo njezino recikliranje i oporaba, kako bi se smanjila količina otpada i smanjio stupanj korištenja prirodnih resursa. Nekontrolirano ispuštanje opasnih komponenti sadržanih u električnoj i elektroničkoj opremi može predstavljati prijetnju ljudskom zdravlju i uzrokovati negativne promjene u prirodnom okolišu. Kućanstvo ima važnu ulogu u doprinosu ponovnoj uporabi i oporabi, uključujući recikliranje otpadne opreme. Za više informacija o ispravnim metodama recikliranja obratite se lokalnim vlastima ili prodavaču.

يشير هذا الرمز إلى أنه يجب عدم التخلص من نفايات المعدات الكهربائية والإلكترونية (بما في ذلك البطاريات والمراكم) مع النفايات الأخرى. يجب جمع المعدات المستخدمة بشكل انتقائي وتسليمها إلى نقطة التجميع لضمان إعادة تدويرها واستعادتها ، لتقليل كمية النفايات وتقليل مستوى استخدام الموارد الطبيعية. يمكن أن يشكل الإطلاق غير المنضبط للمكونات الخطرة الموجودة في المعدات الكهربائية والإلكترونية تهديدًا لصحة الإنسان ويسبب تغيرات سلبية في البيئة الطبيعية. تلعب الأسر دورًا مهمًا في المساهمة في إعادة الاستخدام والاسترداد ، بما في ذلك إعادة تدوير معدات النفايات. لمزيد من المعلومات حول طرق إعادة التدوير الصحيحة ، يرجى الاتصال بالسلطة المحلية أو بائع التجزئة.

CHARAKTERYSTYKA WYROBU

Akumulatorowo-sieciowy ekspres do kawy jest przenośnym produktem przeznaczonym do przygotowywania kawy mielonej oraz kawy w saszetkach. Dzięki możliwości zasilania z akumulatora lub sieci może być używany w warsztacie, garażu, na działce oraz w innych miejscach poza kuchnią. Jego zalety docenią użytkownicy, którzy chcą szybko przygotować gorącą kawę w miejscu pracy lub odpoczynku. Prawidłowa, niezawodna i bezpieczna praca produktu jest zależna od właściwej eksploatacji, dlatego:

Przed przystąpieniem do używania należy przeczytać całą instrukcję i zachować ją.

Za szkody powstałe w wyniku nieprzestrzegania przepisów bezpieczeństwa i zaleceń niniejszej instrukcji dostawca nie ponosi odpowiedzialności.

WYPOSAŻENIE

W opakowaniu fabrycznym znajduje się ekspres oraz kubek na kawę.

Uwaga! Produkt o numerze katalogowym YT-82946 nie został wyposażony w akumulator i stację ładującą.
Produkt o numerze katalogowym YT-82945 został wyposażony w akumulator 4 Ah i stację ładującą.

PARAMETRY TECHNICZNE

Parametr	Jednostka miary	Wartość
Numer katalogowy		YT-82945, YT-82946
Napięcie akumulatorowe	[V d.c.]	18
Napięcie sieciowe	[V~]	220 - 240
Częstotliwość sieciowa	[Hz]	50 / 60
Moc znamionowa	[W]	220
Wielkość zbiornika wody	[mL]	240
Średnica saszetek kawy	[mm]	60
Masa	[kg]	1,5
Akumulator*		
- Rodzaj akumulatora		Li-Ion
- Pojemność	[Ah]	4
Ładowarka*		
Napięcie wejściowe	[V~]	200 - 240
Częstotliwość sieci	[Hz]	50 / 60
Prąd znamionowy	[A]	2
Klasa izolacji		II
Napięcie wyjściowe	[V d.c.]	21,5
Prąd wyjściowy	[A]	2,2
Czas ładowania**	[h]	2

* tylko w modelach wyposażonych w akumulator i ładowarkę
** podany czas ładowania dotyczy tylko akumulatora o pojemności wymienionej w tabeli

OSTRZEŻENIA DOTYCZĄCE BEZPIECZEŃSTWA

Przed rozpoczęciem użytkowania należy zapoznać się z instrukcją obsługi oraz elementami sterującymi ekspresu. Nieprawidłowe użytkowanie może doprowadzić do poparzenia, porażenia prądem, pożaru albo uszkodzenia produktu.
Ekspresu należy używać wyłącznie zgodnie z przeznaczeniem. Produkt ustawiać na twardej, płaskiej i stabilnej powierzchni. Nie stawiać ekspresu na gorących powierzchniach, w pobliżu palników, kuchenek, piekarników ani innych źródeł ciepła. Podczas pracy nie kłaść żadnych przedmiotów na ekspresie.
Podczas parzenia elementy ekspresu, gorąca woda i kawa mogą powodować oparzenia. Nie dotykać gorących powierzchni. Nie otwierać pokrywy zbiornika wody podczas pracy. Nie wyjmować szufladki na kawę podczas parzenia, ponieważ może dojść do wypływu gorącej

wody lub kawy.
Po zakończeniu parzenia odczekać co najmniej 5 minut przed wyjęciem komory na kawę albo ponownym napełnieniem zbiornika wody. Po zakończeniu pracy niektóre elementy mogą pozostawać gorące.
Do zbiornika wlewać wyłącznie zimną, czystą wodę. Nie używać mleka, napojów ani innych płynów. Nie przekraczać maksymalnej pojemności zbiornika. Nadmierna ilość wody może wypłynąć przez otwór przelewowy. Nie pozostawiać wody w zbiorniku dłużej niż 24 godziny.
W celu ograniczenia ryzyka porażenia prądem nie zanurzać ekspresu, przewodu zasilającego, wtyczki, akumulatora ani ładowarki w wodzie lub innych cieczach. Nie używać ekspresu z uszkodzonym przewodem, wtyczką, gniazdem zasilania, gniazdem akumulatora albo akumulatorem. W przypadku uszkodzenia, nieprawidłowej pracy lub zalania elementów elektrycznych przerwać użytkowanie i przekazać produkt do serwisu.
To urządzenie może być używane przez dzieci w wieku od 8 lat, pod warunkiem że znajdują się pod nadzorem lub zostały poinstruowane w zakresie bezpiecznego użytkowania urządzenia oraz rozumieją związane z tym zagrożenia. Czyszczenie i konserwacja wykonywane przez użytkownika nie mogą być przeprowadzane przez dzieci, chyba że mają one więcej niż 8 lat i są nadzorowane. Urządzenie oraz jego przewód należy przechowywać poza zasięgiem dzieci w wieku poniżej 8 lat.
Urządzenie może być używane przez osoby o ograniczonych zdolnościach fizycznych, sensorycznych lub umysłowych albo osoby nieposiadające doświadczenia i wiedzy, pod warunkiem że znajdują się pod nadzorem lub zostały poinstruowane w zakresie bezpiecznego użytkowania urządzenia oraz rozumieją związane z tym zagrożenia.
Dzieci nie mogą bawić się urządzeniem.

OBSŁUGA AKUMULATORA

Instrukcje bezpieczeństwa ładowania akumulatora
Uwaga! Przed rozpoczęciem ładowania należy upewnić się, czy korpus zasilacza, przewód i wtyczka nie są popękane ani uszkodzone. Zabrania się używania niesprawnej lub uszkodzonej stacji ładującej i zasilacza! Do ładowania akumulatorów wolno używać jedynie stacji ładującej i zasilacza dostarczonych w zestawie. Używanie innego zasilacza może spowodować powstanie pożaru lub zniszczenie narzędzia. Ładowanie akumulatora może odbywać się jedynie w pomieszczeniu zamkniętym, suchym i zabezpieczonym przed dostępem osób niepowołanych, a zwłaszcza dzieci. Nie wolno używać stacji ładującej i zasilacza bez stałego dozoru osoby dorosłej! W razie konieczności opuszczenia pomieszczenia, w którym odbywa się ładowanie, należy odłączyć ładowarkę od sieci elektrycznej przez wyjęcie zasilacza z gniazda sieci elektrycznej. W przypadku wydobywania się z ładowarki dymu, podejrzanego zapachu itp. należy natychmiast wyjąć wtyczkę ładowarki z gniazda sieci elektrycznej!
Urządzenie dostarczane jest z akumulatorem nienaładowanym, dlatego przed rozpoczęciem pracy należy go ładować zgodnie z procedurą opisaną poniżej za pomocą znajdujących się w zestawie zasilacza i stacji ładującej. Akumulatory typu Li-Ion (litowo-jonowe) nie wykazują tzw. „efektu pamięciowego", co pozwala je doładowywać w dowolnym momencie. Zalecane jest jednak rozładowanie akumulatora podczas normalnej pracy, a następnie naładowanie do pełnej pojemności. Jeżeli ze względu na charakter pracy nie jest możliwe za każdym razem takie potraktowanie akumulatora, to należy to zrobić przynajmniej co kilka, kilkanaście cykli pracy. W żadnym wypadku nie wolno rozładowywać akumulatorów, zwierając elektrody, gdyż powoduje to nieodwracalne uszkodzenia! Nie wolno także sprawdzać stanu naładowania akumulatora przez zwieranie elektrod i sprawdzanie iskrzenia.

Przechowywanie akumulatora
Aby wydłużyć czas życia akumulatora, należy zapewnić właściwe warunki przechowywania. Akumulator wytrzymuje około 500 cykli „ładowanie–rozładowanie". Akumulator należy przechowywać w zakresie temperatur od 0 do 30 stopni Celsjusza, przy względnej wilgotności powietrza 50%. Aby przechowywać akumulator przez dłuższy czas, należy go naładować do ok. 70% pojemności. W przypadku dłuższego przechowywania należy okresowo, raz w roku, naładować akumulator. Nie należy doprowadzać do nadmiernego rozładowania akumulatora, gdyż skraca to jego żywotność i może spowodować nieodwracalne uszkodzenie.
W trakcie przechowywania akumulator będzie się stopniowo rozładowywał ze względu na upływność. Proces samoistnego rozładowania zależy od temperatury przechowywania: im wyższa temperatura, tym szybszy proces rozładowania. W przypadku nie-

właściwego przechowywania akumulatorów może dojść do wycieku elektrolitu. W przypadku wycieku należy zabezpieczyć wyciek za pomocą środka neutralizującego, a w przypadku kontaktu elektrolitu z oczami należy obficie przemyć oczy wodą, a następnie niezwłocznie skorzystać z pomocy lekarskiej. **Zabronione jest korzystanie z narzędzia z uszkodzonym akumulatorem.**
W przypadku całkowitego zużycia akumulatora należy go oddać do specjalistycznego punktu zajmującego się utylizacją tego typu odpadów.

Transport akumulatorów
Akumulatory litowo-jonowe wg przepisów prawnych są traktowane jak materiały niebezpieczne. Użytkownik narzędzia może transportować narzędzie z akumulatorem oraz same akumulatory drogą lądową. Nie muszą być wtedy spełnione dodatkowe warunki. W przypadku zlecenia transportu osobom trzecim (na przykład wysyłka za pomocą firmy kurierskiej) należy postępować zgodnie z przepisami dotyczącymi transportu materiałów niebezpiecznych. Przed wysyłką należy skontaktować się w tej sprawie z osobą o odpowiednich kwalifikacjach. Zabronione jest transportowanie uszkodzonych akumulatorów. Na czas transportu demontowane akumulatory należy usunąć z narzędzia, odsłonięte styki zabezpieczyć, np. zakleić taśmą izolacyjną. Akumulatory zabezpieczyć w opakowaniu w taki sposób, aby nie przemieszczały się wewnątrz opakowania w trakcie transportu. Należy także przestrzegać przepisów krajowych dotyczących transportu materiałów niebezpiecznych.

Ładowanie akumulatora (II)
Wsunąć akumulator w gniazdo ładowarki.
Podłączyć ładowarkę do gniazda sieci elektrycznej.
W pobliżu gniazda akumulatora znajduje się kontrolka sygnalizująca pracę ładowarki opisana w tabeli „Sygnalizacja pracy ładowarki". Po zakończeniu ładowania należy wyciągnąć wtyczkę zasilacza z gniazda sieci elektrycznej. Wysunąć akumulator ze stacji ładującej, naciskając i przytrzymując przycisk zatrzasku akumulatora, a następnie wysunąć akumulator z gniazda ładowarki.

SYGNALIZACJA PRACY ŁADOWARKI

YT-828498, YT-828499

Kolor zielony	Kolor czerwony	Status pracy
światło ciągłe		oczekiwanie na ładowanie akumulatora
	światło ciągłe	ładowanie akumulatora
światło ciągłe		akumulator naładowany

YT-828500, YT-828501, YT-828502, YT-828503, YT-828504

Kolor zielony	Kolor żółty*	Kolor czerwony	Status pracy
			oczekiwanie na ładowanie akumulatora
pulsowanie			ładowanie akumulatora
światło ciągłe			akumulator naładowany
		pulsowanie	przegrzanie akumulatora
		światło ciągłe	akumulator uszkodzony
	pulsowanie		przegrzanie ładowarki
	światło ciągłe		ładowarka uszkodzona

*tylko w modelach o nr katalogowym YT-828502

OBSŁUGA PRODUKTU

UWAGA! Wszystkie czynności związane z przygotowaniem, czyszczeniem, konserwacją oraz wymianą elementów należy wykonywać po wyłączeniu produktu i odłączeniu go od zasilania sieciowego lub po wyjęciu akumulatora z gniazda akumulatora.

Przed pierwszym użyciem
Przed pierwszym użyciem usunąć wszystkie materiały opakowaniowe i sprawdzić, czy elementy ekspresu nie są uszkodzone. Obudowę przetrzeć miękką, lekko wilgotną ściereczką. Zbiornik wody, szuflady na kawę, filtr, kubek na kawę z pokrywką oraz miarkę umyć ciepłą wodą z dodatkiem łagodnego detergentu, a następnie dokładnie wypłukać i pozostawić do całkowitego wyschnięcia.
Przed przygotowaniem pierwszej kawy przepłukać wewnętrzny układ ekspresu. Do zbiornika wody wlać 240 ml świeżej, zimnej wody. Nie wsypywać kawy i nie wkładać saszetki z kawą. Uruchomić ekspres i poczekać, aż cała woda przepłynie do kubka. Wodę wylać. Czynność powtórzyć co najmniej dwa razy.
Takie samo płukanie wykonać po dłuższym przechowywaniu ekspresu.

Podłączenie do zasilania sieciowego (III)
Przed podłączeniem ekspresu do zasilania sieciowego sprawdzić, czy przewód zasilający, wtyczka oraz gniazdo zasilania w ekspresie nie są uszkodzone. Wtyk przewodu podłączyć do gniazda zasilania ekspresu, a następnie wtyczkę włożyć do gniazdka

sieciowego o napięciu zgodnym z danymi znamionowymi produktu. Przewód poprowadzić tak, aby nie dotykał gorących powierzchni i nie przeszkadzał podczas obsługi ekspresu.
Po zakończeniu pracy odłączyć ekspres od zasilania sieciowego. Wtyczkę należy wyjmować z gniazdka, trzymając za jej obudowę. Nie ciągnąć za przewód. Nie używać ekspresu z uszkodzonym przewodem zasilającym, wtyczką lub gniazdem zasilania.

Podłączenie akumulatora (III)
Akumulator wsunąć w gniazdo zasilania aż do momentu zadziałania zatrzasków akumulatora. Upewnić się, że akumulator nie wysunie się podczas pracy. Akumulator należy odłączyć przez naciśnięcie zatrzasku, a następnie wysunięcie go z obudowy.
Do zasilania narzędzia można użyć akumulatora dołączonego do zestawu lub jednego z wymienionych akumulatorów Li-Ion YATO 18 V: YT-828461, YT-828462, YT-828463, YT-828464 oraz YT-828465, które można ładować tylko za pomocą ładowarek YATO YT-828498, YT-828499, YT-828500, YT-828501, YT-828502, YT-828503 oraz YT-828504. Zabronione jest użytkowanie innych akumulatorów o innym napięciu znamionowym i niepasujących do gniazda akumulatora narzędzia. Zabronione jest przerabianie gniazda i/lub akumulatora, aby je dopasować do siebie.

Parzenie kawy
Ekspres ustawić na płaskiej, stabilnej i odpornej na działanie ciepła powierzchni. Przed rozpoczęciem pracy upewnić się, że zbiornik wody, wybrana szuflada na kawę oraz kubek na kawę są prawidłowo zamontowane i czyste.
Otworzyć pokrywę zbiornika wody i wyjąć zbiornik. Do zbiornika wlać świeżą, zimną wodę. Nie używać gorącej wody, mleka ani innych płynów. Ilość wody dobrać do przygotowywanej kawy. Do kawy mielonej zaleca się około 160 ml wody. Do kawy w saszetce zaleca się około 120 ml wody. Nie przekraczać maksymalnej pojemności zbiornika wynoszącej 240 ml, ponieważ nadmiar wody może wypłynąć z ekspresu. Zamontować zbiornik w ekspresie i zamknąć pokrywę (IV).
W przypadku przygotowywania kawy mielonej wyjąć szufladę na filtr do kawy, wsypać do filtra jedną lub dwie miarki kawy mielonej, a następnie zamknąć szufladę (V). Nie wsypywać zbyt dużej ilości kawy, ponieważ może to spowodować przepełnienie filtra i nieprawidłowy przepływ wody.
W przypadku przygotowywania kawy w saszetce umieścić jedną saszetkę w szufladzie na saszetki z kawą (VI). Nie używać uszkodzonych saszetek i nie wkładać więcej niż jednej saszetki. Saszetka powinna leżeć płasko, bez podwiniętych krawędzi.
Zamontować przygotowaną szufladę na kawę w ekspresie. Kubek na kawę ustawić na podstawie pod wylotem kawy. Przed uruchomieniem sprawdzić, czy kubek stoi stabilnie i czy znajduje się bezpośrednio pod wylotem.
Podłączyć ekspres do zasilania sieciowego albo zamontować naładowany akumulator. Nacisnąć włącznik. Po rozpoczęciu pracy nie otwierać pokrywy zbiornika wody, nie wyjmować zamontowanej szuflady na kawę i nie przesuwać ekspresu. Podczas parzenia z ekspresu wypływa gorąca woda i kawa, które mogą spowodować oparzenie.
Po zakończeniu parzenia ekspres wyłączy się automatycznie. W celu wcześniejszego przerwania parzenia nacisnąć ponownie włącznik. Po zakończeniu pracy ostrożnie wyjąć kubek z podstawy. Zachować ostrożność, ponieważ kawa oraz elementy znajdujące się w pobliżu wylotu mogą być gorące.
Po zakończeniu parzenia odczekać co najmniej 5 minut przed wyjęciem szuflady na kawę albo przed ponownym napełnieniem zbiornika wody. Z szuflady na kawę mogą jeszcze wypływać krople gorącej kawy. Przed kolejnym użyciem opróżnić filtr albo usunąć zużytą saszetkę, a następnie przepłukać elementy mające kontakt z kawą.

Czyszczenie ekspresu z osadów mineralnych
Po dłuższym użytkowaniu ekspresu w wewnętrznym układzie wodnym mogą gromadzić się osady mineralne. Może to wydłużyć czas parzenia, zmniejszyć przepływ wody lub pogorszyć smak kawy. Osadzanie się kamienia można ograniczyć przez używanie wody filtrowanej.
Do odkamieniania zaleca się stosowanie gotowych środków przeznaczonych do ekspresów do kawy. Środek odkamieniający należy przygotować zgodnie z informacjami podanymi przez jego producenta. Nie używać środków żrących, ściernych, rozpuszczalników ani preparatów, które nie są przeznaczone do czyszczenia ekspresów do kawy.
W przypadku braku gotowego środka można przygotować domowy roztwór odkamieniający z wody i kwasku cytrynowego. Do zbiornika wody wlać 240 ml świeżej wody, dodać 5 g kwasku cytrynowego i dokładnie wymieszać.
Odkamienianie należy wykonać bez kawy mielonej i bez saszetki z kawą. W ekspresie zamontować pustą szufladę na filtr do kawy z założonym filtrem albo pustą szufladę na saszetki z kawą. Pod wylotem ustawić stabilne naczynie odporne na działanie gorącej wody, o pojemności większej niż ilość roztworu znajdującego się w zbiorniku.
Zbiornik z roztworem zamontować w ekspresie. Uruchomić ekspres i poczekać, aż cały roztwór przepłynie przez wewnętrzny układ wodny oraz zamontowaną szufladę na kawę. Podczas pracy nie otwierać pokrywy zbiornika wody, nie wyjmować szuflady na kawę, nie przestawiać ekspresu i nie dotykać elementów, z których może wypływać gorąca woda.
Po zakończeniu cyklu odczekać, aż gorąca woda przestanie wypływać z ekspresu. Zużyty roztwór wylać, a naczynie i zbiornik wody dokładnie wypłukać czystą wodą.
Po odkamienianiu należy przepłukać ekspres czystą wodą. Do zbiornika wody wlać 240 ml świeżej, zimnej wody, zamontować zbiornik w ekspresie i ustawić pod wylotem czyste naczynie. Uruchomić ekspres i poczekać, aż cała woda przepłynie przez ekspres. Płukanie powtórzyć co najmniej trzy razy albo do momentu, aż zapach środka odkamieniającego nie będzie wyczuwalny.
Jeżeli po odkamienianiu przepływ wody nadal jest słaby albo czas parzenia pozostaje wyraźnie wydłużony, czyszczenie można powtórzyć.

KONSERWACJA I PRZECHOWYWANIE

UWAGA! Przed przystąpieniem do czyszczenia lub konserwacji należy odłączyć ekspres od zasilania sieciowego, wyjąć akumulator z gniazda akumulatora i odczekać do całkowitego ostygnięcia wszystkich elementów.
Po zakończeniu parzenia należy opróżnić filtr z kawy mielonej albo usunąć zużytą saszetkę z kawą. Filtr, szufladę na filtr do kawy, szufladę na saszetki z kawą, zbiornik wody oraz kubek na kawę umyć ciepłą wodą z dodatkiem łagodnego detergentu, a następnie dokładnie wypłukać czystą wodą. Umyte elementy pozostawić do całkowitego wyschnięcia przed ponownym montażem. Nie wycierać wnętrza zbiornika wody tkaniną, ponieważ wewnątrz mogą pozostać włókna.
Po zakończonej pracy należy sprawdzić stan techniczny ekspresu przez oględziny zewnętrzne. Sprawdzić obudowę, uchwyt transportowy, kabel zasilający, wtyczkę, gniazdo zasilania, gniazdo akumulatora, włącznik, zbiornik wody, szuflady na kawę oraz kubek na kawę. Sprawdzić, czy nie występują pęknięcia, odkształcenia, ślady przecieków, uszkodzenia kabla albo inne widoczne nieprawidłowości.
Obudowę ekspresu czyścić miękką, lekko wilgotną ściereczką. Nie zanurzać ekspresu, akumulatora, ładowarki, kabla zasilającego ani wtyczki w wodzie lub innych cieczach. Nie używać środków żrących, ściernych, alkalicznych, rozpuszczalników ani agresywnych środków dezynfekujących, ponieważ mogą uszkodzić powierzchnie produktu.
W okresie gwarancji nie należy demontować ekspresu ani wymieniać żadnych podzespołów. Samodzielnie można wykonywać wyłącznie czynności czyszczenia i konserwacji opisane w instrukcji. Wszelkie nieprawidłowości zauważone podczas pracy lub przeglądu są sygnałem do przerwania użytkowania i przekazania produktu do punktu serwisowego.
Po zakończeniu pracy ekspres należy oczyścić, osuszyć i przechowywać w suchym miejscu, zabezpieczonym przed wilgocią i wysoką temperaturą. Akumulator przechowywać oddzielnie od ekspresu.

PRODUCT CHARACTERISTICS

This cordless/cordless coffee maker is a portable product designed for preparing ground coffee and coffee pods. Thanks to its battery or mains power, it can be used in the workshop, garage, garden, and other places outside the kitchen. Its advantages will be appreciated by users who want to quickly prepare hot coffee at work or leisure. Proper, reliable, and safe operation of the product depends on proper use, therefore:

Before use, please read the entire manual and keep it.

The supplier is not liable for any damage resulting from failure to comply with the safety regulations and recommendations of this manual.

EQUIPMENT

The factory packaging includes a coffee machine and a coffee mug.

Please note: Product number YT-82946 is not equipped with a battery and charging station.
The product with catalog number YT-82945 is equipped with a 4 Ah battery and a charging station.

TECHNICAL PARAMETERS

Parameter	Unit of measurement	Value
Catalog number		YT-82945, YT-82946
Battery voltage	[V d.c.]	18
Mains voltage	[V~]	220 - 240
Mains frequency	[Hz]	50 / 60
Rated power	[W]	220
Water tank size	[mL]	240
Diameter of coffee pods	[mm]	60
Mass	[kg]	1,5
Battery*		
- Battery type		Li-Ion
- Capacity	[Ah]	4
Charger*		
Input voltage	[V~]	200 - 240
Network frequency	[Hz]	50 / 60
Rated current	[A]	2
Insulation class		II
Output voltage	[V d.c.]	21,5
Output current	[A]	2,2
Charging time**	[h]	2

* only on models equipped with a battery and charger
** the charging time given applies only to the battery capacity listed in the table

SAFETY WARNINGS

Before use, please read the instruction manual and the coffee machine's controls carefully. Improper use may result in burns, electric shock, fire, or product damage.
Use the coffee machine only for its intended purpose. Place the product on a hard, flat, and stable surface. Do not place the coffee machine on hot surfaces, near burners, stoves, ovens, or other heat sources. Do not place any objects on the coffee machine while it is in operation.
During brewing, espresso machine components, hot water, and coffee may cause burns. Do not touch hot surfaces. Do not open the water tank lid while the coffee is in operation. Do not remove the coffee drawer during brewing, as hot water or coffee may spill out.
After brewing, wait at least 5 minutes before removing the coffee chamber or refilling the

water reservoir. Some components may remain hot after use.
Only fill the tank with cold, clean water. Do not use milk, beverages, or other liquids. Do not exceed the maximum tank capacity. Excess water may overflow through the overflow hole. Do not leave water in the tank for more than 24 hours.
To reduce the risk of electric shock, do not immerse the coffee machine, power cord, plug, battery, or charger in water or other liquids. Do not use the coffee machine with a damaged cord, plug, power socket, battery socket, or battery. In the event of damage, improper operation, or flooding of electrical components, discontinue use and return the product to a service center.
This appliance may be used by children aged 8 years and over, provided they are supervised or have been instructed in the safe use of the appliance and understand the hazards involved. Cleaning and user maintenance must not be performed by children unless they are aged 8 years or over and are supervised. Keep the appliance and its cable out of the reach of children under 8 years.
The device may be used by persons with limited physical, sensory or mental capabilities or by persons lacking experience and knowledge, provided that they are supervised or have been instructed in the safe use of the device and understand the risks involved.
Children must not play with the appliance.

BATTERY OPERATION

Battery Charging Safety Instructions
Warning! Before charging, make sure the power supply body, cable, and plug are not cracked or damaged. Do not use a faulty or damaged charging station or power supply! Only use the charging station and power supply provided with the kit to charge batteries. Using a different power supply may cause a fire or damage the tool. Charging the battery must only take place in a closed, dry room, protected from unauthorized access, especially children. Do not use the charging station or power supply without constant adult supervision! If you need to leave the charging room, disconnect the charger from the mains by unplugging the power supply from the wall outlet. If you notice smoke, a suspicious odor, etc., coming from the charger, immediately unplug the charger from the wall outlet! The device is shipped with an uncharged battery, so before use, it should be charged according to the procedure described below using the included power supply and charging station. Li-ion batteries do not exhibit the so-called „memory effect," allowing them to be recharged at any time. However, it is recommended to discharge the battery during normal operation and then charge it to full capacity. If, due to the nature of the operation, this is not possible every few or a dozen cycles, it should be recharged at least every few to a dozen cycles. Under no circumstances should batteries be discharged by short-circuiting the electrodes, as this causes irreversible damage! Also, do not check the battery's charge status by short-circuiting the electrodes and checking for sparks.

Battery storage
To extend the battery's lifespan, ensure proper storage conditions. The battery can withstand approximately 500 charge-discharge cycles. The battery should be stored in a temperature range of 0 to 30 degrees Celsius, with a relative humidity of 50%. For long-term storage, charge the battery to approximately 70% capacity. For longer-term storage, recharge the battery periodically, approximately once a year. Avoid over-discharging the battery, as this will shorten its lifespan and may cause irreversible damage. During storage, the battery will gradually discharge due to leakage. The self-discharge process depends on the storage temperature: the higher the temperature, the faster the discharge. Improper storage of batteries may result in electrolyte leakage. In the event of a leak, contain the leak with a neutralizing agent. If the electrolyte comes into contact with eyes, rinse thoroughly with water and seek immediate medical attention. **Do not use a tool with a damaged battery.**
When the battery is completely worn out, it should be taken to a specialist waste disposal facility.

Battery transportation
Lithium-ion batteries are legally considered hazardous materials. The user of the tool can transport the tool with the battery, or the batteries themselves, by road. No additional requirements are required. If transport is outsourced to third parties (e.g., by courier), the regulations governing the transportation of hazardous materials must be followed. Before shipping, please consult with a qualified person. Transporting damaged batteries is prohibited. During transport, removed batteries must be removed from the tool and exposed contacts must be protected, for example, with insulating tape. Secure batteries in the packaging so that they do not shift within the packaging during transport. National regulations regarding the transport of hazardous materials must also be observed.

Charging the battery (II)
Insert the battery into the charger socket.
Connect the charger to a power outlet.
There is an indicator light near the battery slot that indicates charger operation, as described in the „Charger Operation Indicators" table. When charging is complete, unplug the charger from the electrical outlet. Remove the battery from the charging station by pressing and holding the battery latch button, and then slide the battery out of the charger slot.

CHARGER OPERATION INDICATION

YT-828498, YT-828499

Green color	Red color	Work status
continuous light		waiting for the battery to charge
	continuous light	battery charging
continuous light		battery charged

YT-828500, YT-828501, YT-828502, YT-828503, YT-828504

Green color	Yellow color*	Red color	Work status
			waiting for the battery to charge
pulsating			battery charging
continuous light			battery charged
		pulsating	battery overheating
		continuous light	battery damaged
	pulsating		charger overheating
	continuous light		charger damaged

*only in models with catalog number YT-828502

PRODUCT SUPPORT

NOTE! All preparation, cleaning, maintenance, and component replacement activities must be performed with the product turned off and disconnected from the mains power supply or with the battery removed from the battery slot.

Before first use
Before first use, remove all packaging materials and inspect the coffee machine for damage. Wipe the casing with a soft, slightly damp cloth. Wash the water tank, coffee drawers, filter, coffee cup with lid, and measuring spoon with warm water and a mild detergent. Then rinse thoroughly and allow to dry completely.
Before making your first coffee, rinse the internal system of the coffee machine. Pour 240 ml of fresh, cold water into the water tank. Do not add any coffee grounds or coffee pods. Turn on the coffee machine and wait until all the water has flowed into the cup. Pour the water out. Repeat this process at least two more times.
Perform the same rinsing after storing the coffee machine for a longer period of time.

Connecting to the mains power supply (III)
Before connecting the coffee machine to the mains, check that the power cord, plug, and power socket on the coffee machine are not damaged. Connect the power cord to the coffee machine's power socket, then insert the plug into a power outlet with a voltage that matches the product's rating. Route the power cord so that it does not touch hot surfaces and does not interfere with operation of the coffee machine.
After use, disconnect the coffee machine from the mains. Always remove the plug from the socket by grasping its housing. Do not pull on the cord. Do not use the coffee machine with a damaged power cord, plug, or socket.

Battery connection (III)
Insert the battery into the power socket until the battery latches engage. Make sure the battery does not slide out during operation. Disconnect the battery by pressing the latch and then sliding it out of the housing.
The tool can be powered by the included battery or one of the following YATO 18 V Li-Ion batteries: YT-828461, YT-828462, YT-828463, YT-828464 and YT-828465, which can only be charged using YATO YT-828498, YT-828499, YT-828500, YT-828501, YT-828502, YT-828503 and YT-828504 chargers. The use of other batteries with a different rated voltage and that do not fit the tool's battery socket is prohibited. Modifying the socket and/or battery to fit them is prohibited.

Making coffee
Place the coffee machine on a flat, stable, and heat-resistant surface. Before use, ensure that the water tank, selected coffee drawer, and coffee cup are properly installed and clean.
Open the water tank lid and remove the tank. Pour fresh, cold water into the tank. Do not use hot water, milk, or other liquids.

Adjust the amount of water to the coffee being prepared. For ground coffee, approximately 160 ml of water is recommended. For coffee pods, approximately 120 ml of water is recommended. Do not exceed the maximum tank capacity of 240 ml, as excess water may leak out of the machine. Reinstall the tank in the machine and close the lid (IV).
If you are preparing ground coffee, remove the coffee filter drawer, pour one or two scoops of ground coffee into the filter, and then close the drawer (V). Do not add too much coffee, as this may cause the filter to overflow and cause improper water flow.
When preparing coffee using a pod, place one pod in the pod drawer (VI). Do not use damaged pods and do not insert more than one pod. The pod should lie flat, with no curled edges.
Install the prepared coffee drawer into the coffee machine. Place the coffee mug on the base under the coffee spout. Before starting, check that the mug is stable and directly under the spout.
Connect the coffee machine to the mains or insert a charged battery. Press the power button. Once operation is complete, do not open the water tank lid, do not remove the installed coffee drawer, and do not move the coffee machine. During brewing, hot water and coffee flow out of the coffee machine, which may cause scalding.
Once brewing is complete, the coffee machine will automatically turn off. To stop brewing prematurely, press the power button again. When finished, carefully remove the cup from the base. Be careful, as the coffee and components near the spout may be hot.
After brewing, wait at least 5 minutes before removing the coffee drawer or refilling the water reservoir. Drops of hot coffee may still leak from the coffee drawer. Before next use, empty the filter or remove the used pod, and then rinse the parts that come into contact with the coffee.

Cleaning the coffee machine from mineral deposits
After prolonged use, mineral deposits can accumulate in the internal water system. This can extend brewing time, reduce water flow, or impair the coffee's flavor. Limescale buildup can be reduced by using filtered water.
For descaling, it's recommended to use ready-made products designed for coffee machines. Prepare the descaling solution according to the manufacturer's instructions. Do not use caustic, abrasive, solvent-based agents, or products not specifically designed for coffee machine cleaning.
If you don't have a ready-made solution, you can prepare a homemade descaling solution from water and citric acid. Pour 240 ml of fresh water into the water tank, add 5 g of citric acid, and mix thoroughly.
Descaling should be performed without ground coffee and without a coffee pod. Install an empty filter drawer with a filter installed, or an empty pod drawer, in the coffee machine. Place a stable, hot-water-resistant container under the spout, with a capacity larger than the amount of solution in the reservoir.
Install the solution tank in the espresso machine. Turn on the espresso machine and wait until all the solution has flowed through the internal water system and the installed coffee drawer. During operation, do not open the water tank lid, do not remove the coffee drawer, do not move the espresso machine, and do not touch any parts from which hot water may leak.
After the cycle is complete, wait until hot water stops flowing from the espresso machine. Pour out the used solution and rinse the container and water reservoir thoroughly with clean water.
After descaling, rinse the coffee machine with clean water. Pour 240 ml of fresh, cold water into the water tank, replace the tank in the coffee machine, and place a clean container under the spout. Turn on the coffee machine and wait until all the water has flowed through the machine. Repeat this rinsing process at least three times, or until the smell of the descaling agent is no longer detectable.
If the water flow is still weak after descaling or the brewing time is significantly longer, cleaning can be repeated.

MAINTENANCE AND STORAGE

CAUTION! Before cleaning or maintaining the coffee machine, disconnect it from the mains power supply, remove the battery from the battery socket and wait for all components to cool down completely.
After brewing, empty the ground coffee from the filter or remove the used coffee pod. Wash the filter, filter drawer, pod drawer, water reservoir, and coffee cup with warm water and a mild detergent, then rinse thoroughly with clean water. Allow the washed components to dry completely before reassembling. Do not wipe the inside of the water reservoir with a cloth, as fibers may remain inside.
After completing the work, check the technical condition of the coffee machine by visually inspecting the exterior. Check the housing, carrying handle, power cable, plug, power socket, battery socket, switch, water tank, coffee drawers, and coffee cup. Check for cracks, deformations, signs of leaks, cable damage, or other visible irregularities.
Clean the espresso machine's casing with a soft, slightly damp cloth. Do not immerse the espresso machine, battery, charger, power cord, or plug in water or other liquids. Do not use corrosive, abrasive, alkaline, solvent, or aggressive disinfectants, as they may damage the product's surfaces.
During the warranty period, do not disassemble the coffee machine or replace any components. Only perform cleaning and maintenance procedures described in the manual. Any irregularities observed during operation or inspection should be considered a warning to discontinue use and return the product to a service center.
After use, the coffee machine should be cleaned, dried, and stored in a dry place, protected from moisture and high temperatures. Store the battery separately from the coffee machine.

PRODUKTEIGENSCHAFTEN

Diese kabellose Kaffeemaschine ist ein tragbares Gerät zur Zubereitung von gemahlenem Kaffee und Kaffeepads. Dank Akku- oder Netzbetrieb kann sie in der Werkstatt, Garage, im Garten und an anderen Orten außerhalb der Küche verwendet werden. Ihre Vorteile werden all jene zu schätzen wissen, die sich schnell und unkompliziert heißen Kaffee zubereiten möchten – ob bei der Arbeit oder in der Freizeit. Für einen einwandfreien, zuverlässigen und sicheren Betrieb ist die korrekte Anwendung unerlässlich. Daher gilt:

Bitte lesen Sie vor Gebrauch die gesamte Bedienungsanleitung und bewahren Sie diese auf.

Der Lieferant haftet nicht für Schäden, die durch die Nichteinhaltung der Sicherheitsbestimmungen und Empfehlungen dieses Handbuchs entstehen.

AUSRÜSTUNG

Zur Werksverpackung gehören eine Kaffeemaschine und eine Kaffeetasse.

Bitte beachten Sie: Produktnummer YT-82946 ist nicht mit Akku und Ladestation ausgestattet.
Das Produkt mit der Katalognummer YT-82945 ist mit einer 4-Ah-Batterie und einer Ladestation ausgestattet.

TECHNISCHE PARAMETER

Parameter	Maßeinheit	Wert
Katalognummer		YT-82945, YT-82946
Batteriespannung	[V d.c.]	18
Netzspannung	[V~]	220 - 240
Netzfrequenz	[Hz]	50 / 60
Nennleistung	[W]	220
Größe des Wassertanks	[mL]	240
Durchmesser der Kaffeekapseln	[mm]	60
Masse	[kg]	1,5
Batterie*		
- Akku-Typ		Li-Ion
- Kapazität	[Ah]	4
Ladegerät*		
Eingangsspannung	[V~]	200 - 240
Netzwerkfrequenz	[Hz]	50 / 60
Bemessungsstrom	[A]	2
Isolationsklasse		II
Ausgangsspannung	[V d.c.]	21,5
Ausgangsstrom	[A]	2,2
Ladezeit**	[h]	2

* nur bei Modellen mit Akku und Ladegerät
** Die angegebene Ladezeit gilt nur für die in der Tabelle aufgeführte Akkukapazität.

SICHERHEITSHINWEISE

Bitte lesen Sie vor Gebrauch die Bedienungsanleitung und die Anweisungen zur Bedienung der Kaffeemaschine sorgfältig durch. Unsachgemäße Verwendung kann zu Verbrennungen, Stromschlägen, Bränden oder Produktschäden führen.
Verwenden Sie die Kaffeemaschine ausschließlich für den vorgesehenen Zweck. Stellen Sie das Gerät auf eine harte, ebene und stabile Oberfläche. Stellen Sie die Kaffeemaschine nicht auf heiße Oberflächen, in die Nähe von Herdplatten, Öfen oder anderen Wärmequellen. Stellen Sie während des Betriebs keine Gegenstände auf die Kaffeemaschine.
Beim Brühvorgang können die Bauteile der Espressomaschine, das heiße Wasser und der Kaffee Verbrennungen verursachen. Heiße Oberflächen nicht berühren. Den Deckel des Wassertanks während des Brühvorgangs nicht öffnen. Die Kaffeeschublade während des

Brühvorgangs nicht entnehmen, da heißes Wasser oder Kaffee auslaufen könnte.
Warten Sie nach dem Brühvorgang mindestens 5 Minuten, bevor Sie die Kaffeekammer entnehmen oder den Wasserbehälter nachfüllen. Einige Teile können nach Gebrauch noch heiß sein.
Füllen Sie den Tank ausschließlich mit kaltem, sauberem Wasser. Verwenden Sie keine Milch, Getränke oder andere Flüssigkeiten. Überschreiten Sie nicht die maximale Tankkapazität. Überschüssiges Wasser kann durch die Überlauföffnung ablaufen. Lassen Sie das Wasser nicht länger als 24 Stunden im Tank.
Um das Risiko eines Stromschlags zu verringern, tauchen Sie die Kaffeemaschine, das Netzkabel, den Stecker, den Akku oder das Ladegerät nicht in Wasser oder andere Flüssigkeiten. Verwenden Sie die Kaffeemaschine nicht mit einem beschädigten Kabel, Stecker, einer beschädigten Steckdose, einem beschädigten Akkufach oder einem beschädigten Akku. Bei Beschädigung, Fehlfunktion oder Überschwemmung elektrischer Bauteile stellen Sie die Verwendung ein und bringen Sie das Produkt zu einem Servicecenter.
Dieses Gerät darf von Kindern ab 8 Jahren benutzt werden, sofern sie beaufsichtigt werden oder in die sichere Benutzung eingewiesen wurden und die damit verbundenen Gefahren verstehen. Reinigung und Wartung dürfen nur von Kindern ab 8 Jahren unter Aufsicht durchgeführt werden. Bewahren Sie das Gerät und das Kabel außerhalb der Reichweite von Kindern unter 8 Jahren auf.
Das Gerät kann von Personen mit eingeschränkten physischen, sensorischen oder geistigen Fähigkeiten oder von Personen ohne Erfahrung und Kenntnisse verwendet werden, vorausgesetzt , sie werden beaufsichtigt oder in die sichere Verwendung des Geräts eingewiesen und verstehen die damit verbundenen Risiken.
Kinder dürfen nicht mit dem Gerät spielen.

BATTERIEBETRIEB

Sicherheitshinweise zum Laden von Akkus
Warnung! Prüfen Sie vor dem Laden, ob Netzteil, Kabel und Stecker unbeschädigt sind. Verwenden Sie keine defekte oder beschädigte Ladestation oder kein defektes Netzteil! Laden Sie die Akkus ausschließlich mit der mitgelieferten Ladestation und dem Netzteil. Die Verwendung eines anderen Netzteils kann zu einem Brand führen oder das Gerät beschädigen. Laden Sie den Akku nur in einem geschlossenen, trockenen Raum, der vor unbefugtem Zugriff, insbesondere von Kindern, geschützt ist. Benutzen Sie die Ladestation oder das Netzteil niemals ohne ständige Aufsicht von Erwachsenen! Wenn Sie den Laderaum verlassen müssen, trennen Sie das Ladegerät vom Stromnetz, indem Sie den Netzstecker ziehen. Sollten Sie Rauch, einen verdächtigen Geruch o. Ä. am Ladegerät feststellen, ziehen Sie sofort den Netzstecker!
Das Gerät wird mit einem ungeladenen Akku geliefert. Vor der ersten Benutzung muss dieser gemäß der unten beschriebenen Vorgehensweise mit dem mitgelieferten Netzteil und der Ladestation aufgeladen werden. Lithium-Ionen-Akkus weisen keinen Memory-Effekt auf und können daher jederzeit wieder aufgeladen werden. Es wird jedoch empfohlen, den Akku im normalen Betrieb zu entladen und anschließend vollständig aufzuladen. Ist dies aufgrund der Betriebsart nicht alle paar oder ein Dutzend Ladezyklen möglich, sollte der Akku mindestens alle paar bis ein Dutzend Ladezyklen aufgeladen werden. Akkus dürfen unter keinen Umständen durch Kurzschließen der Elektroden entladen werden, da dies zu irreversiblen Schäden führt! Überprüfen Sie den Ladezustand des Akkus auch nicht durch Kurzschließen der Elektroden und die Suche nach Funken.

Batteriespeicher
Um die Lebensdauer des Akkus zu verlängern, achten Sie auf korrekte Lagerbedingungen. Der Akku ist für ca. 500 Lade-Entlade-Zyklen ausgelegt. Lagern Sie ihn bei einer Temperatur zwischen 0 und 30 °C und einer relativen Luftfeuchtigkeit von 50 %. Laden Sie den Akku für die Langzeitlagerung auf ca. 70 % seiner Kapazität. Laden Sie ihn bei längerer Lagerung regelmäßig, etwa einmal jährlich, wieder auf. Vermeiden Sie Tiefentladung, da diese die Lebensdauer verkürzt und zu irreversiblen Schäden führen kann.
Während der Lagerung entlädt sich die Batterie aufgrund von Leckagen allmählich. Die Selbstentladung hängt von der Lagertemperatur ab: Je höher die Temperatur, desto schneller die Entladung. Unsachgemäße Lagerung kann zu Elektrolytaustritt führen.

Im Falle eines Austritts sollte dieser mit einem Neutralisationsmittel aufgefangen werden. Bei Augenkontakt gründlich mit Wasser ausspülen und umgehend einen Arzt aufsuchen. **Verwenden Sie keine Werkzeuge mit einer beschädigten Batterie.**
Wenn die Batterie vollständig verschlissen ist, sollte sie einer spezialisierten Entsorgungseinrichtung zugeführt werden.

Batterietransport
Lithium-Ionen-Akkus gelten rechtlich als Gefahrgut. Der Benutzer des Werkzeugs kann das Werkzeug mit dem Akku oder die Akkus selbst auf der Straße transportieren. Es sind keine weiteren Auflagen erforderlich. Wird der Transport an Dritte (z. B. per Kurier) vergeben, sind die Gefahrgutvorschriften zu beachten. Bitte konsultieren Sie vor dem Versand eine sachkundige Person. Der Transport beschädigter Batterien ist verboten. Entnommene Batterien müssen während des Transports aus dem Gerät entfernt und freiliegende Kontakte, z. B. mit Isolierband, geschützt werden. Die Batterien müssen in der Verpackung so gesichert werden, dass sie sich während des Transports nicht darin verschieben können. Nationale Vorschriften für den Transport gefährlicher Güter sind zu beachten.

Laden der Batterie (II)
Setzen Sie den Akku in die Ladebuchse ein.
Schließen Sie das Ladegerät an eine Steckdose an.
In der Nähe des Akkufachs befindet sich eine Kontrollleuchte, die den Ladevorgang anzeigt (siehe Tabelle „Ladevorgangsanzeigen“). Nach Abschluss des Ladevorgangs ziehen Sie den Netzstecker des Ladegeräts aus der Steckdose. Entnehmen Sie den Akku aus der Ladestation, indem Sie die Akkuverriegelungstaste gedrückt halten und den Akku anschließend aus dem Ladefach schieben.

ANZEIGE DES LADEGERÄTBETRIEBS

YT-828498, YT-828499

Grüne Farbe	Rote Farbe	Arbeitsstatus
Dauerlicht		Warten auf das Laden des Akkus
	Dauerlicht	Akkuladung
Dauerlicht		Akku geladen

YT-828500, YT-828501, YT-828502, YT-828503, YT-828504

Grüne Farbe	Gelbe Farbe*	Rote Farbe	Arbeitsstatus
			Warten auf das Laden des Akkus
pulsierend			Akkuladung
Dauerlicht			Akku geladen
		pulsierend	Batterieüberhitzung
		Dauerlicht	Batterie beschädigt
	pulsierend		Überhitzung des Ladegeräts
	Dauerlicht		Ladegerät beschädigt

*nur bei Modellen mit der Katalognummer YT-828502

PRODUKTSUPPORT

HINWEIS! Sämtliche Vorbereitungs-, Reinigungs-, Wartungs- und Komponentenaustauscharbeiten müssen bei ausgeschaltetem Gerät und vom Stromnetz getrenntem Gerät bzw. bei aus dem Batteriefach entnommener Batterie durchgeführt werden.

Vor dem ersten Gebrauch
Vor dem ersten Gebrauch die gesamte Verpackung entfernen und die Kaffeemaschine auf Beschädigungen prüfen. Das Gehäuse mit einem weichen, leicht feuchten Tuch abwischen. Wassertank, Kaffeepulverbehälter, Filter, Kaffeetasse mit Deckel und Messlöffel mit warmem Wasser und einem milden Spülmittel reinigen. Anschließend gründlich abspülen und vollständig trocknen lassen. Spülen Sie vor der ersten Zubereitung den Innenteil der Kaffeemaschine. Füllen Sie 240 ml frisches, kaltes Wasser in den Wassertank. Geben Sie kein Kaffeepulver oder Kaffeepads hinzu. Schalten Sie die Kaffeemaschine ein und warten Sie, bis das gesamte Wasser in die Tasse gelaufen ist. Schütten Sie das Wasser aus. Wiederholen Sie diesen Vorgang mindestens zweimal. Führen Sie den gleichen Spülvorgang durch, nachdem Sie die Kaffeemaschine über einen längeren Zeitraum eingelagert haben.

Anschluss an die Netzstromversorgung (III)
Bevor Sie die Kaffeemaschine an das Stromnetz anschließen, prüfen Sie, ob Netzkabel, Stecker und Steckdose der Kaffeemaschine unbeschädigt sind. Verbinden Sie das Netzkabel mit der Steckdose der Kaffeemaschine und stecken Sie den Stecker anschließend in eine Steckdose mit der für das Gerät angegebenen Spannung. Verlegen Sie das Netzkabel so, dass es keine heißen Oberflächen berührt und den Betrieb der Kaffeemaschine nicht beeinträchtigt.
Trennen Sie die Kaffeemaschine nach Gebrauch vom Stromnetz. Ziehen Sie den Stecker immer am Gehäuse aus der Steckdose. Ziehen Sie nicht am Kabel. Benutzen Sie die Kaffeemaschine nicht, wenn das Netzkabel, der Stecker oder die Steckdose beschädigt ist.

Batterieanschluss (III)
Setzen Sie den Akku in die Steckdose ein, bis die Verriegelung einrastet. Achten Sie darauf, dass der Akku während des Betriebs nicht herausrutscht. Zum Trennen des Akkus drücken Sie die Verriegelung und schieben den Akku anschließend aus dem Gehäuse.
Das Gerät kann mit dem mitgelieferten Akku oder einem der folgenden YATO 18-V-Li-Ion-Akkus betrieben werden: YT-828461, YT-828462, YT-828463, YT-828464 und YT-828465. Diese können ausschließlich mit den YATO-Ladegeräten YT-828498, YT-828499, YT-828500, YT-828501, YT-828502, YT-828503 und YT-828504 geladen werden. Die Verwendung anderer Akkus mit abweichender Nennspannung oder die nicht in die Akkubuchse des Geräts passen, ist untersagt. Jegliche Modifikation der Buchse und/oder des Akkus zum Einbau anderer Akkus ist verboten.

Kaffee zubereiten
Stellen Sie die Kaffeemaschine auf eine ebene, stabile und hitzebeständige Oberfläche. Vergewissern Sie sich vor der Benutzung, dass der Wassertank, die Kaffeekapsel und die Kaffeetasse ordnungsgemäß eingesetzt und sauber sind.
Öffnen Sie den Deckel des Wassertanks und entnehmen Sie den Tank. Füllen Sie frisches, kaltes Wasser in den Tank. Verwenden Sie kein heißes Wasser, keine Milch und keine anderen Flüssigkeiten. Passen Sie die Wassermenge der Kaffeesorte an. Für gemahlenen Kaffee werden ca. 160 ml Wasser empfohlen. Für Kaffeepads werden ca. 120 ml Wasser empfohlen. Überschreiten Sie nicht die maximale Tankkapazität von 240 ml, da sonst überschüssiges Wasser aus der Maschine austreten kann. Setzen Sie den Tank wieder in die Maschine ein und schließen Sie den Deckel (IV).
Wenn Sie gemahlenen Kaffee zubereiten, entnehmen Sie den Kaffeefiltereinsatz, geben Sie ein bis zwei Messlöffel Kaffeepulver hinein und schließen Sie den Einsatz wieder (V). Verwenden Sie nicht zu viel Kaffeepulver, da der Filter sonst überlaufen und der Wasserdurchfluss beeinträchtigt werden kann.
Legen Sie zum Zubereiten von Kaffee mit einer Kapsel eine Kapsel in das Kapselfach (VI). Verwenden Sie keine beschädigten Kapseln und legen Sie nicht mehr als eine Kapsel ein. Die Kapsel sollte flach liegen und keine eingerollten Ränder aufweisen.
Setzen Sie die vorbereitete Kaffeeschublade in die Kaffeemaschine ein. Stellen Sie die Kaffeetasse auf den Sockel unter den Auslauf. Vergewissern Sie sich vor dem Start, dass die Tasse stabil steht und sich direkt unter dem Auslauf befindet.
Schließen Sie die Kaffeemaschine an das Stromnetz an oder legen Sie einen geladenen Akku ein. Drücken Sie den Ein-/Ausschalter.
Nach dem Brühvorgang dürfen Sie den Deckel des Wassertanks nicht öffnen, die Kaffeekapsel nicht entnehmen und die Kaffeemaschine nicht bewegen. Während des Brühvorgangs treten heißes Wasser und Kaffeepulver aus, was zu Verbrühungen führen kann.
Nach dem Brühvorgang schaltet sich die Kaffeemaschine automatisch aus. Um den Brühvorgang vorzeitig zu beenden, drücken Sie den Ein-/Ausschalter erneut. Nehmen Sie die Tasse nach dem Brühen vorsichtig aus der Basis. Seien Sie vorsichtig, da der Kaffee und die Teile in der Nähe des Auslaufs heiß sein können.
Warten Sie nach dem Brühvorgang mindestens 5 Minuten, bevor Sie die Kaffeekapsel entnehmen oder den Wasserbehälter nachfüllen. Es können noch Tropfen heißen Kaffees aus der Kaffeekapsel austreten. Leeren Sie vor der nächsten Verwendung den Filter oder entfernen Sie die gebrauchte Kapsel und spülen Sie anschließend alle Teile ab, die mit dem Kaffee in Berührung gekommen sind.

Reinigung der Kaffeemaschine von Mineralablagerungen
Bei längerem Gebrauch können sich im internen Wassersystem Mineralablagerungen bilden. Dies kann die Brühzeit verlängern, den Wasserdurchfluss verringern oder den Kaffeegeschmack beeinträchtigen. Kalkablagerungen lassen sich durch die Verwendung von gefiltertem Wasser reduzieren.
Zum Entkalken empfiehlt sich die Verwendung von gebrauchsfertigen Produkten für Kaffeemaschinen. Bereiten Sie die Entkalkungslösung gemäß den Anweisungen des Herstellers zu. Verwenden Sie keine ätzenden, scheuernden oder lösungsmittelhaltigen Mittel oder Produkte, die nicht speziell für die Reinigung von Kaffeemaschinen entwickelt wurden.
Falls Sie keine fertige Lösung haben, können Sie eine Entkalkungslösung aus Wasser und Zitronensäure selbst herstellen. Geben Sie 240 ml frisches Wasser in den Wassertank, fügen Sie 5 g Zitronensäure hinzu und mischen Sie gründlich.
Die Entkalkung sollte ohne Kaffeepulver und ohne Kaffeepads erfolgen. Setzen Sie ein leeres Filterfach mit eingesetztem Filter oder ein leeres Padfach in die Kaffeemaschine ein. Stellen Sie ein stabiles, hitzebeständiges Gefäß mit einem größeren Fassungsvermögen als die Wassermenge im Wassertank unter den Auslauf.
Setzen Sie den Wassertank in die Espressomaschine ein. Schalten Sie die Espressomaschine ein und warten Sie, bis die gesamte Wasserlösung durch das interne Wassersystem und die Kaffeekapsel geflossen ist. Öffnen Sie während des Betriebs nicht den Deckel des Wassertanks, entnehmen Sie nicht die Kaffeekapsel, bewegen Sie die Espressomaschine nicht und berühren Sie keine Teile, aus denen heißes Wasser austreten könnte.
Nach Abschluss des Brühvorgangs warten Sie, bis kein heißes Wasser mehr aus der Espressomaschine austritt. Schütten Sie die gebrauchte Lösung aus und spülen Sie den Behälter und den Wassertank gründlich mit klarem Wasser aus.
Spülen Sie die Kaffeemaschine nach dem Entkalken mit klarem Wasser aus. Füllen Sie 240 ml frisches, kaltes Wasser in den Wassertank, setzen Sie diesen wieder in die Maschine ein und stellen Sie ein sauberes Gefäß unter den Auslauf. Schalten Sie die Kaffeemaschine ein und warten Sie, bis das gesamte Wasser durchgelaufen ist. Wiederholen Sie diesen Spülvorgang mindestens dreimal oder bis kein Geruch des Entkalkungsmittels mehr wahrnehmbar ist.
Wenn der Wasserdurchfluss nach dem Entkalken immer noch schwach ist oder die Brühzeit deutlich länger ist, kann die Reinigung wiederholt werden.

WARTUNG UND LAGERUNG

VORSICHT! Vor der Reinigung oder Wartung der Kaffeemaschine den Netzstecker ziehen, die Batterie aus dem Batteriefach entnehmen und warten, bis alle Komponenten vollständig abgekühlt sind.
Leeren Sie nach dem Brühen den Filter mit dem Kaffeepulver oder entfernen Sie die gebrauchte Kaffeekapsel. Waschen Sie Filter, Filterschublade, Kapselschublade, Wasserbehälter und Kaffeetasse mit warmem Wasser und einem milden Spülmittel und spülen Sie sie anschließend gründlich mit klarem Wasser ab. Lassen Sie die gereinigten Teile vollständig trocknen, bevor Sie sie wieder zusammensetzen. Wischen Sie den Wasserbehälter nicht von innen mit einem Tuch aus, da sich Fasern darin festsetzen können.
Überprüfen Sie nach Abschluss der Arbeiten den technischen Zustand der Kaffeemaschine durch eine Sichtprüfung des Äußeren. Kontrollieren Sie Gehäuse, Tragegriff, Netzkabel, Stecker, Steckdose, Batteriefach, Schalter, Wassertank, Kaffeeschubladen und Kaffeetasse. Achten Sie auf Risse, Verformungen, Anzeichen von Undichtigkeiten, Kabelbeschädigungen oder andere sichtbare Unregelmäßigkeiten.
Reinigen Sie das Gehäuse der Espressomaschine mit einem weichen, leicht feuchten Tuch. Tauchen Sie die Espressomaschine, den Akku, das Ladegerät, das Netzkabel oder den Stecker nicht in Wasser oder andere Flüssigkeiten. Verwenden Sie keine ätzenden, scheuernden, alkalischen, lösungsmittelhaltigen oder aggressiven Desinfektionsmittel, da diese die Oberflächen des Produkts beschädigen können.
Während der Garantiezeit dürfen Sie die Kaffeemaschine nicht zerlegen oder Bauteile austauschen. Führen Sie ausschließlich die in der Bedienungsanleitung beschriebenen Reinigungs- und Wartungsarbeiten durch. Jegliche Unregelmäßigkeiten, die Sie während des Betriebs oder bei der Überprüfung feststellen, sind ein Warnsignal. Stellen Sie die Nutzung ein und bringen Sie das Produkt zu einem Servicecenter.
Nach Gebrauch sollte die Kaffeemaschine gereinigt, getrocknet und an einem trockenen Ort, geschützt vor Feuchtigkeit und hohen Temperaturen, aufbewahrt werden. Die Batterie sollte separat von der Kaffeemaschine gelagert werden.

ХАРАКТЕРИСТИКИ ПРОДУКТА

Эта беспроводная кофеварка — портативное устройство, предназначенное для приготовления молотого кофе и кофе в капсулах. Благодаря возможности работы от батареи или сети, её можно использовать в мастерской, гараже, саду и других местах вне кухни. Её преимущества оценят пользователи, желающие быстро приготовить горячий кофе на работе или в свободное время. Правильная, надежная и безопасная работа устройства зависит от правильного использования, поэтому:

Перед использованием внимательно прочтите инструкцию полностью и сохраните её.

Поставщик не несет ответственности за любой ущерб, возникший в результате несоблюдения правил техники безопасности и рекомендаций, изложенных в данном руководстве.

ОБОРУДОВАНИЕ

В заводскую упаковку входят кофемашина и кофейная кружка.

Обратите внимание: изделие с артикулом YT-82946 не комплектуется аккумулятором и зарядной станцией.
Изделие с каталожным номером YT-82945 оснащено аккумулятором емкостью 4 Ач и зарядной станцией.

ТЕХНИЧЕСКИЕ ПАРАМЕТРЫ

Параметр	Единица измерения	Ценить
Каталожный номер		YT-82945, YT-82946
Напряжение батареи	[В постоянного тока]	18
Сетевое напряжение	[V~]	220 - 240
Частота сети	[Гц]	50 / 60
Номинальная мощность	[В]	220
Размер резервуара для воды	[мл]	240
Диаметр кофейных капсул	[мм]	60
Масса	[кг]	1.5
Батарея*		
- Тип батареи		Литий-ионный
- Емкость	[Ах]	4
Зарядное устройство*		
Входное напряжение	[V~]	200 - 240
Частота сети	[Гц]	50 / 60
Номинальный ток	[И]	2
Класс изоляции		II
Выходное напряжение	[В постоянного тока]	21.5
Выходной ток	[И]	2.2
Время зарядки**	[час]	2

* Только для моделей, оснащенных аккумулятором и зарядным устройством
Указанное время зарядки относится только к емкости аккумулятора, указанной в таблице.

ПРЕДУПРЕЖДЕНИЯ ПО БЕЗОПАСНОСТИ

Перед использованием внимательно ознакомьтесь с инструкцией по эксплуатации и элементами управления кофемашины. Неправильное использование может привести к ожогам, поражению электрическим током, возгоранию или повреждению изделия.
Используйте кофемашину только по назначению. Установите устройство на твердую, ровную и устойчивую поверхность. Не ставьте кофемашину на горячие поверхности, рядом с конфорками, плитами, духовками или другими источниками тепла. Не ставьте на кофемашину никакие предметы во время ее работы.
Во время приготовления кофе компоненты эспрессо-машины, горячая вода и кофе могут вызвать ожоги. Не прикасайтесь к горячим поверхностям. Не открывайте крышку резервуара для воды во время приготовления кофе. Не вынимайте отсек для кофе

во время приготовления, так как горячая вода или кофе могут вылиться.
После приготовления кофе подождите не менее 5 минут, прежде чем вынимать камеру для кофе или наполнять резервуар для воды. Некоторые компоненты могут оставаться горячими после использования.
Наполняйте резервуар только холодной чистой водой. Не используйте молоко, напитки или другие жидкости. Не превышайте максимальную вместимость резервуара. Избыток воды может перелиться через переливное отверстие. Не оставляйте воду в резервуаре более 24 часов.
Чтобы снизить риск поражения электрическим током, не погружайте кофемашину, шнур питания, вилку, батарею или зарядное устройство в воду или другие жидкости. Не используйте кофемашину с поврежденным шнуром, вилкой, розеткой, разъемом для батареи или батареей. В случае повреждения, неправильной работы или попадания воды на электрические компоненты, прекратите использование и верните изделие в сервисный центр.
Данный прибор может использоваться детьми в возрасте 8 лет и старше при условии, что они находятся под присмотром взрослых или прошли инструктаж по безопасному использованию прибора и понимают связанные с ним опасности. Чистка и техническое обслуживание не должны выполняться детьми, за исключением лиц старше 8 лет, находящихся под присмотром взрослых. Храните прибор и его кабель в недоступном для детей младше 8 лет месте.
Устройство может использоваться лицами с ограниченными физическими, сенсорными или умственными способностями, а также лицами, не имеющими опыта и знаний, при условии, что они находятся под наблюдением или прошли инструктаж по безопасному использованию устройства и понимают связанные с этим риски.
Детям запрещается играть с этим прибором.

РАБОТА ОТ БАТАРЕИ

Инструкции по технике безопасности при зарядке аккумулятора
Внимание! Перед зарядкой убедитесь, что корпус блока питания, кабель и вилка не имеют трещин и повреждений. Не используйте неисправную или поврежденную зарядную станцию или блок питания! Для зарядки аккумуляторов используйте только зарядную станцию и блок питания, входящие в комплект. Использование другого блока питания может привести к пожару или повреждению инструмента. Зарядка аккумулятора должна производиться только в закрытом, сухом помещении, защищенном от несанкционированного доступа, особенно детей. Не используйте зарядную станцию или блок питания без постоянного присмотра взрослых! Если вам необходимо покинуть помещение, где производится зарядка, отключите зарядное устройство от сети, вынув блок питания из розетки. Если вы заметили дым, подозрительный запах и т. д., исходящие от зарядного устройства, немедленно выньте его из розетки!
Устройство поставляется с незаряженным аккумулятором, поэтому перед использованием его следует зарядить в соответствии с описанной ниже процедурой, используя прилагаемый блок питания и зарядную станцию. Литий-ионные аккумуляторы не обладают так называемым «эффектом памяти», что позволяет их перезаряжать в любое время. Однако рекомендуется разряжать аккумулятор во время нормальной работы, а затем заряжать его до полной емкости. Если из-за особенностей работы это невозможно каждые несколько или десяток циклов, аккумулятор следует перезаряжать как минимум каждые несколько-десяток циклов. Ни в коем случае нельзя разряжать аккумулятор путем короткого замыкания электродов, так как это приводит к необратимым повреждениям! Также не следует проверять состояние заряда аккумулятора путем короткого замыкания электродов и проверки на наличие искр.

Аккумуляторное хранилище
Для продления срока службы батареи обеспечьте надлежащие условия хранения. Батарея выдерживает приблизительно 500 циклов зарядки-разрядки. Батарею следует хранить при температуре от 0 до 30 градусов Цельсия и относительной влажности 50%. Для длительного хранения заряжайте батарею примерно до 70% емкости. Для более длительного хра-

нения периодически, примерно раз в год, подзаряжайте батарею. Избегайте чрезмерной разрядки батареи, так как это сократит срок ее службы и может привести к необратимым повреждениям.
В процессе хранения батарея постепенно разряжается из-за утечки. Процесс саморазряда зависит от температуры хранения: чем выше температура, тем быстрее происходит разряд. Неправильное хранение батарей может привести к утечке электролита. В случае утечки необходимо локализовать ее с помощью нейтрализующего средства. При попадании электролита в глаза следует тщательно промыть водой и немедленно обратиться за медицинской помощью. **Не используйте инструмент с поврежденной батареей.**
Когда батарея полностью изношена, её следует сдать в специализированный пункт утилизации отходов.

Транспортировка батарей
Литий-ионные батареи по закону считаются опасными материалами. Пользователь инструмента может перевозить инструмент вместе с батареей или сами батареи автомобильным транспортом. Никаких дополнительных требований не требуется. Если перевозка осуществляется сторонними организациями (например, курьерской службой), необходимо соблюдать правила перевозки опасных материалов. Перед отправкой проконсультируйтесь с квалифицированным специалистом.
Перевозка поврежденных батарей запрещена. Во время транспортировки извлеченные батареи необходимо вынуть из инструмента, а открытые контакты защитить, например, изолентой. Батареи следует надежно закрепить в упаковке, чтобы они не смещались внутри упаковки во время транспортировки. Также необходимо соблюдать национальные правила перевозки опасных материалов.

Зарядка батареи (II)
Вставьте батарею в разъем зарядного устройства.
Подключите зарядное устройство к розетке.
Рядом с отсеком для батареи находится индикаторная лампочка, которая показывает работу зарядного устройства, как описано в таблице «Индикаторы работы зарядного устройства». После завершения зарядки отсоедините зарядное устройство от электрической розетки. Извлеките батарею из зарядной станции, нажав и удерживая кнопку фиксатора батареи, а затем выдвиньте батарею из отсека зарядного устройства.

ИНДИКАТОР РАБОТЫ ЗАРЯДНОГО УСТРОЙСТВА

YT-828498, YT-828499

Зеленый цвет	Красный цвет	Статус работы
непрерывный свет		Ожидание зарядки аккумулятора
	непрерывный свет	зарядка аккумулятора
непрерывный свет		аккумулятор заряжен

YT-828500, YT-828501, YT-828502, YT-828503, YT-828504

Зеленый цвет	Желтый цвет*	Красный цвет	Статус работы
			Ожидание зарядки аккумулятора
пульсирующий			зарядка аккумулятора
непрерывный свет			аккумулятор заряжен
		пульсирующий	перегрев батареи
		непрерывный свет	батарея повреждена
	пульсирующий		перегрев зарядного устройства
	непрерывный свет		зарядное устройство повреждено

*Только в моделях с каталожным номером YT-828502

ПОДДЕРЖКА ПРОДУКТА

ВНИМАНИЕ! Все подготовительные работы, чистка, техническое обслуживание и замена компонентов должны выполняться при выключенном изделии и отключенном от сети или при извлеченной из батарейного отсека батарее.

Перед первым использованием
Перед первым использованием удалите все упаковочные материалы и осмотрите кофемашину на наличие повреждений. Протрите корпус мягкой, слегка влажной тканью. Вымойте резервуар для воды, отсеки для кофе, фильтр, чашку для кофе с крышкой и мерную ложку теплой водой с мягким моющим средством. Затем тщательно промойте и дайте полностью высохнуть.
Перед приготовлением первой чашки кофе промойте внутреннюю систему кофемашины. Налейте 240 мл свежей холодной воды в резервуар для воды. Не добавляйте молотый кофе или капсулы. Включите кофемашину и подождите, пока вся вода не выльется в чашку. Вылейте воду. Повторите этот процесс как минимум еще два раза.
Повторите ту же процедуру промывки после длительного хранения кофемашины.

Подключение к сети электропитания (III)
Перед подключением кофемашины к сети убедитесь, что шнур питания, вилка и розетка на кофемашине не повреждены. Подключите шнур питания к розетке кофемашины, затем вставьте вилку в розетку с напряжением, соответствующим номинальному напряжению устройства. Проложите шнур питания так, чтобы он не касался горячих поверхностей и не мешал работе кофемашины.
После использования отключите кофемашину от сети. Всегда вынимайте вилку из розетки, взявшись за ее корпус. Не тяните за шнур. Не используйте кофемашину с поврежденным шнуром питания, вилкой или розеткой.

Подключение батареи (III)
Вставьте батарею в розетку до тех пор, пока не защелкнутся фиксаторы. Убедитесь, что батарея не выскользнет во время работы. Отсоедините батарею, нажав на фиксатор, а затем выдвинув ее из корпуса.
Инструмент может питаться от входящего в комплект аккумулятора или от одного из следующих литий-ионных аккумуляторов YATO 18 В: YT-828461, YT-828462, YT-828463, YT-828464 и YT-828465, которые можно заряжать только с помощью зарядных устройств YATO YT-828498, YT-828499, YT-828500, YT-828501, YT-828502, YT-828503 и YT-828504. Использование других аккумуляторов с другим номинальным напряжением, не подходящих к батарейному разъему инструмента, запрещено. Модификация разъема и/или аккумулятора для установки таких аккумуляторов запрещена.

Приготовление кофе
Установите кофемашину на ровную, устойчивую и термостойкую поверхность. Перед использованием убедитесь, что резервуар для воды, выбранный отсек для кофе и чашка для кофе установлены правильно и чисты.
Откройте крышку резервуара для воды и снимите его. Залейте в резервуар свежую холодную воду. Не используйте горячую воду, молоко или другие жидкости. Отрегулируйте количество воды в зависимости от приготавливаемого кофе. Для молотого кофе рекомендуется примерно 160 мл воды. Для капсул рекомендуется примерно 120 мл воды. Не превышайте максимальную вместимость резервуара в 240 мл, так как избыток воды может вытечь из машины. Установите резервуар обратно в машину и закройте крышку (IV).
Если вы готовите молотый кофе, выньте отсек для кофейного фильтра, насыпьте одну-две мерные ложки молотого кофе в фильтр, а затем закройте отсек (V). Не добавляйте слишком много кофе, так как это может привести к переливу фильтра и нарушению потока воды.
При приготовлении кофе с использованием капсулы поместите одну капсулу в отсек для капсул (VI). Не используйте поврежденные капсулы и не вставляйте более одной капсулы. Капсула должна лежать ровно, без загнутых краев.
Установите подготовленный отсек для кофе в кофемашину. Поставьте кофейную кружку на подставку под носик для кофе. Перед началом работы убедитесь, что кружка устойчиво стоит и находится непосредственно под носиком.
Подключите кофемашину к сети или вставьте заряженный аккумулятор. Нажмите кнопку питания. После завершения работы не открывайте крышку резервуара для воды, не вынимайте установленный отсек для кофе и не перемещайте кофемашину. Во время приготовления горячая вода и кофе вытекают из кофемашины, что может привести к ожогам.
После завершения приготовления кофемашина автоматически выключится. Чтобы остановить приготовление досрочно, нажмите кнопку питания еще раз. После завершения приготовления осторожно снимите чашку с подставки. Будьте осторожны, так как кофе и компоненты рядом с носиком могут быть горячими.
После приготовления кофе подождите не менее 5 минут, прежде чем вынимать отсек для кофе или наполнять резервуар для воды. Капли горячего кофе могут вытекать из отсека для кофе. Перед следующим использованием опорожните фильтр или извлеките использованную капсулу, а затем промойте детали, которые соприкасаются с кофе.

Очистка кофемашины от минеральных отложений
После длительного использования во внутренней системе водоснабжения могут накапливаться минеральные отложения. Это может увеличить время заваривания, уменьшить поток воды или ухудшить вкус кофе. Образование накипи можно уменьшить, используя фильтрованную воду.
Для удаления накипи рекомендуется использовать готовые средства, предназначенные для кофемашин. Приготовьте раствор для удаления накипи в соответствии с инструкциями производителя. Не используйте едкие, абразивные, растворяющие вещества или средства, не предназначенные специально для очистки кофемашин.
Если у вас нет готового раствора, вы можете приготовить домашний раствор для удаления накипи из воды и лимонной кислоты. Налейте 240 мл чистой воды в резервуар для воды, добавьте 5 г лимонной кислоты и тщательно перемешайте.
Промывку от накипи следует проводить без молотого кофе и без кофейной капсулы. Установите в кофемашину пустой фильтрующий отсек с установленным фильтром или пустой отсек для капсул. Под носик поместите устойчивую емкость, устойчивую к воздействию горячей воды, объемом, превышающим объем раствора в резервуаре.
Установите резервуар для раствора в кофемашину. Включите кофемашину и подождите, пока весь раствор не протечет через внутреннюю систему водоснабжения и установленный отсек для кофе. Во время работы не открывайте крышку резервуара для воды, не вынимайте отсек для кофе, не перемещайте кофемашину и не прикасайтесь к частям, из которых может вытекать горячая вода.
После завершения цикла подождите, пока горячая вода перестанет течь из кофемашины. Вылейте использованный раствор и тщательно промойте емкость и резервуар для воды чистой водой.
После удаления накипи промойте кофемашину чистой водой. Налейте 240 мл свежей холодной воды в резервуар для воды, уста-

новите резервуар на место и подставьте чистую емкость под носик. Включите кофемашину и подождите, пока вся вода не вытечет. Повторите этот процесс промывания не менее трех раз или до тех пор, пока запах средства для удаления накипи не исчезнет. Если после удаления накипи поток воды по-прежнему слабый или время заваривания значительно увеличилось, очистку можно повторить.

ТЕХНИЧЕСКОЕ ОБСЛУЖИВАНИЕ И ХРАНЕНИЕ

ВНИМАНИЕ! Перед чисткой или обслуживанием кофемашины отключите ее от сети, извлеките батарею из батарейного отсека и дождитесь полного остывания всех компонентов.

После заваривания высыпьте молотый кофе из фильтра или извлеките использованную кофейную капсулу. Промойте фильтр, отсек для фильтра, отсек для капсул, резервуар для воды и чашку для кофе теплой водой с мягким моющим средством, затем тщательно ополосните чистой водой. Дайте вымытым компонентам полностью высохнуть перед сборкой. Не протирайте внутреннюю часть резервуара для воды тканью, так как внутри могут остаться волокна.

После завершения работ проверьте техническое состояние кофемашины, визуально осмотрев ее внешний вид. Проверьте корпус, ручку для переноски, кабель питания, вилку, розетку, разъем для батареи, выключатель, резервуар для воды, отсеки для кофе и чашку для кофе. Проверьте наличие трещин, деформаций, признаков протечек, повреждений кабелей или других видимых дефектов.

Очистите корпус кофемашины мягкой, слегка влажной тканью. Не погружайте кофемашину, аккумулятор, зарядное устройство, шнур питания или вилку в воду или другие жидкости. Не используйте едкие, абразивные, щелочные, растворительные или агрессивные дезинфицирующие средства, так как они могут повредить поверхности изделия.

В течение гарантийного периода не разбирайте кофемашину и не заменяйте никакие компоненты. Выполняйте только процедуры очистки и технического обслуживания, описанные в руководстве. Любые обнаруженные неисправности во время эксплуатации или осмотра следует рассматривать как предупреждение о необходимости прекратить использование и вернуть изделие в сервисный центр.

После использования кофемашину следует очистить, высушить и хранить в сухом месте, защищенном от влаги и высоких температур. Храните батарею отдельно от кофемашины.

ХАРАКТЕРИСТИКИ ПРОДУКТУ

Ця бездротова/бездротова кавоварка – це портативний продукт, призначений для приготування меленої кави та кавових капсул. Завдяки живленню від батареї або мережі, її можна використовувати в майстерні, гаражі, саду та інших місцях поза кухнею. Її переваги оцінять користувачі, які хочуть швидко приготувати гарячу каву на роботі чи відпочинку. Правильна, надійна та безпечна робота виробу залежить від правильного використання, тому:

Перед використанням, будь ласка, прочитайте всю інструкцію та збережіть її.

Постачальник не несе відповідальності за будь-які збитки, що виникли внаслідок недотримання правил безпеки та рекомендацій цього посібника.

ОБЛАДНАННЯ

У заводській упаковці є кавоварка та кавова кружка.

Зверніть увагу: Артикул YT-82946 не оснащений акумулятором та зарядною станцією.
Виріб з каталожним номером YT-82945 оснащений акумулятором ємністю 4 Ar та зарядною станцією.

ТЕХНІЧНІ ПАРАМЕТРИ

Параметр	Одиниця вимірювання	Значення
Номер у каталозі		YT-82945, YT-82946
Напруга акумулятора	[В постійного струму]	18
Напруга мережі	[V~]	220 - 240
Частота мережі	[Гц]	50 / 60
Номінальна потужність	[В]	220
Розмір резервуара для води	[мл]	240
Діаметр кавових капсул	[мм]	60
Маса	[кг]	1.5
Батарея*		
- Тип батареї		Літій-іонний
- Місткість	[А]	4
Зарядний пристрій*		
Вхідна напруга	[V~]	200 - 240
Частота мережі	[Гц]	50 / 60
Номінальний струм	[I]	2
Клас ізоляції		II
Вихідна напруга	[В постійного струму]	21,5
Вихідний струм	[I]	2.2
Час заряджання**	[год]	2

* лише для моделей, оснащених акумулятором та зарядним пристроєм
** Вказаний час заряджання стосується лише ємності акумулятора, зазначеної в таблиці

ПОПЕРЕДЖЕННЯ ЩОДО БЕЗПЕКИ

Перед використанням уважно прочитайте інструкцію з експлуатації та елементи керування кавоваркою. Неправильне використання може призвести до опіків, ураження електричним струмом, пожежі або пошкодження виробу.
Використовуйте кавоварку лише за призначенням. Розміщуйте виріб на твердій, рівній та стійкій поверхні. Не ставте кавоварку на гарячі поверхні, поблизу конфорок, плит, духовок або інших джерел тепла. Не ставте жодних предметів на кавоварку під час її роботи.
Під час заварювання компоненти еспресо-машини, гаряча вода та кава можуть спричинити опіки. Не торкайтеся гарячих поверхонь. Не відкривайте кришку резервуара для води під час приготування кави. Не виймайте кавовий лоток під час заварювання,

оскільки гаряча вода або кава можуть розлитися.
Після приготування зачекайте щонайменше 5 хвилин, перш ніж виймати кавову камеру або наповнювати резервуар для води. Деякі компоненти можуть залишатися гарячими після використання.
Наповнюйте резервуар лише холодною, чистою водою. Не використовуйте молоко, напої чи інші рідини. Не перевищуйте максимальну місткість резервуара. Надлишок води може перелитися через переливний отвір. Не залишайте воду в резервуарі більше ніж на 24 години.
Щоб зменшити ризик ураження електричним струмом, не занурюйте кавоварку, шнур живлення, вилку, акумулятор або зарядний пристрій у воду чи інші рідини. Не використовуйте кавоварку з пошкодженим шнуром, вилкою, розеткою живлення, гніздом акумулятора або акумулятором. У разі пошкодження, неправильної роботи або затоплення електричних компонентів припиніть використання та поверніть виріб до сервісного центру.
Цей прилад можуть використовувати діти віком від 8 років, якщо вони перебувають під наглядом або пройшли інструктаж з безпечного використання приладу та розуміють пов'язані з цим небезпеки. Чищення та технічне обслуговування не повинні виконуватися дітьми, якщо їм не виповнилося 8 років і вони перебувають під наглядом. Зберігайте прилад та його кабель у недоступному для дітей віком до 8 років місці.
Пристрій може використовуватися особами з обмеженими фізичними, сенсорними або розумовими можливостями, або особами, які не мають досвіду та знань, за умови, що вони перебувають під наглядом або пройшли інструктаж щодо безпечного використання пристрою та розуміють пов'язані з цим ризики.
Дітям не можна гратися з приладом.

РОБОТА ВІД БАТАРЕЇ

Інструкції з безпеки заряджання акумулятора
Увага! Перед заряджанням переконайтеся, що корпус блока живлення, кабель та штекер не тріснуті та не пошкоджені. Не використовуйте несправну або пошкоджену зарядну станцію чи блок живлення! Використовуйте для заряджання акумуляторів лише зарядну станцію та блок живлення, що додаються до комплекту. Використання іншого блоку живлення може призвести до пожежі або пошкодження інструменту. Заряджання акумулятора повинно відбуватися лише в закритому, сухому приміщенні, захищеному від несанкціонованого доступу, особливо дітей. Не використовуйте зарядну станцію чи блок живлення без постійного нагляду дорослих! Якщо вам потрібно залишити приміщення для заряджання, від'єднайте зарядний пристрій від мережі, витягнувши штекер блока живлення з розетки. Якщо ви помітили дим, підозрілий запах тощо, що виходить із зарядного пристрою, негайно від'єднайте зарядний пристрій від розетки!
Пристрій постачається з незарядженим акумулятором, тому перед використанням його слід зарядити згідно з процедурою, описаною нижче, за допомогою блоку живлення та зарядної станції, що входять до комплекту. Літій-іонні акумулятори не мають так званого «ефекту пам'яті», що дозволяє заряджати їх у будь-який час. Однак рекомендується розряджати акумулятор під час нормальної роботи, а потім заряджати його до повної ємності. Якщо через особливості роботи це неможливо кожні кілька або десяток циклів, його слід заряджати принаймні кожні кілька-десяток циклів. За жодних обставин не розряджайте акумулятори шляхом короткого замикання електродів, оскільки це призводить до незворотних пошкоджень! Також не перевіряйте стан заряду акумулятора шляхом короткого замикання електродів та перевірки на наявність іскор.

Зберігання акумулятора
Щоб продовжити термін служби акумулятора, забезпечте належні умови зберігання. Акумулятор витримує приблизно 500 циклів зарядки-розрядки. Акумулятор слід зберігати в діапазоні температур від 0 до 30 градусів Цельсія з відносною вологістю 50%. Для тривалого зберігання заряджайте акумулятор приблизно до 70% ємності. Для тривалішого зберігання періодично заряджайте акумулятор, приблизно раз на рік. Уникайте надмірного розряду акумулятора, оскільки це скоротить термін його служби та може спричинити незворотні пошкодження.

Під час зберігання акумулятор поступово розряджатиметься через витік. Процес саморозряду залежить від температури зберігання: чим вища температура, тим швидше відбувається розряд. Неправильне зберігання акумуляторів може призвести до витоку електроліту. У разі витоку обробіть витік нейтралізуючим засобом. Якщо електроліт потрапив в очі, ретельно промийте їх водою та негайно зверніться за медичною допомогою. **Не використовуйте інструмент з пошкодженим акумулятором.** Коли акумулятор повністю розрядиться, його слід віднести до спеціалізованого пункту утилізації відходів.

Транспортування акумуляторів
Літій-іонні акумулятори юридично вважаються небезпечними матеріалами. Користувач інструменту може транспортувати інструмент разом з акумулятором або самі акумулятори автомобільним транспортом. Додаткових вимог не потрібно. Якщо транспортування здійснюється третім особам (наприклад, кур'єром), необхідно дотримуватися правил, що регулюють перевезення небезпечних матеріалів. Перед транспортуванням проконсультуйтеся з кваліфікованою особою.
Транспортування пошкоджених акумуляторів заборонено. Під час транспортування вийняті акумулятори необхідно вийняти з інструмента, а відкриті контакти захистити, наприклад, ізоляційною стрічкою. Закріпіть акумулятори в упаковці, щоб вони не зміщувалися всередині упаковки під час транспортування. Також слід дотримуватися національних правил щодо перевезення небезпечних матеріалів.

Заряджання акумулятора (II)
Вставте акумулятор у гніздо зарядного пристрою.
Підключіть зарядний пристрій до розетки.
Біля гнізда для акумулятора є індикатор, який вказує на роботу зарядного пристрою, як описано в таблиці «Індикатори роботи зарядного пристрою». Після завершення заряджання від'єднайте зарядний пристрій від електричної розетки. Вийміть акумулятор із зарядної станції, натиснувши та утримуючи кнопку фіксатора акумулятора, а потім витягніть акумулятор із гнізда зарядного пристрою.

ІНДИКАЦІЯ РОБОТИ ЗАРЯДНОГО ПРИСТРОЮ

YT-828498, YT-828499

Зелений колір	Червоний колір	Робочий статус
безперервне світло		чекаю, поки зарядиться акумулятор
	безперервне світло	заряджання акумулятора
безперервне світло		акумулятор заряджений

YT-828500, YT-828501, YT-828502, YT-828503, YT-828504

Зелений колір	Жовтий колір*	Червоний колір	Робочий статус
			чекаю, поки зарядиться акумулятор
пульсуючий			заряджання акумулятора
безперервне світло			акумулятор заряджений
		пульсуючий	перегрів акумулятора
		безперервне світло	пошкодження акумулятора
	пульсуючий		перегрів зарядного пристрою
	безперервне світло		зарядний пристрій пошкоджено

*лише в моделях з каталожним номером YT-828502

ПІДТРИМКА ПРОДУКТУ

ПРИМІТКА! Усі дії з підготовки, очищення, технічного обслуговування та заміни компонентів слід виконувати, коли виріб вимкнено та від'єднано від мережі живлення або коли акумулятор вийнято з гнізда для акумулятора.

Перед першим використанням
Перед першим використанням видаліть усі пакувальні матеріали та огляньте кавоварку на наявність пошкоджень. Протріть корпус м'якою, злегка вологою тканиною. Помийте резервуар для води, кавові контейнери, фільтр, кавову чашку з кришкою та мірну ложку теплою водою з м'яким мийним засобом. Потім ретельно промийте та дайте повністю висохнути.
Перед приготуванням першої кави промийте внутрішню систему кавоварки. Налийте 240 мл свіжої холодної води в резервуар для води. Не додавайте кавову гущу чи кавові капсули. Увімкніть кавоварку та зачекайте, поки вся вода стече в чашку. Злийте воду. Повторіть цей процес щонайменше ще два рази.
Виконайте таке ж промивання після тривалого зберігання кавоварки.

Підключення до електромережі (III)
Перед підключенням кавоварки до мережі перевірте, чи не пошкоджено шнур живлення, вилка та розетка кавоварки. Під-

ключіть шнур живлення до розетки кавоварки, а потім вставте вилку в розетку з напругою, що відповідає номіналу виробу. Прокладіть шнур живлення так, щоб він не торкався гарячих поверхонь і не заважав роботі кавоварки.
Після використання від'єднайте кавоварку від мережі. Завжди виймайте вилку з розетки, тримаючись за корпус. Не тягніть за шнур. Не використовуйте кавоварку з пошкодженим шнуром живлення, вилкою або розеткою.

Підключення акумулятора (III)
Вставте акумулятор у розетку до зафіксування. Переконайтеся, що акумулятор не вислизає під час роботи. Від'єднайте акумулятор, натиснувши на фіксатор, а потім висунувши його з корпусу.
Інструмент може живитися від акумулятора, що входить до комплекту, або від одного з наступних літій-іонних акумуляторів YATO 18 В: YT-828461, YT-828462, YT-828463, YT-828464 та YT-828465, які можна заряджати лише за допомогою зарядних пристроїв YATO YT-828498, YT-828499, YT-828500, YT-828501, YT-828502, YT-828503 та YT-828504. Використання інших акумуляторів з іншою номінальною напругою, які не підходять до гнізда акумулятора інструмента, заборонено. Модифікація гнізда та/або акумулятора для їхньої сумісності заборонена.

Приготування кави
Поставте кавоварку на рівну, стійку та термостійку поверхню. Перед використанням переконайтеся, що резервуар для води, вибраний контейнер для кави та кавова чашка правильно встановлені та чисті.
Відкрийте кришку резервуара для води та вийміть його. Налийте в резервуар свіжу холодну воду. Не використовуйте гарячу воду, молоко чи інші рідини. Відрегулюйте кількість води залежно від кави, яку готуєте. Для меленої кави рекомендується приблизно 160 мл води. Для кавових капсул рекомендується приблизно 120 мл води. Не перевищуйте максимальну місткість резервуара 240 мл, оскільки зайва вода може витекти з машини. Встановіть резервуар назад у машину та закрийте кришку (IV).
Якщо ви готуєте мелену каву, вийміть відсік для кавового фільтра, засипте одну або дві мірні ложки меленої кави у фільтр, а потім закрийте відсік (V). Не додавайте забагато кави, оскільки це може призвести до переповнення фільтра та неправильного потоку води.
Під час приготування кави з використанням капсули помістіть одну капсулу в відсік для капсул (VI). Не використовуйте пошкоджені капсули та не вставляйте більше однієї капсули. Капсула має лежати рівно, без загнутих країв.
Встановіть контейнер для приготовленої кави в кавоварку. Поставте кавову кружку на основу під носиком для кави. Перед початком роботи переконайтеся, що кружка стійко стоїть безпосередньо під носиком.
Підключіть кавоварку до мережі або вставте заряджений акумулятор. Натисніть кнопку живлення. Після завершення роботи не відкривайте кришку резервуара для води, не виймайте встановлений контейнер для кави та не переміщуйте кавоварку. Під час заварювання гаряча вода та кава витікають з кавоварки, що може спричинити опіки.
Після завершення приготування кавоварка автоматично вимкнеться. Щоб передчасно зупинити приготування, знову натисніть кнопку живлення. Після завершення обережно зніміть чашку з основи. Будьте обережні, оскільки кава та компоненти поблизу носика можуть бути гарячими.
Після заварювання зачекайте щонайменше 5 хвилин, перш ніж виймати кавовий контейнер або наповнювати резервуар для води. Краплі гарячої кави все ще можуть витікати з кавового контейнера. Перед наступним використанням спорожніть фільтр або вийміть використану капсулу, а потім промийте частини, що контактували з кавою.

Очищення кавоварки від мінеральних відкладень
Після тривалого використання мінеральні відкладення можуть накопичуватися у внутрішній системі водопостачання. Це може подовжити час заварювання, зменшити потік води або погіршити смак кави. Утворення накипу можна зменшити, використовуючи фільтровану воду.
Для видалення накипу рекомендується використовувати готові засоби, призначені для кавоварок. Готуйте розчин для видалення накипу згідно з інструкціями виробника. Не використовуйте їдкі, абразивні засоби, засоби на основі розчинників або засоби, не призначені спеціально для очищення кавоварок.
Якщо у вас немає готового розчину, ви можете приготувати домашній розчин для видалення накипу з води та лимонної кислоти. Налийте 240 мл свіжої води в резервуар для води, додайте 5 г лимонної кислоти та ретельно перемішайте.
Видалення накипу слід виконувати без меленої кави та без кавової капсули. Встановіть порожній відсік для фільтра з встановленим фільтром або порожній відсік для капсул у кавоварку. Поставте під носик стійку, стійку до гарячої води ємність, місткість якої перевищує кількість розчину в резервуарі.
Встановіть резервуар для розчину в еспресо-машину. Увімкніть еспресо-машину та зачекайте, поки весь розчин протікає через внутрішню систему подачі води та встановлений лоток для кави. Під час роботи не відкривайте кришку резервуара для води, не виймайте лоток для кави, не переміщуйте еспресо-машину та не торкайтеся будь-яких частин, з яких може витікати гаряча вода.
Після завершення циклу зачекайте, поки гаряча вода перестане текти з еспресо-машини. Вилийте використаний розчин і ретельно промийте контейнер і резервуар для води чистою водою.
Після видалення накипу промийте кавоварку чистою водою. Налийте 240 мл свіжої холодної води в резервуар для води, вставте резервуар назад у кавоварку та поставте чисту ємність під носик подачі води. Увімкніть кавоварку та зачекайте, поки вся вода протече через машину. Повторіть цей процес промивання щонайменше тричі або доки запах засобу для видалення накипу не зникне.
Якщо після видалення накипу потік води все ще слабкий або час заварювання значно довший, очищення можна повторити.

ТЕХНІЧНЕ ОБСЛУГОВУВАННЯ ТА ЗБЕРІГАННЯ

УВАГА! Перед чищенням або обслуговуванням кавоварки від'єднайте її від мережі живлення, вийміть акумулятор із гнізда та зачекайте, поки всі компоненти повністю охолонуть.

Після заварювання висипте мелену каву з фільтра або вийміть використану кавову капсулу. Помийте фільтр, контейнер для фільтра, контейнер для капсул, резервуар для води та кавову чашку теплою водою з м'яким мийним засобом, потім ретельно промийте чистою водою. Дайте помитим компонентам повністю висохнути перед повторним складанням. Не протирайте внутрішню частину резервуара для води ганчіркою, оскільки всередині можуть залишитися волокна.

Після завершення роботи перевірте технічний стан кавоварки, оглянувши її зовнішній вигляд. Перевірте корпус, ручку для перенесення, кабель живлення, вилку, розетку, гніздо для акумулятора, вимикач, резервуар для води, контейнери для кави та чашку для кави. Перевірте наявність тріщин, деформацій, ознак протікання, пошкоджень кабелю або інших видимих нерівностей.

Протирайте корпус еспресо-машини м'якою, злегка вологою тканиною. Не занурюйте еспресо-машину, акумулятор, зарядний пристрій, шнур живлення або вилку у воду чи інші рідини. Не використовуйте корозійні, абразивні, лужні, розчинні або агресивні дезінфікуючі засоби, оскільки вони можуть пошкодити поверхні виробу.

Протягом гарантійного терміну не розбирайте кавоварку та не замінюйте жодні компоненти. Виконуйте лише процедури очищення та обслуговування, описані в інструкції. Будь-які порушення, виявлені під час роботи або перевірки, слід розглядати як попередження про необхідність припинення використання та повернення виробу до сервісного центру.

Після використання кавоварку слід очистити, висушити та зберігати в сухому місці, захищеному від вологи та високих температур. Зберігайте батарею окремо від кавоварки.

PRODUKTO CHARAKTERISTIKOS

Šis belaidis kavos aparatas yra nešiojamas gaminys, skirtas maltai kavai ir kavos kapsulėms ruošti. Dėl maitinimo iš baterijos arba elektros tinklo, jį galima naudoti dirbtuvėse, garaže, sode ir kitose vietose už virtuvės ribų. Jo privalumus įvertins vartotojai, norintys greitai paruošti karštą kavą darbe ar laisvalaikiu. Tinkamas, patikimas ir saugus gaminio veikimas priklauso nuo tinkamo naudojimo, todėl:

Prieš naudojimą, prašome perskaityti visą vadovą ir jį išsaugoti.

Tiekėjas neatsako už jokią žalą, atsiradusią dėl šiame vadove pateiktų saugos taisyklių ir rekomendacijų nesilaikymo.

ĮRANGA

Gamyklinėje pakuotėje yra kavos aparatas ir kavos puodelis.

Atkreipkite dėmesį: gaminys su numeriu YT-82946 komplektuojamas be akumuliatoriaus ir įkrovimo stotelės.
Produktas, kurio katalogo numeris YT-82945, turi 4 Ah bateriją ir įkrovimo stotelę.

TECHNINIAI PARAMETRAI

Parametras	Matavimo vienetas	Vertė
Katalogo numeris		YT-82945, YT-82946
Akumuliatoriaus įtampa	[V d.c.]	18
Maitinimo įtampa	[V~]	220 - 240
Maitinimo tinklo dažnis	[Hz]	50 / 60
Nominali galia	[W]	220
Vandens bako dydis	[mL]	240
Kavos kapsulių skersmuo	[mm]	60
Mišios	[kg]	1,5
Baterija*		
- Baterijos tipas		Li-Ion
- Talpa	[Ah]	4
Įkroviklis*		
Įėjimo įtampa	[V~]	200 - 240
Tinklo dažnis	[Hz]	50 / 60
Nominali srovė	[A]	2
Izoliacijos klasė		II
Išėjimo įtampa	[V d.c.]	21,5
Išėjimo srovė	[A]	2,2
Įkrovimo laikas**	[h]	2

* tik modeliuose su baterija ir įkrovikliu
Nurodytas įkrovimo laikas taikomas tik lentelėje nurodytai akumuliatoriaus talpai.

SAUGOS ĮSPĖJIMAI

Prieš naudodami atidžiai perskaitykite naudojimo instrukciją ir kavos aparato valdiklius. Netinkamas naudojimas gali sukelti nudegimus, elektros smūgį, gaisrą arba sugadinti gaminį.
Kavos aparatą naudokite tik pagal paskirtį. Pastatykite gaminį ant kieto, lygaus ir stabilaus paviršiaus. Nestatykite kavos aparato ant karštų paviršių, šalia degiklių, viryklių, orkaičių ar kitų šilumos šaltinių. Nedėkite jokių daiktų ant veikiančio kavos aparato.
Ruošiant kavą, espreso aparato komponentai, karštas vanduo ir kava gali nudeginti. Nelieskite karštų paviršių. Neatidarykite vandens bakelio dangtelio, kai kava verdama. Neišimkite kavos stalčiaus ruošimo metu, nes gali išsilieti karštas vanduo arba kava.
Po kavos ruošimo palaukite bent 5 minutes prieš išimdami kavos kamerą arba pripildydami vandens rezervuarą. Kai kurie komponentai po naudojimo gali likti karšti.
Į bakelį pilkite tik šaltą, švarų vandenį. Nenaudokite pieno, gėrimų ar kitų skysčių. Neviršykite

maksimalaus bakelio talpos. Vandens perteklius gali pertekėti per perpildymo angą. Nepalikite vandens bakelyje ilgiau nei 24 valandas.
Kad sumažintumėte elektros smūgio riziką, nemerkite kavos aparato, maitinimo laido, kištuko, baterijos ar įkroviklio į vandenį ar kitus skysčius. Nenaudokite kavos aparato su pažeistu laidu, kištuku, maitinimo lizdu, baterijos lizdu ar baterija. Pažeidus, netinkamai veikiant ar užliejus elektros komponentus, nutraukite naudojimą ir grąžinkite gaminį į techninės priežiūros centrą.
Šį prietaisą gali naudoti 8 metų ir vyresni vaikai, jei jie yra prižiūrimi arba instruktuoti, kaip saugiai naudoti prietaisą, ir supranta su tuo susijusius pavojus. Vaikai negali valyti ir atlikti naudotojo priežiūros, nebent jiems yra 8 metai ir jie yra prižiūrimi. Laikykite prietaisą ir jo laidą vaikams iki 8 metų nepasiekiamoje vietoje.
Šį prietaisą gali naudoti asmenys, turintys ribotus fizinius, jutiminius ar protinius gebėjimus, arba asmenys, neturintys pakankamai patirties ir žinių, jei jie yra prižiūrimi arba instruktuoti, kaip saugiai naudoti prietaisą, ir supranta su tuo susijusią riziką.
Vaikams draudžiama žaisti su prietaisu.

BATERIJŲ VEIKIMAS

Baterijos įkrovimo saugos instrukcijos
Įspėjimas! Prieš įkraudami įsitikinkite, kad maitinimo šaltinio korpusas, laidas ir kištukas nėra įtrūkę ar pažeisti. Nenaudokite sugedusios ar pažeistos įkrovimo stotelės ar maitinimo šaltinio! Baterijoms įkrauti naudokite tik komplekte esančią įkrovimo stotelę ir maitinimo šaltinį. Naudojant kitą maitinimo šaltinį, galite sukelti gaisrą arba sugadinti įrankį. Bateriją galima įkrauti tik uždaroje, sausoje patalpoje, apsaugotoje nuo neteisėtos prieigos, ypač nuo vaikų. Nenaudokite įkrovimo stotelės ar maitinimo šaltinio be nuolatinės suaugusiųjų priežiūros! Jei reikia išeiti iš įkrovimo patalpos, atjunkite įkroviklį nuo elektros tinklo, ištraukdami maitinimo šaltinį iš sieninio lizdo. Jei pastebite iš įkroviklio sklindančius dūmus, įtartiną kvapą ir pan., nedelsdami atjunkite įkroviklį nuo sieninio lizdo! Įrenginys pristatomas su neįkrauta baterija, todėl prieš naudojimą ją reikia įkrauti pagal toliau aprašytą procedūrą, naudojant pridedamą maitinimo šaltinį ir įkrovimo stotelę. Ličio jonų baterijos neturi vadinamojo „atminties efekto“, todėl jas galima įkrauti bet kuriuo metu. Tačiau rekomenduojama bateriją iškrauti įprasto veikimo metu, o tada įkrauti iki pilnos talpos. Jei dėl veikimo pobūdžio tai neįmanoma padaryti kas kelis ar keliolika ciklų, ją reikėtų įkrauti bent kas kelis ar keliolika ciklų. Jokiomis aplinkybėmis baterijų negalima iškrauti trumpai sujungiant elektrodus, nes tai gali sukelti negrįžtamą žalą! Taip pat netikrinkite baterijos įkrovimo būsenos trumpai sujungdami elektrodus ir tikrindami, ar nėra kibirkščių.

Baterijos laikymas
Norėdami pailginti akumuliatoriaus tarnavimo laiką, užtikrinkite tinkamas laikymo sąlygas. Baterija gali atlaikyti maždaug 500 įkrovimo-iškrovimo ciklų. Bateriją reikia laikyti 0–30 laipsnių Celsijaus temperatūroje, o santykinė oro drėgmė – 50 %. Ilgalaikiam laikymui įkraukite bateriją maždaug iki 70 % talpos. Ilgesniam laikymui periodiškai, maždaug kartą per metus, įkraukite bateriją. Venkite per didelio akumuliatoriaus iškrovimo, nes tai sutrumpins jo tarnavimo laiką ir gali sukelti negrįžtamą žalą.
Laikymo metu akumuliatorius palaipsniui išsikraus dėl nuotėkio. Savaiminio išsikrovimo procesas priklauso nuo laikymo temperatūros: kuo aukštesnė temperatūra, tuo greitesnis išsikrovimas. Netinkamas akumuliatorių laikymas gali sukelti elektrolito nuotėkį. Nuotėkio atveju jį sustabdykite neutralizuojančia medžiaga. Patekus elektrolitui į akis, kruopščiai praplaukite vandeniu ir nedelsdami kreipkitės į gydytoją. **Nenaudokite įrankio su pažeista baterija.**
Kai baterija visiškai išsikrauna, ją reikia pristatyti į specializuotą atliekų surinkimo įmonę.

Baterijų transportavimas
Ličio jonų akumuliatoriai teisiškai laikomi pavojingomis medžiagomis. Įrankio naudotojas gali transportuoti įrankį su akumuliatoriumi arba pačius akumuliatorius keliais. Jokių papildomų reikalavimų nereikia. Jei transportavimas patikėtas trečiosioms šalims (pvz., kurjeriui), reikia laikytis pavojingų medžiagų transportavimo taisyklių. Prieš siunčiant, pasitarkite su kvalifikuotu asmeniu.
Draudžiama transportuoti pažeistus akumuliatorius. Transportavimo metu išimtus akumuliatorius reikia išimti iš įrankio, o atvirus kontaktus apsaugoti, pavyzdžiui, izoliacine juosta. Baterijas pritvirtinkite pakuotėje, kad transportavimo metu jos pakuotės viduje nejudėtų. Taip pat reikia laikytis nacionalinių pavojingų medžiagų transportavimo taisyklių.

Baterijos įkrovimas (II)
Įdėkite bateriją į įkrovimo lizdą.
Prijunkite įkroviklį prie maitinimo lizdo.

Šalia akumuliatoriaus lizdo yra indikatoriaus lemputė, rodanti įkroviklio veikimą, kaip aprašyta lentelėje „Įkroviklio veikimo indikatoriai“. Kai įkrovimas baigtas, atjunkite įkroviklį nuo elektros lizdo. Išimkite akumuliatorių iš įkrovimo stoties paspausdami ir laikydami akumuliatoriaus fiksatoriaus mygtuką, tada išstumkite akumuliatorių iš įkroviklio lizdo.

ĮKROVIKLIO VEIKIMO INDIKACIJA

YT-828498, YT-828499

Žalia spalva	Raudona spalva	Darbo statusas
nuolatinė šviesa		laukiama, kol įkraus akumuliatorių
	nuolatinė šviesa	akumuliatoriaus įkrovimas
nuolatinė šviesa		akumuliatorius įkrautas

YT-828500, YT-828501, YT-828502, YT-828503, YT-828504

Žalia spalva	Geltona spalva*	Raudona spalva	Darbo statusas
			laukiama, kol įkraus akumuliatorių
pulsuojantis			akumuliatoriaus įkrovimas
nuolatinė šviesa			akumuliatorius įkrautas
		pulsuojantis	akumuliatoriaus perkaitimas
		nuolatinė šviesa	akumuliatorius pažeistas
	pulsuojantis		įkroviklio perkaitimas
	nuolatinė šviesa		įkroviklis pažeistas

*tik modeliuose, kurių katalogo numeris YT-828502

PRODUKTO PALAIKYMAS

PASTABA! Visus paruošimo, valymo, priežiūros ir komponentų keitimo darbus reikia atlikti išjungus gaminį ir atjungus jį nuo elektros tinklo arba išėmus bateriją iš baterijos lizdo.

Prieš pirmą kartą naudojant
Prieš pirmą kartą naudodami, nuimkite visas pakavimo medžiagas ir patikrinkite, ar kavos aparatas nepažeistas. Korpusą nuvalykite minkšta, šiek tiek drėgna šluoste. Vandens bakelį, kavos stalčius, filtrą, kavos puodelį su dangteliu ir matavimo šaukštą nuplaukite šiltu vandeniu ir švelniu plovikliu. Tada kruopščiai nuskalaukite ir leiskite visiškai išdžiūti.
Prieš ruošdami pirmąją kavą, išskalaukite kavos aparato vidinę sistemą. Į vandens baką įpilkite 240 ml šviežio, šalto vandens. Nedėkite kavos tirščių ar kavos kapsulių. Įjunkite kavos aparatą ir palaukite, kol visas vanduo sutekės į puodelį. Išpilkite vandenį. Pakartokite šį procesą bent dar du kartus.
Atlikite tą patį skalavimą po ilgesnio kavos aparato laikymo.

Prijungimas prie elektros tinklo (III)
Prieš prijungdami kavos aparatą prie elektros tinklo, patikrinkite, ar nepažeisti kavos aparato maitinimo laidas, kištukas ir lizdas. Prijunkite maitinimo laidą prie kavos aparato maitinimo lizdo, tada įkiškite kištuką į elektros lizdą, kurio įtampa atitinka gaminio įtampą. Maitinimo laidą nutieskite taip, kad jis neliestų karštų paviršių ir netrukdytų kavos aparato veikimui.
Po naudojimo atjunkite kavos aparatą nuo elektros tinklo. Visada ištraukite kištuką iš lizdo, laikydami už korpuso. Netraukite už laido. Nenaudokite kavos aparato su pažeistu maitinimo laidu, kištuku ar lizdu.

Akumuliatoriaus jungtis (III)
Įkiškite akumuliatorių į maitinimo lizdą, kol užsifiksuos akumuliatoriaus skląsčiai. Įsitikinkite, kad akumuliatorius veikimo metu neišslys. Atjunkite akumuliatorių paspausdami skląstį ir išstumdami jį iš korpuso.
Įrankį galima maitinti pridedama baterija arba viena iš šių YATO 18 V ličio jonų baterijų: YT-828461, YT-828462, YT-828463, YT-828464 ir YT-828465, kurias galima įkrauti tik YATO YT-828498, YT-828499, YT-828500, YT-828501, YT-828502, YT-828503 ir YT-828504 įkrovikliais. Draudžiama naudoti kitas baterijas su skirtinga vardine įtampa ir kurios netinka įrankio baterijos lizdui. Draudžiama modifikuoti lizdą ir (arba) bateriją, kad jos tiktų jiems.

Kavos ruošimas
Pastatykite kavos aparatą ant lygaus, stabilaus ir karščiui atsparaus paviršiaus. Prieš naudodami įsitikinkite, kad vandens bakelis, pasirinktas kavos stalčius ir kavos puodelis yra tinkamai įdėti ir švarūs.
Atidarykite vandens bakelio dangtelį ir išimkite bakelį. Įpilkite šviežio, šalto vandens į bakelį. Nenaudokite karšto vandens, pieno ar kitų skysčių. Vandens kiekį reguliuokite pagal ruošiamos kavos kiekį. Maltai kavai rekomenduojama naudoti maždaug 160 ml vandens. Kavos kapsulėms rekomenduojama naudoti maždaug 120 ml vandens. Neviršykite maksimalios bakelio talpos – 240 ml, nes iš aparato gali ištekėti vandens perteklius. Įstatykite bakelį atgal į aparatą ir uždarykite dangtelį (IV).

Jei ruošiate maltą kavą, išimkite kavos filtro stalčių, į filtrą įpilkite vieną ar du kaušelius maltos kavos ir uždarykite stalčių (V). Nepilkite per daug kavos, nes dėl to filtras gali perpildyti kavą ir vanduo gali tekėti netinkamai.
Ruošiant kavą naudojant kavos kapsulę, įdėkite vieną kapsulę į kapsulių stalčiuką (VI). Nenaudokite pažeistų kapsulių ir nedėkite daugiau nei vienos kapsulės. Kapsulė turi būti lygi, be užsilenkusių kraštų.
Įstatykite paruoštą kavos stalčių į kavos aparatą. Padėkite kavos puodelį ant pagrindo po kavos snapeliu. Prieš pradėdami patikrinkite, ar puodelis stabilus ir yra tiesiai po snapeliu.
Prijunkite kavos aparatą prie elektros tinklo arba įdėkite įkrautą bateriją. Paspauskite maitinimo mygtuką. Baigę darbą, neatidarykite vandens bako dangtelio, neišimkite įdėto kavos stalčiaus ir nejudinkite kavos aparato. Ruošimo metu iš kavos aparato teka karštas vanduo ir kava, kurie gali nudeginti.
Kai virimas bus baigtas, kavos aparatas automatiškai išsijungs. Norėdami anksčiau laiko sustabdyti virimą, dar kartą paspauskite maitinimo mygtuką. Baigę atsargiai nuimkite puodelį nuo pagrindo. Būkite atsargūs, nes kava ir komponentai šalia snapelio gali būti karšti.
Po kavos ruošimo palaukite bent 5 minutes prieš išimdami kavos stalčių arba pripildydami vandens rezervuarą. Iš kavos stalčiaus vis dar gali ištekėti karštos kavos lašai. Prieš kitą kartą naudodami ištuštinkite filtrą arba išimkite panaudotą kavos kapsulę ir nuplaukite dalis, kurios liečiasi su kava.

Kavos aparato valymas nuo mineralinių nuosėdų
Po ilgo naudojimo vidinėje vandens sistemoje gali kauptis mineralinės nuosėdos. Tai gali pailginti plikymo laiką, sumažinti vandens srautą arba pakenkti kavos skoniui. Kalkių nuosėdų kaupimąsi galima sumažinti naudojant filtruotą vandenį.
Nukalkinimui rekomenduojama naudoti paruoštus produktus, skirtus kavos aparatams. Nukalkinimo tirpalą paruoškite pagal gamintojo instrukcijas. Nenaudokite kaustinių, abrazyvinių, tirpiklių pagrindu pagamintų priemonių ar produktų, kurie nėra specialiai skirti kavos aparatų valymui.
Jei neturite paruošto tirpalo, galite pasigaminti naminį nukalkinimo tirpalą iš vandens ir citrinos rūgšties. Į vandens baką įpilkite 240 ml šviežio vandens, įpilkite 5 g citrinos rūgšties ir gerai išmaišykite.
Nukalkinimą reikia atlikti be maltos kavos ir be kavos kapsulės. Į kavos aparatą įstatykite tuščią filtro stalčių su įmontuotu filtru arba tuščią kapsulių stalčių. Po snapeliu padėkite stabilų, karštam vandeniui atsparų indą, kurio talpa būtų didesnė nei tirpalo kiekis rezervuare. Įstatykite tirpalo bakelį į espreso aparatą. Įjunkite espreso aparatą ir palaukite, kol visas tirpalas pratekės per vidinę vandens sistemą ir įrengtą kavos stalčių. Veikimo metu neatidarykite vandens bakelio dangtelio, neišimkite kavos stalčiaus, nejudinkite espreso aparato ir nelieskite jokių dalių, iš kurių gali tekėti karštas vanduo.
Pasibaigus ciklui, palaukite, kol iš espreso aparato nustos tekėti karštas vanduo. Išpilkite panaudotą tirpalą ir kruopščiai išskalaukite indą bei vandens rezervuarą švariu vandeniu.
Po nukalkinimo kavos aparatą perplaukite švariu vandeniu. Į vandens bakelį įpilkite 240 ml šviežio, šalto vandens, įstatykite bakelį atgal į kavos aparatą ir padėkite švarų indą po snapeliu. Įjunkite kavos aparatą ir palaukite, kol visas vanduo nutekės. Kartokite šį skalavimo procesą bent tris kartus arba tol, kol nebebus juntamas nukalkinimo priemonės kvapas.
Jei po nukalkinimo vandens srautas vis dar silpnas arba plikymo laikas gerokai pailgėja, valymą galima pakartoti.

PRIEŽIŪRA IR LAIKYMAS

ATSARGIAI! Prieš valydami arba atlikdami kavos aparato techninę priežiūrą, atjunkite jį nuo elektros tinklo, išimkite bateriją iš akumuliatoriaus lizdo ir palaukite, kol visi komponentai visiškai atvės.
Baigę ruošti kavą, išpilkite maltą kavą iš filtro arba išimkite panaudotą kavos kapsulę. Filtrą, filtro stalčiuką, kapsulių stalčiuką, vandens rezervuarą ir kavos puodelį nuplaukite šiltu vandeniu ir švelniu plovikliu, tada kruopščiai nuskalaukite švariu vandeniu. Prieš surinkdami, leiskite išplautiems komponentams visiškai išdžiūti. Nevalykite vandens rezervuaro vidaus šluoste, nes viduje gali likti pluoštų.
Baigę darbus, patikrinkite kavos aparato techninę būklę vizualiai apžiūrėdami išorę. Patikrinkite korpusą, nešimo rankeną, maitinimo laidą, kištuką, maitinimo lizdą, akumuliatoriaus lizdą, jungiklį, vandens baką, kavos stalčius ir kavos puodelį. Patikrinkite, ar nėra įtrūkimų, deformacijų, nuotėkio požymių, laido pažeidimų ar kitų matomų nelygumų.
Espreso aparato korpusą valykite minkšta, šiek tiek drėgna šluoste. Nemerkite espreso aparato, akumuliatoriaus, įkroviklio, maitinimo laido ar kištuko į vandenį ar kitus skysčius. Nenaudokite ėsdinančių, abrazyvinių, šarminių, tirpiklių ar agresyvių dezinfekavimo priemonių, nes jos gali pažeisti gaminio paviršius.
Garantiniu laikotarpiu neardykite kavos aparato ir nekeiskite jokių jo dalių. Atlikite tik vadove aprašytas valymo ir priežiūros procedūras. Bet kokie veikimo ar apžiūros metu pastebėti pažeidimai turėtų būti laikomi įspėjimu nutraukti naudojimą ir grąžinti gaminį į techninės priežiūros centrą.
Po naudojimo kavos aparatą reikia išvalyti, išdžiovinti ir laikyti sausoje vietoje, apsaugotoje nuo drėgmės ir aukštos temperatūros. Bateriją laikykite atskirai nuo kavos aparato.

PRODUKTA RAKSTUROJUMS

Šis bezvadu/bezvadu kafijas automāts ir pārnēsājams produkts, kas paredzēts maltas kafijas un kafijas kapsulu pagatavošanai. Pateicoties akumulatora vai elektrotīkla barošanai, to var izmantot darbnīcā, garāžā, dārzā un citās vietās ārpus virtuves. Tā priekšrocības novērtēs lietotāji, kuri vēlas ātri pagatavot karstu kafiju darbā vai atpūtā. Pareiza, uzticama un droša produkta darbība ir atkarīga no pareizas lietošanas, tāpēc:

Pirms lietošanas, lūdzu, izlasiet visu lietošanas instrukciju un saglabājiet to.

Piegādātājs neatbild par jebkādiem zaudējumiem, kas radušies šajā rokasgrāmatā sniegto drošības noteikumu un ieteikumu neievērošanas rezultātā.

APRĪKOJUMS

Rūpnīcas iepakojumā ietilpst kafijas automāts un kafijas krūze.

Lūdzu, ņemiet vērā: produkta numurs YT-82946 nav aprīkots ar akumulatoru un uzlādes staciju.
Produkts ar kataloga numuru YT-82945 ir aprīkots ar 4 Ah akumulatoru un uzlādes staciju.

TEHNISKIE PARAMETRI

Parametrs	Mērvienība	Vērtība
Kataloga numurs		YT-82945, YT-82946
Akumulatora spriegums	[V d.c.]	18
Tīkla spriegums	[V~]	220 - 240
Tīkla frekvence	[Hz]	50 / 60
Nominālā jauda	[W]	220
Ūdens tvertnes izmērs	[mL]	240
Kafijas kapsulu diametrs	[mm]	60
Masa	[kg]	1,5
Akumulators*		
- Akumulatora tips		Li-Ion
- Ietilpība	[Ah]	4
Lādētājs*		
Ieejas spriegums	[V~]	200 - 240
Tīkla frekvence	[Hz]	50 / 60
Nominālā strāva	[A]	2
Izolācijas klase		II
Izejas spriegums	[V d.c.]	21,5
Izejas strāva	[A]	2,2
Uzlādes laiks**	[h]	2

* tikai modeļiem, kas aprīkoti ar akumulatoru un lādētāju
Norādītais uzlādes laiks attiecas tikai uz tabulā norādīto akumulatora ietilpību.

DROŠĪBAS BRĪDINĀJUMI

Pirms lietošanas rūpīgi izlasiet lietošanas instrukciju un kafijas automāta vadības elementus. Nepareiza lietošana var izraisīt apdegumus, elektriskās strāvas triecienu, ugunsgrēku vai produkta bojājumus.
Izmantojiet kafijas automātu tikai paredzētajam mērķim. Novietojiet ierīci uz cietas, līdzenas un stabilas virsmas. Nenovietojiet kafijas automātu uz karstām virsmām, degļu, plīšu, cepeškrāsns vai citu siltuma avotu tuvumā. Nenovietojiet uz kafijas automāta nekādus priekšmetus, kamēr tas darbojas.
Espresso automāta detaļas, karstais ūdens un kafija brūvēšanas laikā var izraisīt apdegumus. Nepieskarieties karstām virsmām. Neatveriet ūdens tvertnes vāku, kamēr darbojas kafija. Neizņemiet kafijas atvilktni brūvēšanas laikā, jo karsts ūdens vai kafija var izlīst.

Pēc kafijas pagatavošanas nogaidiet vismaz 5 minūtes, pirms izņemat kafijas kameru vai uzpildāt ūdens tvertni. Dažas sastāvdaļas pēc lietošanas var palikt karstas.
Tvertni piepildiet tikai ar aukstu, tīru ūdeni. Nelietojiet pienu, dzērienus vai citus šķidrumus. Nepārsniedziet maksimālo tvertnes ietilpību. Liekais ūdens var pārplūst caur pārplūdes atveri. Neatstājiet ūdeni tvertnē ilgāk par 24 stundām.
Lai samazinātu elektriskās strāvas trieciena risku, neiegremdējiet kafijas automātu, strāvas vadu, kontaktdakšu, akumulatoru vai lādētāju ūdenī vai citos šķidrumos. Nelietojiet kafijas automātu ar bojātu vadu, kontaktdakšu, strāvas kontaktligzdu, akumulatora kontaktligzdu vai akumulatoru. Bojājumu, nepareizas darbības vai elektrisko komponentu applūšanas gadījumā pārtrauciet lietošanu un atgrieziet produktu servisa centrā.
Šo ierīci drīkst lietot bērni no 8 gadu vecuma, ja vien viņi tiek uzraudzīti vai ir instruēti par ierīces drošu lietošanu un saprot ar to saistītos riskus. Tīrīšanu un lietotāja apkopi nedrīkst veikt bērni, ja vien viņi nav sasnieguši 8 gadu vecumu un netiek uzraudzīti. Sargājiet ierīci un tās vadu bērniem, kas jaunāki par 8 gadiem, nepieejamā vietā.
Ierīci drīkst lietot personas ar ierobežotām fiziskām, sensoriskām vai garīgām spējām vai personas, kurām trūkst pieredzes un zināšanu, ja tās tiek uzraudzītas vai ir instruētas par ierīces drošu lietošanu un izprot ar to saistītos riskus.
Bērni nedrīkst spēlēties ar ierīci.

DARBĪBA AR AKUMULATORU

Akumulatora uzlādes drošības instrukcijas
Brīdinājums! Pirms uzlādes pārliecinieties, vai barošanas bloka korpuss, kabelis un kontaktdakša nav saplaisājuši vai bojāti. Nelietojiet bojātu uzlādes staciju vai barošanas bloku! Akumulatoru uzlādēšanai izmantojiet tikai komplektā iekļauto uzlādes staciju un barošanas bloku. Cita barošanas bloka lietošana var izraisīt ugunsgrēku vai sabojāt instrumentu. Akumulatora uzlāde jāveic tikai slēgtā, sausā telpā, kas ir aizsargāta no nesankcionētas piekļuves, īpaši bērniem. Nelietojiet uzlādes staciju vai barošanas bloku bez pastāvīgas pieaugušo uzraudzības! Ja jums ir jāatstāj uzlādes telpa, atvienojiet lādētāju no elektrotīkla, atvienojot barošanas bloku no sienas kontaktligzdas. Ja pamanāt no lādētāja nākošus dūmus, aizdomīgu smaku utt., nekavējoties atvienojiet lādētāju no sienas kontaktligzdas! Ierīce tiek piegādāta ar neuzlādētu akumulatoru, tāpēc pirms lietošanas tā jāuzlādē saskaņā ar tālāk aprakstīto procedūru, izmantojot komplektā iekļauto barošanas bloku un uzlādes staciju. Litija jonu akumulatoriem nepiemīt tā sauktais „atmiņas efekts", kas ļauj tos uzlādēt jebkurā laikā. Tomēr ieteicams akumulatoru izlādēt normālas darbības laikā un pēc tam uzlādēt līdz pilnai ietilpībai. Ja darbības rakstura dēļ tas nav iespējams ik pēc dažiem vai divpadsmit cikliem, tas jāuzlādē vismaz ik pēc dažiem līdz divpadsmit cikliem. Nekādā gadījumā akumulatorus nedrīkst izlādēt, īssavienojot elektrodus, jo tas rada neatgriezeniskus bojājumus! Tāpat nepārbaudiet akumulatora uzlādes stāvokli, īssavienojot elektrodus un pārbaudot, vai nav dzirksteļu.

Akumulatora uzglabāšana
Lai pagarinātu akumulatora kalpošanas laiku, nodrošiniet atbilstošus uzglabāšanas apstākļus. Akumulators var izturēt aptuveni 500 uzlādes un izlādes ciklus. Akumulators jāuzglabā temperatūras diapazonā no 0 līdz 30 grādiem pēc Celsija, ar relatīvo mitrumu 50%. Ilgstošai uzglabāšanai uzlādējiet akumulatoru līdz aptuveni 70% ietilpībai. Ilgākai uzglabāšanai periodiski uzlādējiet akumulatoru, aptuveni reizi gadā. Izvairieties no akumulatora pārmērīgas izlādes, jo tas saīsinās tā kalpošanas laiku un var radīt neatgriezeniskus bojājumus. Uzglabāšanas laikā akumulators pakāpeniski izlādēsies noplūdes dēļ. Pašizlādes process ir atkarīgs no uzglabāšanas temperatūras: jo augstāka temperatūra, jo ātrāka izlāde. Nepareiza akumulatoru uzglabāšana var izraisīt elektrolīta noplūdi. Noplūdes gadījumā ierobežojiet noplūdi ar neitralizējošu līdzekli. Ja elektrolīts nokļūst acīs, rūpīgi izskalojiet tās ar ūdeni un nekavējoties meklējiet medicīnisko palīdzību. **Nelietojiet instrumentu ar bojātu akumulatoru.**
Kad akumulators ir pilnībā izlādējies, tas jānogādā specializētā atkritumu savākšanas punktā.

Akumulatora transportēšana
Litija jonu akumulatori juridiski tiek uzskatīti par bīstamiem materiāliem. Instrumenta lietotājs var pārvadāt instrumentu kopā ar akumulatoru vai pašus akumulatorus pa autoceļiem. Nav papildu prasību. Ja transportēšana tiek uzticēta trešajām personām (piemēram, ar kurjeru), jāievēro noteikumi, kas reglamentē bīstamo materiālu pārvadāšanu. Pirms nosūtīšanas, lūdzu, konsultējieties ar kvalificētu personu. Bojātu akumulatoru transportēšana ir aizliegta. Transportēšanas laikā izņemtie akumulatori ir jāizņem no instrumenta, un atklātie kontakti ir jāaizsargā, piemēram, ar izolācijas lenti. Nostipriniet akumulatorus iepakojumā tā, lai tie transportēšanas laikā iepakojuma iekšpusē nepārvietotos. Jāievēro arī valsts noteikumi par bīstamo vielu pārvadāšanu.

Akumulatora uzlāde (II)
Ievietojiet akumulatoru lādētāja ligzdā.
Pievienojiet lādētāju strāvas kontaktligzdai.
Blakus akumulatora slotam atrodas indikatora lampiņa, kas norāda lādētāja darbību, kā aprakstīts tabulā „Lādētāja darbības indikatori". Kad uzlāde ir pabeigta, atvienojiet lādētāju no elektrotīkla kontaktligzdas. Izņemiet akumulatoru no uzlādes stacijas, nospiežot un turot akumulatora fiksatora pogu, un pēc tam izbīdiet akumulatoru no lādētāja slota.

LĀDĒTĀJA DARBĪBAS INDIKACIJA

YT-828498, YT-828499

Zaļa krāsa	Sarkana krāsa	Darba statuss
nepārtraukta gaisma		gaida, kamēr akumulators uzlādējas
	nepārtraukta gaisma	akumulatora uzlāde
nepārtraukta gaisma		akumulators uzlādēts

YT-828500, YT-828501, YT-828502, YT-828503, YT-828504

Zaļa krāsa	Dzeltena krāsa*	Sarkana krāsa	Darba statuss
			gaida, kamēr akumulators uzlādējas
pulsējošs			akumulatora uzlāde
nepārtraukta gaisma			akumulators uzlādēts
		pulsējošs	akumulatora pārkaršana
		nepārtraukta gaisma	akumulators ir bojāts
	pulsējošs		lādētāja pārkaršana
	nepārtraukta gaisma		lādētājs ir bojāts

*tikai modeļiem ar kataloga numuru YT-828502

PRODUKTA ATBALSTS

PIEZĪME! Visas sagatavošanas, tīrīšanas, apkopes un komponentu nomaiņas darbības jāveic, kad izstrādājums ir izslēgts un atvienots no elektrotīkla vai arī akumulators ir izņemts no akumulatora nodalījuma.

Pirms pirmās lietošanas reizes
Pirms pirmās lietošanas reizes noņemiet visus iepakojuma materiālus un pārbaudiet, vai kafijas automāts nav bojāts. Noslaukiet korpusu ar mīkstu, viegli mitru drānu. Nomazgājiet ūdens tvertni, kafijas atvilktnes, filtru, kafijas krūzi ar vāku un mērkaroti ar siltu ūdeni un maigu mazgāšanas līdzekli. Pēc tam rūpīgi noskalojiet un ļaujiet pilnībā nožūt.
Pirms pirmās kafijas pagatavošanas izskalojiet kafijas automāta iekšējo sistēmu. Ielejiet ūdens tvertnē 240 ml svaiga, auksta ūdens. Nepievienojiet kafijas biezumus vai kafijas kapsulas. Ieslēdziet kafijas automātu un pagaidiet, līdz viss ūdens ir ietecējis krūzē. Izlejiet ūdeni. Atkārtojiet šo procesu vismaz vēl divas reizes.
Pēc ilgākas kafijas automāta uzglabāšanas veiciet tādu pašu skalošanu.

Pievienošana elektrotīklam (III)
Pirms kafijas automāta pievienošanas elektrotīklam pārbaudiet, vai kafijas automāta strāvas vads, kontaktdakša un kontaktligzda nav bojāti. Pievienojiet strāvas vadu kafijas automāta kontaktligzdai un pēc tam ievietojiet kontaktdakšu strāvas kontaktligzdā ar spriegumu, kas atbilst ierīces nominālajam spriegumam. Novietojiet strāvas vadu tā, lai tas nepieskartos karstām virsmām un netraucētu kafijas automāta darbību.
Pēc lietošanas atvienojiet kafijas automātu no elektrotīkla. Vienmēr izņemiet kontaktdakšu no kontaktligzdas, satverot to aiz korpusa. Neraujiet aiz vada. Nelietojiet kafijas automātu ar bojātu strāvas vadu, kontaktdakšu vai kontaktligzdu.

Akumulatora pieslēgums (III)
Ievietojiet akumulatoru strāvas kontaktligzdā, līdz akumulatora fiksatori nofiksējas. Pārliecinieties, ka akumulators darbības laikā neizslīd. Atvienojiet akumulatoru, nospiežot fiksatoru un pēc tam izbīdot to no korpusa.
Instrumentu var darbināt ar komplektā iekļauto akumulatoru vai vienu no šādiem YATO 18 V litija jonu akumulatoriem: YT-828461, YT-828462, YT-828463, YT-828464 un YT-828465, kurus var uzlādēt tikai ar YATO YT-828498, YT-828499, YT-828500, YT-828501, YT-828502, YT-828503 un YT-828504 lādētājiem. Ir aizliegts lietot citus akumulatorus ar atšķirīgu nominālo spriegumu un tādus, kas neatbilst instrumenta akumulatora ligzdai. Ligzdas un/vai akumulatora modifikācija, lai tie atbilstu tiem, ir aizliegta.

Kafijas pagatavošana
Novietojiet kafijas automātu uz līdzenas, stabilas un karstumizturīgas virsmas. Pirms lietošanas pārliecinieties, vai ūdens tvertne, izvēlētā kafijas atvilktne un kafijas krūze ir pareizi uzstādītas un tīras.

Atveriet ūdens tvertnes vāku un izņemiet tvertni. Ielejiet tvertnē svaigu, aukstu ūdeni. Nelietojiet karstu ūdeni, pienu vai citus šķidrumus. Pielāgojiet ūdens daudzumu pagatavojamajai kafijai. Maltai kafijai ieteicams izmantot aptuveni 160 ml ūdens. Kafijas kapsulām ieteicams izmantot aptuveni 120 ml ūdens. Nepārsniedziet maksimālo tvertnes ietilpību 240 ml, jo no ierīces var noplūst liekais ūdens. Ievietojiet tvertni atpakaļ ierīcē un aizveriet vāku (IV).
Ja gatavojat maltu kafiju, izņemiet kafijas filtra atvilktni, ieberiet filtrā vienu vai divas mērkarotes maltas kafijas un pēc tam aizveriet atvilktni (V). Nepievienojiet pārāk daudz kafijas, jo tas var izraisīt filtra pārplūšanu un nepareizu ūdens plūsmu.
Gatavojot kafiju, izmantojot kapsulu, ievietojiet vienu kapsulu kapsulu atvilktnē (VI). Nelietojiet bojātas kapsulas un neievietojiet vairāk par vienu kapsulu. Kapsulai jāatrodas plakaniski, bez saritinātām malām.
Ievietojiet sagatavoto kafijas atvilktni kafijas automātā. Novietojiet kafijas krūzi uz pamatnes zem kafijas snīpja. Pirms sākat darbu, pārliecinieties, vai krūze ir stabila un atrodas tieši zem snīpja.
Pievienojiet kafijas automātu elektrotīklam vai ievietojiet uzlādētu akumulatoru. Nospiediet ieslēgšanas/izslēgšanas pogu. Kad darbība ir pabeigta, neatveriet ūdens tvertnes vāku, neizņemiet uzstādīto kafijas atvilktni un nepārvietojiet kafijas automātu. Pagatavošanas laikā no kafijas automāta tek karsts ūdens un kafija, kas var izraisīt applaucēšanos.
Kad brūvēšana ir pabeigta, kafijas automāts automātiski izslēgsies. Lai priekšlaicīgi pārtrauktu brūvēšanu, vēlreiz nospiediet ieslēgšanas/izslēgšanas pogu. Kad brūvēšana ir pabeigta, uzmanīgi noņemiet krūzi no pamatnes. Esiet uzmanīgi, jo kafija un sastāvdaļas snīpja tuvumā var būt karstas.
Pēc kafijas pagatavošanas nogaidiet vismaz 5 minūtes, pirms izņemat kafijas atvilktni vai uzpildāt ūdens tvertni. No kafijas atvilktnes joprojām var tecēt karstas kafijas pilieni. Pirms nākamās lietošanas reizes iztukšojiet filtru vai izņemiet izmantoto kapsulu un pēc tam noskalojiet daļas, kas nonāk saskarē ar kafiju.

Kafijas automāta tīrīšana no minerālu nogulsnēm
Pēc ilgstošas lietošanas iekšējā ūdens sistēmā var uzkrāties minerālu nogulsnes. Tas var pagarināt brūvēšanas laiku, samazināt ūdens plūsmu vai pasliktināt kafijas garšu. Kaļķakmens uzkrāšanos var samazināt, izmantojot filtrētu ūdeni.
Atkaļķošanai ieteicams izmantot kafijas automātiem paredzētus gatavus līdzekļus. Sagatavojiet atkaļķošanas šķīdumu saskaņā ar ražotāja norādījumiem. Nelietojiet kodīgus, abrazīvus, uz šķīdinātājiem balstītus līdzekļus vai produktus, kas nav īpaši paredzēti kafijas automātu tīrīšanai.
Ja jums nav gatava šķīduma, varat pagatavot mājās gatavotu atkaļķošanas šķīdumu no ūdens un citronskābes. Ielejiet ūdens tvertnē 240 ml svaiga ūdens, pievienojiet 5 g citronskābes un rūpīgi samaisiet.
Atkaļķošana jāveic bez maltas kafijas un kafijas kapsulas. Kafijas automātā ievietojiet tukšu filtra atvilktni ar uzstādītu filtru vai tukšu kapsulu atvilktni. Zem snīpja novietojiet stabilu, karstam ūdenim izturīgu trauku, kura tilpums ir lielāks par rezervuārā esošā šķīduma daudzumu.
Uzstādiet šķīduma tvertni espresso automātā. Ieslēdziet espresso automātu un pagaidiet, līdz viss šķīdums ir izplūdis caur iekšējo ūdens sistēmu un uzstādīto kafijas atvilktni. Darbības laikā neatveriet ūdens tvertnes vāku, neizņemiet kafijas atvilktni, nepārvietojiet espresso automātu un nepieskarieties nevienai detaļai, no kuras varētu tecēt karsts ūdens.
Pēc cikla pabeigšanas pagaidiet, līdz no espresso automāta pārstāj tecēt karsts ūdens. Izlejiet izmantoto šķīdumu un rūpīgi izskalojiet trauku un ūdens rezervuāru ar tīru ūdeni.
Pēc atkaļķošanas izskalojiet kafijas automātu ar tīru ūdeni. Ielejiet ūdens tvertnē 240 ml svaiga, auksta ūdens, ievietojiet tvertni atpakaļ kafijas automātā un novietojiet tīru trauku zem snīpja. Ieslēdziet kafijas automātu un pagaidiet, līdz viss ūdens ir iztecējis cauri ierīcei. Atkārtojiet šo skalošanas procesu vismaz trīs reizes vai līdz brīdim, kad atkaļķošanas līdzekļa smarža vairs nav jūtama.
Ja pēc atkaļķošanas ūdens plūsma joprojām ir vāja vai brūvēšanas laiks ir ievērojami ilgāks, tīrīšanu var atkārtot.

APKOPE UN GLABĀŠANA

UZMANĪBU! Pirms kafijas automāta tīrīšanas vai apkopes atvienojiet to no elektrotīkla, izņemiet akumulatoru no akumulatora ligzdas un pagaidiet, līdz visas sastāvdaļas ir pilnībā atdzisušas.
Pēc kafijas pagatavošanas izberiet malto kafiju no filtra vai izņemiet izmantoto kafijas kapsulu. Nomazgājiet filtru, filtra atvilktni, kapsulu atvilktni, ūdens tvertni un kafijas krūzi ar siltu ūdeni un maigu mazgāšanas līdzekli, pēc tam rūpīgi noskalojiet ar tīru ūdeni. Pirms atkārtotas salikšanas ļaujiet nomazgātajām sastāvdaļām pilnībā nožūt. Nenoslaukiet ūdens tvertnes iekšpusi ar drānu, jo iekšpusē var palikt šķiedras.
Pēc darba pabeigšanas pārbaudiet kafijas automāta tehnisko stāvokli, vizuāli apskatot tā ārpusi. Pārbaudiet korpusu, pārnēsāšanas rokturi, strāvas kabeli, kontaktdakšu, strāvas kontaktligzdu, akumulatora ligzdu, slēdzi, ūdens tvertni, kafijas atvilktnes un kafijas krūzi. Pārbaudiet, vai nav plaisu, deformāciju, noplūžu pazīmju, vada bojājumu vai citu redzamu neatbilstību.
Espresso automāta korpusu tīriet ar mīkstu, viegli mitru drānu. Nemērciet espresso automātu, akumulatoru, lādētāju, strāvas vadu vai kontaktdakšu ūdenī vai citos šķidrumos. Nelietojiet kodīgus, abrazīvus, sārmainus, šķīdinātājus vai agresīvus dezinfekcijas līdzekļus, jo tie var sabojāt produkta virsmas.
Garantijas laikā neizjauciet kafijas automātu un nemainiet tā detaļas. Veiciet tikai rokasgrāmatā aprakstītās tīrīšanas un apkopes procedūras. Jebkuras neatbilstības, kas novērotas darbības vai pārbaudes laikā, jāuzskata par brīdinājumu pārtraukt lietošanu un atgriezt ierīci servisa centrā.
Pēc lietošanas kafijas automāts ir jātīra, jāizžāvē un jāuzglabā sausā vietā, sargājot no mitruma un augstas temperatūras. Uzglabājiet akumulatoru atsevišķi no kafijas automāta.

CHARAKTERISTIKA PRODUKTU

Tento bezdrátový/bezdrátový kávovar je přenosný produkt určený k přípravě mleté kávy a kávových kapslí. Díky napájení z baterie nebo ze sítě jej lze použít v dílně, garáži, na zahradě a na dalších místech mimo kuchyň. Jeho výhody ocení uživatelé, kteří si chtějí rychle připravit horkou kávu v práci nebo ve volném čase. Správný, spolehlivý a bezpečný provoz produktu závisí na správném používání, proto:

Před použitím si prosím přečtěte celý návod k použití a uschovejte si jej.

Dodavatel nenese odpovědnost za žádné škody vzniklé v důsledku nedodržení bezpečnostních předpisů a doporučení uvedených v této příručce.

ZAŘÍZENÍ

Tovární balení obsahuje kávovar a hrnek na kávu.

Upozornění: Produkt s číslem YT-82946 není vybaven baterií a nabíjecí stanicí.
Produkt s katalogovým číslem YT-82945 je vybaven 4Ah baterií a nabíjecí stanicí.

TECHNICKÉ PARAMETRY

Parametr	Jednotka měření	Hodnota
Katalogové číslo		YT-82945, YT-82946
Napětí baterie	[V d.c.]	18
Síťové napětí	[V~]	220 - 240
Síťová frekvence	[Hz]	50 / 60
Jmenovitý výkon	[W]	220
Velikost vodní nádrže	[mL]	240
Průměr kávových kapslí	[mm]	60
Mše	[kg]	1,5
Baterie*		
- Typ baterie		Li-Ion
- Kapacita	[Ah]	4
Nabíječka*		
Vstupní napětí	[V~]	200 - 240
Frekvence sítě	[Hz]	50 / 60
Jmenovitý proud	[A]	2
Třída izolace		II
Výstupní napětí	[V d.c.]	21,5
Výstupní proud	[A]	2,2
Doba nabíjení**	[h]	2

* pouze u modelů vybavených baterií a nabíječkou
** Uvedená doba nabíjení platí pouze pro kapacitu baterie uvedenou v tabulce

BEZPEČNOSTNÍ VAROVÁNÍ

Před použitím si pečlivě přečtěte návod k obsluze a ovládací prvky kávovaru. Nesprávné použití může vést k popáleninám, úrazu elektrickým proudem, požáru nebo poškození výrobku.
Kávovar používejte pouze k určenému účelu. Umístěte výrobek na tvrdý, rovný a stabilní povrch. Neumisťujte kávovar na horké povrchy, do blízkosti hořáků, sporáků, trub nebo jiných zdrojů tepla. Nepokládejte na kávovar žádné předměty, když je v provozu.
Během vaření kávy mohou součásti espresso kávovaru, horká voda a káva způsobit popáleniny. Nedotýkejte se horkých povrchů. Neotevírejte víko nádržky na vodu, dokud je káva v provozu. Během vaření nevyjímejte zásobník na kávu, mohlo by dojít k vylití horké vody nebo kávy.

Po vaření počkejte alespoň 5 minut, než vyjmete zásobník na kávu nebo doplníte zásobník na vodu. Některé součásti mohou po použití zůstat horké.
Nádržku plňte pouze studenou, čistou vodou. Nepoužívejte mléko, nápoje ani jiné tekutiny. Nepřekračujte maximální kapacitu nádržky. Přebytečná voda může přetéct přepadovým otvorem. Nenechávejte vodu v nádržce déle než 24 hodin.
Abyste snížili riziko úrazu elektrickým proudem, neponořujte kávovar, napájecí kabel, zástrčku, baterii ani nabíječku do vody ani jiných kapalin. Nepoužívejte kávovar s poškozeným kabelem, zástrčkou, zásuvkou, objímkou baterie nebo baterií. V případě poškození, nesprávného provozu nebo zaplavení elektrických součástí přestaňte přístroj používat a vraťte jej do servisního střediska.
Tento spotřebič mohou používat děti starší 8 let, pokud jsou pod dohledem nebo byly poučeny o bezpečném používání spotřebiče a rozumí souvisejícím rizikům. Čištění a uživatelská údržba nesmí být prováděny dětmi, pokud nejsou starší 8 let a nejsou pod dohledem. Spotřebič a jeho kabel uchovávejte mimo dosah dětí mladších 8 let.
Zařízení mohou používat osoby s omezenými fyzickými, smyslovými nebo duševními schopnostmi nebo osoby bez zkušeností a znalostí, za předpokladu , že jsou pod dohledem nebo byly poučeny o bezpečném používání zařízení a rozumí souvisejícím rizikům.
Děti si se spotřebičem nesmí hrát.

PROVOZ NA BATERIE

Bezpečnostní pokyny pro nabíjení baterie
Varování! Před nabíjením se ujistěte, že tělo zdroje, kabel a zástrčka nejsou prasklé ani poškozené. Nepoužívejte vadnou nebo poškozenou nabíjecí stanici ani zdroj! K nabíjení baterií používejte pouze nabíjecí stanici a zdroj, které jsou součástí sady. Použití jiného zdroje může způsobit požár nebo poškození nářadí. Nabíjení baterie smí probíhat pouze v uzavřené, suché místnosti, chráněné před neoprávněným přístupem, zejména dětmi. Nepoužívejte nabíjecí stanici ani zdroj bez stálého dohledu dospělé osoby! Pokud potřebujete opustit nabíjecí místnost, odpojte nabíječku od sítě vytažením zástrčky zdroje ze zásuvky. Pokud z nabíječky vychází kouř, podezřelý zápach atd., okamžitě nabíječku odpojte ze zásuvky!
Zařízení je dodáváno s nenabitou baterií, proto by se před použitím měla nabít podle níže popsaného postupu pomocí dodaného napájecího zdroje a nabíjecí stanice. Lithium-iontové baterie nevykazují tzv. „paměťový efekt“, což umožňuje jejich kdykoli dobíjení. Doporučuje se však baterii během běžného provozu vybít a poté ji nabít na plnou kapacitu. Pokud to vzhledem k povaze provozu není možné každých několik nebo tucet cyklů, měla by se alespoň každých několik až tucet cyklů dobíjet. Za žádných okolností by se baterie neměly vybíjet zkratováním elektrod, protože by to způsobilo nevratné poškození! Také nekontrolujte stav nabití baterie zkratováním elektrod a kontrolou jisker.

Úložiště baterie
Pro prodloužení životnosti baterie zajistěte správné skladovací podmínky. Baterie vydrží přibližně 500 cyklů nabití a vybití. Baterie by měla být skladována při teplotě 0 až 30 stupňů Celsia s relativní vlhkostí 50 %. Pro dlouhodobé skladování nabijte baterii přibližně na 70 % kapacity. Pro dlouhodobější skladování baterii pravidelně dobíjejte, přibližně jednou ročně. Zabraňte nadměrnému vybití baterie, protože to zkrátí její životnost a může způsobit nevratné poškození.
Během skladování se baterie v důsledku úniku postupně vybíjí. Proces samovybíjení závisí na skladovací teplotě: čím vyšší teplota, tím rychlejší je vybíjení. Nesprávné skladování baterií může vést k úniku elektrolytu. V případě úniku zastavte únik pomocí neutralizačního činidla. Pokud se elektrolyt dostane do očí, důkladně je vypláchněte vodou a okamžitě vyhledejte lékařskou pomoc. **Nepoužívejte nářadí s poškozenou baterií.**
Pokud je baterie zcela opotřebovaná, měla by být odvezena do specializovaného sběrného dvora.

Přeprava baterií
Lithium-iontové baterie jsou ze zákona považovány za nebezpečné materiály. Uživatel nářadí může přepravovat nářadí s baterií nebo samotné baterie po silnici. Nejsou vyžadovány žádné další požadavky. Pokud je přeprava zadávána třetím stranám (např. kurýrem), je nutné dodržovat předpisy upravující přepravu nebezpečných materiálů. Před přepravou se prosím poraďte s kvalifikovanou osobou. Přeprava poškozených baterií je zakázána. Během přepravy musí být vyjmuté baterie vyjmuty z nářadí a odkryté kontakty musí být chráněny, například izolační páskou. Baterie zajistěte v obalu tak, aby se během přepravy v obalu nepohybovaly. Je také nutné dodržovat národní předpisy týkající se přepravy nebezpečných materiálů.

Nabíjení baterie (II)
Vložte baterii do nabíjecí zásuvky.
Zapojte nabíječku do elektrické zásuvky.
V blízkosti slotu pro baterii se nachází kontrolka, která indikuje provoz nabíječky, jak je popsáno v tabulce „Indikátory provozu nabíječky". Po dokončení nabíjení odpojte nabíječku od elektrické zásuvky. Vyjměte baterii z nabíjecí stanice stisknutím a podržením západky baterie a poté baterii vysuňte ze slotu nabíječky.

INDIKACE PROVOZU NABÍJEČKY

YT-828498, YT-828499

Zelená barva	Červená barva	Pracovní stav
nepřetržité světlo		čekání na nabití baterie
	nepřetržité světlo	nabíjení baterie
nepřetržité světlo		baterie nabitá

YT-828500, YT-828501, YT-828502, YT-828503, YT-828504

Zelená barva	Žlutá barva*	Červená barva	Pracovní stav
			čekání na nabití baterie
pulzující			nabíjení baterie
nepřetržité světlo			baterie nabitá
		pulzující	přehřátí baterie
		nepřetržité světlo	poškozená baterie
	pulzující		přehřátí nabíječky
	nepřetržité světlo		poškozená nabíječka

*pouze u modelů s katalogovým číslem YT-828502

PODPORA PRODUKTŮ

POZNÁMKA! Veškeré přípravné, čisticí, údržbářské a výměnné činnosti musí být prováděny pouze tehdy, když je výrobek vypnutý a odpojený od elektrické sítě, nebo s vyjmutou baterií z patice pro baterii.

Před prvním použitím
Před prvním použitím odstraňte veškerý obalový materiál a zkontrolujte kávovar, zda není poškozen. Otřete kryt měkkým, mírně navlhčeným hadříkem. Umyjte nádržku na vodu, zásobníky na kávu, filtr, šálek kávy s víčkem a odměrku teplou vodou s jemným čisticím prostředkem. Poté důkladně opláchněte a nechte zcela uschnout.
Před přípravou první kávy propláchněte vnitřní systém kávovaru. Nalijte 240 ml čerstvé studené vody do nádržky na vodu. Nepřidávejte žádnou mletou kávu ani kávové kapsle. Zapněte kávovar a počkejte, dokud veškerá voda nenateče do šálku. Vodu vylijte. Tento postup opakujte alespoň dvakrát.
Stejné propláchnutí proveďte i po delším skladování kávovaru.

Připojení k elektrické síti (III)
Před připojením kávovaru k elektrické síti zkontrolujte, zda není poškozen napájecí kabel, zástrčka a zásuvka kávovaru. Zapojte napájecí kabel do zásuvky kávovaru a poté zasuňte zástrčku do zásuvky s napětím odpovídajícím jmenovitým hodnotám produktu. Napájecí kabel veďte tak, aby se nedotýkal horkých povrchů a nebránil provozu kávovaru.
Po použití odpojte kávovar od sítě. Vždy vytahujte zástrčku ze zásuvky uchopením za její kryt. Netahejte za kabel. Nepoužívejte kávovar s poškozeným napájecím kabelem, zástrčkou nebo zásuvkou.

Připojení baterie (III)
Vložte baterii do zásuvky, dokud se nezacvaknou západky. Ujistěte se, že baterie během provozu nevyklouzne. Odpojte baterii stisknutím západky a jejím vysunutím z pouzdra.
Nářadí může být napájeno dodanou baterií nebo jednou z následujících lithium-iontových baterií YATO 18 V: YT-828461, YT-828462, YT-828463, YT-828464 a YT-828465, které lze nabíjet pouze pomocí nabíječek YATO YT-828498, YT-828499, YT-828500, YT-828501, YT-828502, YT-828503 a YT-828504. Použití jiných baterií s jiným jmenovitým napětím, které neodpovídají objímce baterie nářadí, je zakázáno. Úprava objímky a/nebo baterie tak, aby do nich pasovaly, je zakázána.

Příprava kávy
Umístěte kávovar na rovný, stabilní a tepelně odolný povrch. Před použitím se ujistěte, že jsou nádržka na vodu, vybraná zásuvka na kávu a šálek kávy správně nainstalovány a čisté.
Otevřete víko nádržky na vodu a vyjměte ji. Nalijte do nádržky čerstvou studenou vodu. Nepoužívejte horkou vodu, mléko ani

jiné tekutiny. Upravte množství vody podle připravované kávy. Pro mletou kávu se doporučuje přibližně 160 ml vody. Pro kávové kapsle se doporučuje přibližně 120 ml vody. Nepřekračujte maximální objem nádržky 240 ml, jinak by mohla z přístroje uniknout přebytečná voda. Vložte nádržku zpět do přístroje a zavřete víko (IV).
Pokud připravujete mletou kávu, vyjměte zásobník na kávový filtr, nasypte do filtru jednu nebo dvě odměrky mleté kávy a poté zásobník (V) zavřete. Nepřidávejte příliš mnoho kávy, mohlo by dojít k přetečení filtru a nesprávnému průtoku vody.
Při přípravě kávy z kapsle vložte jednu kapsli do zásobníku na kapsle (VI). Nepoužívejte poškozené kapsle a nevkládejte více než jednu kapsli. Kapsle by měla ležet vodorovně a bez zkroucených okrajů.
Vložte zásobník na připravenou kávu do kávovaru. Hrnek s kávou postavte na podstavec pod výpust kávy. Před spuštěním zkontrolujte, zda je hrnek stabilní a zda je umístěn přímo pod výpustí.
Zapojte kávovar do elektrické sítě nebo vložte nabitou baterii. Stiskněte tlačítko napájení. Po dokončení operace neotevírejte víko nádržky na vodu, nevyjímejte nainstalovaný zásobník na kávu a kávovar nepřemisťujte. Během vaření z kávovaru vytéká horká voda a káva, což může způsobit opaření.
Jakmile je vaření dokončeno, kávovar se automaticky vypne. Chcete-li vaření předčasně zastavit, stiskněte znovu tlačítko napájení. Po dokončení opatrně sejměte šálek ze základny. Buďte opatrní, protože káva a součásti v blízkosti výpusti mohou být horké.
Po uvaření počkejte alespoň 5 minut, než vyjmete zásobník na kávu nebo doplníte zásobník na vodu. Z něj mohou stále unikat kapky horké kávy. Před dalším použitím vyprázdněte filtr nebo vyjměte použitou kapsli a poté opláchněte části, které přišly do kontaktu s kávou.

Čištění kávovaru od minerálních usazenin
Po delším používání se ve vnitřním vodním systému mohou hromadit minerální usazeniny. To může prodloužit dobu spařování, snížit průtok vody nebo zhoršit chuť kávy. Hromadění vodního kamene lze omezit používáním filtrované vody.
Pro odvápnění se doporučuje používat hotové přípravky určené pro kávovary. Roztok na odvápnění připravte podle pokynů výrobce. Nepoužívejte žíravé, abrazivní prostředky, prostředky na bázi rozpouštědel ani přípravky, které nejsou speciálně určeny pro čištění kávovarů.
Pokud nemáte hotový roztok, můžete si připravit domácí odvápňovací roztok z vody a kyseliny citronové. Nalijte 240 ml čerstvé vody do nádržky na vodu, přidejte 5 g kyseliny citronové a důkladně promíchejte.
Odvápnění by se mělo provádět bez mleté kávy a bez kávové kapsle. Do kávovaru nainstalujte prázdnou filtrační zásuvku s nainstalovaným filtrem nebo prázdnou zásuvku na kapsle. Pod výpust umístěte stabilní nádobu odolnou proti horké vodě s objemem větším než je množství roztoku v zásobníku.
Nainstalujte nádržku na roztok do espresso kávovaru. Zapněte espresso kávovar a počkejte, dokud veškerý roztok neproteče vnitřním vodním systémem a nainstalovaným zásobníkem na kávu. Během provozu neotevírejte víko nádržky na vodu, nevyjímejte zásobník na kávu, nepřemisťujte espresso kávovar a nedotýkejte se žádných částí, ze kterých by mohla unikat horká voda.
Po dokončení cyklu počkejte, dokud z espresso kávovaru nepřestane vytékat horká voda. Vylijte použitý roztok a důkladně propláchněte nádobu a zásobník na vodu čistou vodou.
Po odvápnění kávovar propláchněte čistou vodou. Nalijte 240 ml čerstvé studené vody do nádržky na vodu, vraťte nádržku zpět do kávovaru a pod výpust umístěte čistou nádobu. Zapněte kávovar a počkejte, dokud neproteče všechna voda. Tento proces proplachování opakujte alespoň třikrát, nebo dokud zápach odvápňovacího prostředku již nebude cítit.
Pokud je průtok vody i po odstranění vodního kamene stále slabý nebo je doba vaření výrazně delší, lze čištění opakovat.

ÚDRŽBA A SKLADOVÁNÍ

POZOR! Před čištěním nebo údržbou kávovaru jej odpojte od elektrické sítě, vyjměte baterii z objímky a počkejte, až všechny součásti zcela vychladnou.
Po uvaření vysypte mletou kávu z filtru nebo vyjměte použitou kávovou kapsli. Filtr, zásuvku filtru, zásuvku na kapsle, zásobník na vodu a šálek kávy omyjte teplou vodou s jemným čisticím prostředkem a poté důkladně opláchněte čistou vodou. Před opětovným sestavením nechte umyté součásti zcela oschnout. Vnitřek zásobníku na vodu neotírejte hadříkem, mohla by uvnitř zůstat vlákna.
Po dokončení práce zkontrolujte technický stav kávovaru vizuální kontrolou vnějšího povrchu. Zkontrolujte kryt, rukojeť, napájecí kabel, zástrčku, zásuvku, zdířku pro baterii, vypínač, nádržku na vodu, zásobníky na kávu a šálek kávy. Zkontrolujte, zda nejsou na něm praskliny, deformace, známky netěsností, poškození kabelu nebo jiné viditelné nepravidelnosti.
Kryt espresso kávovaru čistěte měkkým, mírně vlhkým hadříkem. Neponořujte espresso kávovar, baterii, nabíječku, napájecí kabel ani zástrčku do vody ani jiných kapalin. Nepoužívejte žíravé, abrazivní, alkalické, rozpouštědlové ani agresivní dezinfekční prostředky, protože by mohly poškodit povrch výrobku.
Během záruční doby kávovar nerozebírejte ani nevyměňujte žádné jeho součásti. Provádějte pouze čištění a údržbu popsané v návodu k použití. Jakékoli nesrovnalosti zjištěné během provozu nebo kontroly by měly být považovány za varování k ukončení používání a vrácení výrobku do servisního střediska.
Po použití by měl být kávovar vyčištěn, osušen a uložen na suchém místě, chráněném před vlhkostí a vysokými teplotami. Baterii skladujte odděleně od kávovaru.

CHARAKTERISTIKA PRODUKTU

Tento bezdrôtový/bezšnúrový kávovar je prenosný produkt určený na prípravu mletej kávy a kávových kapsúl. Vďaka napájaniu z batérie alebo zo siete ho možno použiť v dielni, garáži, záhrade a na iných miestach mimo kuchyne. Jeho výhody ocenia používatelia, ktorí si chcú rýchlo pripraviť horúcu kávu v práci alebo vo voľnom čase. Správna, spoľahlivá a bezpečná prevádzka produktu závisí od správneho používania, preto:

Pred použitím si prečítajte celý návod a uschovajte si ho.

Dodávateľ nezodpovedá za žiadne škody vyplývajúce z nedodržania bezpečnostných predpisov a odporúčaní uvedených v tejto príručke.

VYBAVENIE

Výrobné balenie obsahuje kávovar a hrnček na kávu.

Upozornenie: Produktové číslo YT-82946 nie je vybavené batériou a nabíjacou stanicou.
Produkt s katalógovým číslom YT-82945 je vybavený 4 Ah batériou a nabíjacou stanicou.

TECHNICKÉ PARAMETRE

Parameter	Jednotka merania	Hodnota
Katalógové číslo		YT-82945, YT-82946
Napätie batérie	[V d.c.]	18
Sieťové napätie	[V~]	220 - 240
Sieťová frekvencia	[Hz]	50 / 60
Menovitý výkon	[W]	220
Veľkosť nádrže na vodu	[mL]	240
Priemer kávových kapsúl	[mm]	60
Hmota	[kg]	1,5
Batéria*		
- Typ batérie		Li-Ion
- Kapacita	[Ah]	4
Nabíjačka*		
Vstupné napätie	[V~]	200 - 240
Frekvencia siete	[Hz]	50 / 60
Menovitý prúd	[A]	2
Trieda izolácie		II
Výstupné napätie	[V d.c.]	21,5
Výstupný prúd	[A]	2,2
Čas nabíjania**	[h]	2

* iba pri modeloch vybavených batériou a nabíjačkou
** Uvedený čas nabíjania platí len pre kapacitu batérie uvedenú v tabuľke

BEZPEČNOSTNÉ UPOZORNENIA

Pred použitím si pozorne prečítajte návod na obsluhu a ovládacie prvky kávovaru. Nesprávne použitie môže viesť k popáleninám, úrazu elektrickým prúdom, požiaru alebo poškodeniu výrobku.
Kávovar používajte iba na určený účel. Výrobok umiestnite na tvrdý, rovný a stabilný povrch. Kávovar neumiestňujte na horúce povrchy, do blízkosti horákov, sporákov, rúr alebo iných zdrojov tepla. Počas prevádzky na kávovar neklaďte žiadne predmety.
Počas varenia môžu komponenty espresso kávovaru, horúca voda a káva spôsobiť popáleniny. Nedotýkajte sa horúcich povrchov. Neotvárajte veko nádržky na vodu počas varenia kávy. Počas varenia nevyberajte zásobník na kávu, pretože by sa mohla vyliať horúca voda alebo káva.

Po uvarení počkajte aspoň 5 minút, kým vyberiete zásobník na kávu alebo doplníte zásobník na vodu. Niektoré komponenty môžu po použití zostať horúce.
Nádržku napĺňajte iba studenou, čistou vodou. Nepoužívajte mlieko, nápoje ani iné tekutiny. Neprekračujte maximálnu kapacitu nádržky. Prebytočná voda môže pretiecť cez prepadový otvor. Nenechávajte vodu v nádržke dlhšie ako 24 hodín.
Aby ste znížili riziko úrazu elektrickým prúdom, neponárajte kávovar, napájací kábel, zástrčku, batériu ani nabíjačku do vody ani iných kvapalín. Nepoužívajte kávovar s poškodeným káblom, zástrčkou, zásuvkou, objímkou batérie alebo batériou. V prípade poškodenia, nesprávnej prevádzky alebo zaplavenia elektrických komponentov prestaňte výrobok používať a vráťte ho do servisného strediska.
Tento spotrebič môžu používať deti vo veku 8 rokov a staršie, pokiaľ sú pod dohľadom alebo boli poučené o bezpečnom používaní spotrebiča a rozumejú súvisiacim rizikám. Čistenie a údržbu nesmú vykonávať deti, pokiaľ nemajú 8 rokov alebo viac a nie sú pod dohľadom. Spotrebič a jeho kábel uchovávajte mimo dosahu detí mladších ako 8 rokov.
Zariadenie môžu používať osoby s obmedzenými fyzickými, zmyslovými alebo duševnými schopnosťami alebo osoby s nedostatkom skúseností a vedomostí, za predpokladu , že sú pod dohľadom alebo boli poučené o bezpečnom používaní zariadenia a rozumejú súvisiacim rizikám.
Deti sa nesmú hrať so spotrebičom.

PREVÁDZKA Z BATÉRIE

Bezpečnostné pokyny pre nabíjanie batérie
Upozornenie! Pred nabíjaním sa uistite, že telo zdroja napájania, kábel a zástrčka nie sú prasknuté ani poškodené. Nepoužívajte chybnú alebo poškodenú nabíjaciu stanicu ani zdroj napájania! Na nabíjanie batérií používajte iba nabíjaciu stanicu a zdroj napájania, ktoré sú súčasťou súpravy. Použitie iného zdroja napájania môže spôsobiť požiar alebo poškodiť náradie. Nabíjanie batérie sa smie vykonávať iba v uzavretej, suchej miestnosti, chránenej pred neoprávneným prístupom, najmä deťmi. Nepoužívajte nabíjaciu stanicu ani zdroj napájania bez neustáleho dozoru dospelej osoby! Ak potrebujete opustiť nabíjaciu miestnosť, odpojte nabíjačku od elektrickej siete vytiahnutím zástrčky zdroja napájania zo zásuvky. Ak z nabíjačky spozorujete dym, podozrivý zápach atď., okamžite odpojte nabíjačku zo zásuvky!
Zariadenie sa dodáva s nenabitou batériou, preto by sa pred použitím mala nabiť podľa postupu popísaného nižšie pomocou priloženého zdroja a nabíjacej stanice. Lítium-iónové batérie nevykazujú tzv. „pamäťový efekt“, čo umožňuje ich kedykoľvek dobitie. Odporúča sa však batériu počas bežnej prevádzky vybiť a potom ju nabiť na plnú kapacitu. Ak to vzhľadom na povahu prevádzky nie je možné každých niekoľko alebo tucet cyklov, mala by sa nabíjať aspoň každých niekoľko až tucet cyklov. Za žiadnych okolností by sa batérie nemali vybíjať skratovaním elektród, pretože to spôsobuje nezvratné poškodenie! Taktiež nekontrolujte stav nabitia batérie skratovaním elektród a kontrolou iskier.

Úložisko batérie
Pre predĺženie životnosti batérie zabezpečte správne skladovacie podmienky. Batéria vydrží približne 500 cyklov nabitia a vybitia. Batéria by sa mala skladovať pri teplote od 0 do 30 stupňov Celzia s relatívnou vlhkosťou 50 %. Pri dlhodobom skladovaní nabite batériu približne na 70 % kapacity. Pri dlhodobom skladovaní batériu pravidelne nabíjajte, približne raz ročne. Vyhnite sa nadmernému vybitiu batérie, pretože to skráti jej životnosť a môže spôsobiť nezvratné poškodenie.
Počas skladovania sa batéria v dôsledku úniku postupne vybíja. Proces samovybíjania závisí od skladovacej teploty: čím vyššia teplota, tým rýchlejšie je vybíjanie. Nesprávne skladovanie batérií môže viesť k úniku elektrolytu. V prípade úniku zastavte únik pomocou neutralizačného činidla. Ak sa elektrolyt dostane do očí, dôkladne ich vypláchnite vodou a okamžite vyhľadajte lekársku pomoc. **Nepoužívajte náradie s poškodenou batériou.**
Keď je batéria úplne opotrebovaná, mala by byť odovzdaná v špecializovanom zariadení na likvidáciu odpadu.

Preprava batérií
Lítium-iónové batérie sú zo zákona považované za nebezpečné materiály. Používateľ náradia môže prepravovať náradie s batériou alebo samotné batérie po ceste. Nie sú potrebné žiadne ďalšie požiadavky. Ak je preprava zadaná tretím stranám (napr. kuriérom), musia sa dodržiavať predpisy upravujúce prepravu nebezpečných materiálov. Pred prepravou sa poraďte s kvalifikovanou osobou. Preprava poškodených batérií je zakázaná. Počas prepravy musia byť vybraté batérie vybraté z náradia a odkryté kontakty musia

byť chránené napríklad izolačnou páskou. Batérie zaistite v obale tak, aby sa počas prepravy v obale neposunuli. Musia sa dodržiavať aj národné predpisy týkajúce sa prepravy nebezpečných materiálov.

Nabíjanie batérie (II)
Vložte batériu do nabíjacej zásuvky.
Pripojte nabíjačku do elektrickej zásuvky.
V blízkosti slotu pre batériu sa nachádza kontrolka, ktorá signalizuje prevádzku nabíjačky, ako je popísané v tabuľke „Indikátory prevádzky nabíjačky". Po dokončení nabíjania odpojte nabíjačku od elektrickej zásuvky. Vyberte batériu z nabíjacej stanice stlačením a podržaním tlačidla západky batérie a potom batériu vysuňte zo slotu pre nabíjačku.

INDIKÁCIA PREVÁDZKY NABÍJAČKY

YT-828498, YT-828499

Zelená farba	Červená farba	Pracovný stav
nepretržité svetlo		čakanie na nabitie batérie
	nepretržité svetlo	nabíjanie batérie
nepretržité svetlo		batéria nabitá

YT-828500, YT-828501, YT-828502, YT-828503, YT-828504

Zelená farba	Žltá farba*	Červená farba	Pracovný stav
			čakanie na nabitie batérie
pulzujúci			nabíjanie batérie
nepretržité svetlo			batéria nabitá
		pulzujúci	prehriatie batérie
		nepretržité svetlo	poškodená batéria
	pulzujúci		prehrievanie nabíjačky
	nepretržité svetlo		nabíjačka poškodená

*iba v modeloch s katalógovým číslom YT-828502

PODPORA PRODUKTU

POZNÁMKA! Všetky činnosti súvisiace s prípravou, čistením, údržbou a výmenou komponentov sa musia vykonávať, keď je výrobok vypnutý a odpojený od elektrickej siete alebo keď je batéria vybratá zo slotu pre batériu.

Pred prvým použitím
Pred prvým použitím odstráňte všetky obalové materiály a skontrolujte kávovar, či nie je poškodený. Kryt utrite mäkkou, mierne navlhčenou handričkou. Umyte nádržku na vodu, zásobníky na kávu, filter, šálku kávy s viečkom a odmerku teplou vodou a jemným čistiacim prostriedkom. Potom dôkladne opláchnite a nechajte úplne vyschnúť.
Pred prípravou prvej kávy prepláchnite vnútorný systém kávovaru. Nalejte 240 ml čerstvej studenej vody do nádržky na vodu. Nepridávajte žiadnu mletú kávu ani kávové kapsuly. Zapnite kávovar a počkajte, kým všetka voda natečie do šálky. Vylejte vodu. Tento postup zopakujte aspoň dvakrát.
Rovnaké prepláchnutie vykonajte po dlhšom uskladnení kávovaru.

Pripojenie k elektrickej sieti (III)
Pred zapojením kávovaru do elektrickej siete skontrolujte, či nie je poškodený napájací kábel, zástrčka a zásuvka na kávovare. Pripojte napájací kábel do zásuvky kávovaru a potom zasuňte zástrčku do elektrickej zásuvky s napätím zodpovedajúcim menovitým hodnotám produktu. Napájací kábel veďte tak, aby sa nedotýkal horúcich povrchov a neprekážal v prevádzke kávovaru. Po použití odpojte kávovar od elektrickej siete. Zástrčku vždy vyťahujte zo zásuvky uchopením za jej kryt. Neťahajte za kábel. Nepoužívajte kávovar s poškodeným napájacím káblom, zástrčkou alebo zásuvkou.

Pripojenie batérie (III)
Vložte batériu do sieťovej zásuvky, kým sa západky batérie nezacvaknú. Dbajte na to, aby sa batéria počas prevádzky nevysunula. Odpojte batériu stlačením západky a jej následným vysunutím z puzdra.
Náradie môže byť napájané dodanou batériou alebo jednou z nasledujúcich 18 V lítium-iónových batérií YATO: YT-828461, YT-828462, YT-828463, YT-828464 a YT-828465, ktoré je možné nabíjať iba pomocou nabíjačiek YATO YT-828498, YT-828499, YT-828500, YT-828501, YT-828502, YT-828503 a YT-828504. Používanie iných batérií s iným menovitým napätím, ktoré nehodia do objímky batérie náradia, je zakázané. Úprava objímky a/alebo batérie tak, aby do nich pasovali, je zakázaná.

Príprava kávy
Kávovar umiestnite na rovný, stabilný a tepelne odolný povrch. Pred použitím sa uistite, že nádržka na vodu, vybraný zásobník na kávu a šálka kávy sú správne nainštalované a čisté.
Otvorte veko nádržky na vodu a vyberte ju. Nalejte do nádržky čerstvú studenú vodu. Nepoužívajte horúcu vodu, mlieko ani iné tekutiny. Upravte množstvo vody podľa pripravovanej kávy. Pre mletú kávu sa odporúča približne 160 ml vody. Pre kávové kapsuly sa odporúča približne 120 ml vody. Neprekračujte maximálnu kapacitu nádržky 240 ml, pretože prebytočná voda môže z prístroja uniknúť. Vráťte nádržku späť do prístroja a zatvorte veko (IV).
Ak pripravujete mletú kávu, vyberte zásuvku na kávový filter, nasypte do filtra jednu alebo dve odmerky mletej kávy a potom zásuvku zatvorte (V). Nepridávajte príliš veľa kávy, pretože by to mohlo spôsobiť pretečenie filtra a nesprávny prietok vody.
Pri príprave kávy s použitím kapsuly vložte jednu kapsulu do zásuvky na kapsuly (VI). Nepoužívajte poškodené kapsuly a nevkladajte viac ako jednu kapsulu. Kapsula by mala ležať vodorovne, bez zvlnených okrajov.
Vložte zásobník na pripravenú kávu do kávovaru. Hrnček s kávou postavte na základňu pod výpust kávy. Pred spustením skontrolujte, či je hrnček stabilný a či je umiestnený priamo pod výpustom kávy.
Pripojte kávovar k elektrickej sieti alebo vložte nabitú batériu. Stlačte tlačidlo napájania. Po dokončení prevádzky neotvárajte veko nádržky na vodu, nevyberajte nainštalovaný zásobník na kávu a nepremiestňujte kávovar. Počas varenia z kávovaru vyteká horúca voda a káva, čo môže spôsobiť obarenie.
Po dokončení varenia sa kávovar automaticky vypne. Ak chcete varenie predčasne zastaviť, znova stlačte tlačidlo napájania. Po dokončení opatrne vyberte šálku zo základne. Buďte opatrní, pretože káva a komponenty v blízkosti výpustu môžu byť horúce.
Po uvarení počkajte aspoň 5 minút, kým vyberiete zásobník na kávu alebo doplníte zásobník na vodu. Zo zásobníka na kávu môžu stále vytekať kvapky horúcej kávy. Pred ďalším použitím vyprázdnite filter alebo vyberte použitú kapsulu a potom opláchnite časti, ktoré prišli do kontaktu s kávou.

Čistenie kávovaru od minerálnych usadenín
Po dlhšom používaní sa vo vnútornom vodovodnom systéme môžu hromadiť minerálne usadeniny. To môže predĺžiť čas varenia, znížiť prietok vody alebo zhoršiť chuť kávy. Hromadenie vodného kameňa je možné znížiť používaním filtrovanej vody.
Na odvápňovanie sa odporúča používať hotové produkty určené pre kávovary. Pripravte odvápňovací roztok podľa pokynov výrobcu. Nepoužívajte žieravé, abrazívne prostriedky, prostriedky na báze rozpúšťadiel ani produkty, ktoré nie sú špeciálne určené na čistenie kávovarov.
Ak nemáte hotový roztok, môžete si pripraviť domáci odvápňovací roztok z vody a kyseliny citrónovej. Nalejte 240 ml čerstvej vody do nádržky na vodu, pridajte 5 g kyseliny citrónovej a dôkladne premiešajte.
Odvápňovanie by sa malo vykonávať bez mletej kávy a bez kávovej kapsuly. Do kávovaru nainštalujte prázdnu filtračnú zásuvku s nainštalovaným filtrom alebo prázdnu zásuvku na kapsuly. Pod výpust umiestnite stabilnú nádobu odolnú voči horúcej vode s objemom väčším ako je množstvo roztoku v zásobníku.
Nainštalujte nádržku na roztok do espresso kávovaru. Zapnite espresso kávovar a počkajte, kým všetok roztok nepretečie cez vnútorný vodný systém a nainštalovaný zásobník na kávu. Počas prevádzky neotvárajte veko nádržky na vodu, nevyberajte zásobník na kávu, nepremiestňujte espresso kávovar a nedotýkajte sa žiadnych častí, z ktorých by mohla unikať horúca voda.
Po dokončení cyklu počkajte, kým z espresso kávovaru prestane vytekať horúca voda. Vylejte použitý roztok a dôkladne opláchnite nádobu a zásobník na vodu čistou vodou.
Po odstránení vodného kameňa opláchnite kávovar čistou vodou. Nalejte 240 ml čerstvej studenej vody do nádržky na vodu, vráťte nádržku späť do kávovaru a pod výpust umiestnite čistú nádobu. Zapnite kávovar a počkajte, kým cez kávovar pretečie všetka voda. Tento proces oplachovania zopakujte aspoň trikrát alebo kým už nie je cítiť zápach odvápňovacieho prostriedku.
Ak je prietok vody po odstránení vodného kameňa stále slabý alebo je čas lúhovania výrazne dlhší, čistenie je možné zopakovať.

ÚDRŽBA A SKLADOVANIE

POZOR! Pred čistením alebo údržbou kávovaru ho odpojte od elektrickej siete, vyberte batériu zo zásuvky a počkajte, kým všetky komponenty úplne vychladnú.
Po uvarení vysypte mletú kávu z filtra alebo vyberte použitú kávovú kapsulu. Umyte filter, zásuvku filtra, zásuvku na kapsuly, zásobník na vodu a šálku kávy teplou vodou a jemným čistiacim prostriedkom a potom dôkladne opláchnite čistou vodou. Pred opätovným zložením nechajte umyté komponenty úplne vyschnúť. Neutierajte vnútro zásobníka na vodu handričkou, pretože vo vnútri môžu zostať vlákna.
Po dokončení práce skontrolujte technický stav kávovaru vizuálnou kontrolou exteriéru. Skontrolujte kryt, rukoväť na prenášanie, napájací kábel, zástrčku, sieťovú zásuvku, objímku batérie, vypínač, nádržku na vodu, zásobníky na kávu a šálku kávy. Skontrolujte, či nie sú praskliny, deformácie, známky netesností, poškodenie kábla alebo iné viditeľné nerovnosti.
Kryt espresso kávovaru čistite mäkkou, mierne vlhkou handričkou. Neponárajte espresso kávovar, batériu, nabíjačku, napájací kábel ani zástrčku do vody ani iných kvapalín. Nepoužívajte korozívne, abrazívne, alkalické, rozpúšťadlové ani agresívne dezinfekčné prostriedky, pretože by mohli poškodiť povrch výrobku.
Počas záručnej doby nerozoberajte kávovar ani nevymieňajte žiadne jeho komponenty. Vykonávajte iba čistenie a údržbu popísanú v návode. Akékoľvek nezrovnalosti zistené počas prevádzky alebo kontroly by sa mali považovať za varovanie pred prerušením používania a vrátením výrobku do servisného strediska.
Po použití by sa mal kávovar vyčistiť, vysušiť a uskladniť na suchom mieste, chránenom pred vlhkosťou a vysokými teplotami. Batériu skladujte oddelene od kávovaru.

TERMÉKJELLEMZŐK

Ez a vezeték nélküli/vezeték nélküli kávéfőző egy hordozható termék, amelyet őrölt kávé és kávékapszulák készítésére terveztek. Elemes vagy hálózati tápellátásának köszönhetően műhelyben, garázsban, kertben és a konyhán kívüli más helyeken is használható. Előnyeit azok a felhasználók értékelni fogják, akik gyorsan szeretnének forró kávét készíteni munkahelyükön vagy szabadidőjükben. A termék megfelelő, megbízható és biztonságos működése a megfelelő használattól függ, ezért:

Használat előtt kérjük, olvassa el a teljes kézikönyvet, és őrizze meg.

A szállító nem vállal felelősséget a jelen kézikönyv biztonsági előírásainak és ajánlásainak be nem tartásából eredő károkért.

FELSZERELÉS

A gyári csomagolás tartalmaz egy kávéfőzőt és egy kávésbögrét.

Megjegyzés: Az YT-82946 termékszámú termék nem rendelkezik akkumulátorral és töltőállomással.
Az YT-82945 katalógusszámú termék 4 Ah-s akkumulátorral és töltőállomással van felszerelve.

MŰSZAKI PARAMÉTEREK

Paraméter	Mértékegység	Érték
Katalógusszám		YT-82945, YT-82946
Akkumulátor feszültsége	[V d.c.]	18
Hálózati feszültség	[V~]	220 - 240
Hálózati frekvencia	[Hz]	50 / 60
Névleges teljesítmény	[W]	220
Víztartály mérete	[mL]	240
Kávépárnák átmérője	[mm]	60
Tömeg	[kg]	1,5
Akkumulátor*		
- Akkumulátor típusa		Li-Ion
- Kapacitás	[Ah]	4
Töltő*		
Bemeneti feszültség	[V~]	200 - 240
Hálózati frekvencia	[Hz]	50 / 60
Névleges áram	[A]	2
Szigetelési osztály		II
Kimeneti feszültség	[V d.c.]	21,5
Kimeneti áram	[A]	2,2
Töltési idő**	[h]	2

* csak akkumulátorral és töltővel felszerelt modelleken
** a megadott töltési idő csak a táblázatban feltüntetett akkumulátorkapacitásra vonatkozik

BIZTONSÁGI FIGYELMEZTETÉSEK

Használat előtt figyelmesen olvassa el a használati útmutatót és a kávéfőző kezelőszerveit. A nem megfelelő használat égési sérüléseket, áramütést, tüzet vagy a termék károsodását okozhatja.
A kávéfőzőt csak rendeltetésszerűen használja. Helyezze a terméket kemény, sík és stabil felületre. Ne helyezze a kávéfőzőt forró felületekre, tűzhely, sütő vagy más hőforrás közelébe. Működés közben ne helyezzen semmilyen tárgyat a kávéfőzőre.
Főzés közben az eszpresszógép alkatrészei, a forró víz és a kávé égési sérüléseket okozhatnak. Ne érintse meg a forró felületeket. Ne nyissa ki a víztartály fedelét, amíg a kávéfőzés folyamatban van. Ne vegye ki a kávéadagolót főzés közben, mert a forró víz vagy a kávé kiömölhet.

A főzés után várjon legalább 5 percet, mielőtt eltávolítja a kávétartályt vagy újratölti a víztartályt. Egyes alkatrészek használat után forrók maradhatnak.
Kizárólag hideg, tiszta vízzel töltse fel a tartályt. Ne használjon tejet, italokat vagy más folyadékokat. Ne lépje túl a tartály maximális kapacitását. A felesleges víz túlfolyhat a túlfolyónyíláson. Ne hagyjon vizet a tartályban 24 óránál tovább.
Az áramütés kockázatának csökkentése érdekében ne merítse a kávéfőzőt, a tápkábelt, a csatlakozódugót, az akkumulátort vagy a töltőt vízbe vagy más folyadékba. Ne használja a kávéfőzőt sérült kábellel, csatlakozódugóval, hálózati aljzattal, akkumulátorfoglalattal vagy akkumulátorral. Sérülés, nem megfelelő működés vagy az elektromos alkatrészek elárasztása esetén hagyja abba a használatot, és vigye vissza a terméket egy szervizközpontba.
Ezt a készüléket 8 éves vagy annál idősebb gyermekek használhatják, amennyiben felügyelet alatt állnak, vagy eligazítást kaptak a készülék biztonságos használatáról, és megértették a lehetséges veszélyeket. A tisztítást és a felhasználói karbantartást gyermekek nem végezhetik, kivéve, ha 8 évesek vagy annál idősebbek és felügyelet alatt állnak. A készüléket és a kábelét tartsa távol 8 év alatti gyermekektől.
A készüléket korlátozott fizikai, érzékszervi vagy mentális képességű, illetve tapasztalattal és tudással nem rendelkező személyek is használhatják, feltéve, hogy felügyelet alatt állnak, vagy eligazítást kaptak a készülék biztonságos használatáról, és megértik a lehetséges kockázatokat.
Gyermekeknek nem szabad a készülékkel játszaniuk.

AKKUMULÁTOROS MŰKÖDÉS

Akkumulátortöltési biztonsági utasítások
Figyelem! Töltés előtt győződjön meg arról, hogy a tápegység teste, kábele és csatlakozódugója nem repedt vagy sérült. Ne használjon hibás vagy sérült töltőállomást vagy tápegységet! Kizárólag a készlettel együtt szállított töltőállomást és tápegységet használja az akkumulátorok töltéséhez. Eltérő tápegység használata tüzet okozhat vagy a szerszám károsodását okozhatja. Az akkumulátor töltését csak zárt, száraz, illetéktelen hozzáféréstől, különösen gyermekektől védett helyiségben szabad végezni. Ne használja a töltőállomást vagy a tápegységet folyamatos felnőtt felügyelete nélkül! Ha el kell hagynia a töltőhelyiséget, válassza le a töltőt a hálózatról a tápegység fali aljzatból való kihúzásával. Ha füstöt, gyanús szagot stb. észlel a töltőből, azonnal húzza ki a töltőt a fali aljzatból! A készüléket töltetlen akkumulátorral szállítjuk, ezért használat előtt az alábbiakban leírtak szerint fel kell tölteni a mellékelt tápegység és töltőállomás segítségével. A lítium-ion akkumulátorok nem mutatnak úgynevezett „memóriaeffektust", így bármikor újratölthetők. Azonban ajánlott az akkumulátort normál működés közben lemeríteni, majd teljes kapacitásra feltölteni. Ha a működés jellege miatt ez nem lehetséges néhány-tizenkét ciklusonként, akkor legalább néhány-tizenkét ciklusonként újra kell tölteni. Az akkumulátorokat semmilyen körülmények között sem szabad az elektródák rövidzárlatával lemeríteni, mivel ez visszafordíthatatlan károsodást okoz! Az akkumulátor töltöttségi állapotát ne ellenőrizze az elektródák rövidzárlatával és szikrák keresésével.

Akkumulátoros tárolás
Az akkumulátor élettartamának meghosszabbítása érdekében biztosítsa a megfelelő tárolási körülményeket. Az akkumulátor körülbelül 500 töltési-kisütési ciklust bír ki. Az akkumulátort 0 és 30 Celsius fok közötti hőmérsékleten, 50%-os relatív páratartalom mellett kell tárolni. Hosszú távú tárolás esetén az akkumulátort körülbelül 70%-os kapacitásig kell feltölteni. Hosszabb távú tárolás esetén az akkumulátort rendszeresen, körülbelül évente egyszer kell feltölteni. Kerülje az akkumulátor túlzott lemerülését, mivel ez lerövidíti az élettartamát, és visszafordíthatatlan károsodást okozhat.
Tárolás közben az akkumulátor fokozatosan lemerül a szivárgás miatt. Az önkisülés folyamata a tárolási hőmérséklettől függ: minél magasabb a hőmérséklet, annál gyorsabb a kisülés. Az akkumulátorok nem megfelelő tárolása elektrolit szivárgáshoz vezethet. Szivárgás esetén semlegesítő szerrel kell a szivárgást elszigetelni. Ha az elektrolit szembe kerül, alaposan öblítse ki vízzel, és azonnal forduljon orvoshoz. **Ne használjon sérült akkumulátorral rendelkező szerszámot.**
Amikor az akkumulátor teljesen lemerült, speciális hulladékkezelő üzembe kell vinni.

Akkumulátor szállítása
A lítium-ion akkumulátorok jogilag veszélyes anyagnak minősülnek. A szerszám felhasználója a szerszámot az akkumulátorral együtt, vagy magukat az akkumulátorokat is szállíthatja közúton. Nincsenek további követelmények. Ha a szállítást harmadik

félnek szervezik ki (pl. futárszolgálattal), akkor a veszélyes anyagok szállítására vonatkozó előírásokat kell betartani. Szállítás előtt kérjük, konzultáljon szakképzett személlyel.
Sérült akkumulátorok szállítása tilos. Szállítás közben a kiszerelt akkumulátorokat el kell távolítani a szerszámból, és a szabadon lévő érintkezőket le kell védeni, például szigetelőszalaggal. Rögzítse az akkumulátorokat a csomagolásban, hogy szállítás közben ne mozduljanak el a csomagoláson belül. A veszélyes anyagok szállítására vonatkozó országos előírásokat is be kell tartani.

Az akkumulátor töltése (II)
Helyezze be az akkumulátort a töltőaljzatba.
Csatlakoztassa a töltőt egy konnektorhoz.
Az akkumulátorfoglalat közelében található egy jelzőfény, amely a töltő működését jelzi, a „Töltő működésjelzői" táblázatban leírtak szerint. Amikor a töltés befejeződött, húzza ki a töltőt a konnektorból. Vegye ki az akkumulátort a töltőállomásból az akkumulátor retesz gombjának lenyomva tartásával, majd csúsztassa ki az akkumulátort a töltőfoglalatból.

TÖLTŐ MŰKÖDÉSÉNEK JELZÉSE

YT-828498, YT-828499

Zöld szín	Piros szín	Munkaállapot
folyamatos fény		várakozik az akkumulátor töltésére
	folyamatos fény	akkumulátor töltése
folyamatos fény		akkumulátor feltöltve

YT-828500, YT-828501, YT-828502, YT-828503, YT-828504

Zöld szín	Sárga szín*	Piros szín	Munkaállapot
			várakozik az akkumulátor töltésére
lüktető			akkumulátor töltése
folyamatos fény			akkumulátor feltöltve
		lüktető	akkumulátor túlmelegedése
		folyamatos fény	sérült akkumulátor
	lüktető		töltő túlmelegedése
	folyamatos fény		sérült töltő

*csak az YT-828502 katalógusszámú modellekben

TERMÉKTÁMOGATÁS

MEGJEGYZÉS! Minden előkészítési, tisztítási, karbantartási és alkatrészcserével kapcsolatos tevékenységet kikapcsolt és a hálózati áramforrásról leválasztott termékkel, vagy az akkumulátort az akkumulátorfoglalatból eltávolított akkumulátorral kell elvégezni.

Első használat előtt
Első használat előtt távolítsa el az összes csomagolóanyagot, és ellenőrizze a kávéfőzőt, hogy nem sérült-e. Törölje át a burkolatot puha, enyhén nedves ruhával. Mossa el a víztartályt, a kávéadagoló fiókokat, a szűrőt, a kávéscsészét a fedéllel és a mérőkanalat meleg vízzel és enyhe mosogatószerrel. Ezután alaposan öblítse le, és hagyja teljesen megszáradni.
Az első kávé elkészítése előtt öblítse át a kávéfőző belső rendszerét. Öntsön 240 ml friss, hideg vizet a víztartályba. Ne tegyen bele kávézaccot vagy kávékapszulákat. Kapcsolja be a kávéfőzőt, és várja meg, amíg az összes víz kifolyik a csészébe. Öntse ki a vizet. Ismételje meg ezt a folyamatot legalább még kétszer.
Hosszabb tárolás után is végezze el ugyanazt az öblítést.

Csatlakoztatás a hálózati áramforráshoz (III)
A kávéfőző csatlakoztatása előtt ellenőrizze, hogy a tápkábel, a csatlakozódugó és a kávéfőző hálózati aljzata nem sérült-e. Csatlakoztassa a tápkábelt a kávéfőző hálózati aljzatához, majd dugja be a dugót egy olyan aljzatba, amelynek feszültsége megegyezik a termék adataival. A tápkábelt úgy vezesse el, hogy ne érjen forró felületekhez, és ne zavarja a kávéfőző működését.
Használat után húzza ki a kávéfőzőt a konnektorból. A csatlakozódugót mindig a házánál fogva húzza ki a konnektorból. Ne húzza a kábelt. Ne használja a kávéfőzőt sérült tápkábellel, csatlakozódugóval vagy aljzattal.

Akkumulátorcsatlakozás (III)
Helyezze be az akkumulátort a hálózati aljzatba, amíg az akkumulátor reteszei be nem kattannak. Ügyeljen arra, hogy az akkumulátor ne csússzon ki működés közben. Válassza le az akkumulátort a retesz megnyomásával, majd a házból való kicsúsztatásával.
A szerszám a mellékelt akkumulátorral vagy a következő YATO 18 V-os Li-ion akkumulátorok egyikével működtethető: YT-828461, YT-828462, YT-828463, YT-828464 és YT-828465, amelyek csak YATO YT-828498, YT-828499, YT-828500, YT-828501, YT-828502, YT-828503 és YT-828504 töltővel tölthetők. Tilos más, eltérő névleges feszültségű és a szerszám akkumulátorfogla-

latába nem illeszkedő akkumulátorok használata. Tilos a foglalat és/vagy az akkumulátor módosítása az illeszkedéshez.

Kávéfőzés
Helyezze a kávéfőzőt sík, stabil és hőálló felületre. Használat előtt győződjön meg arról, hogy a víztartály, a kiválasztott kávéadagoló és a kávéscsésze megfelelően be van helyezve és tiszta.
Nyissa ki a víztartály fedelét, és vegye ki a tartályt. Öntsön friss, hideg vizet a tartályba. Ne használjon forró vizet, tejet vagy más folyadékot. A víz mennyiségét a készítendő kávéhoz igazítsa. Őrölt kávéhoz körülbelül 160 ml víz ajánlott. Kávékapszulákhoz körülbelül 120 ml víz ajánlott. Ne lépje túl a tartály maximális 240 ml-es kapacitását, mert felesleges víz szivároghat ki a készülékből. Helyezze vissza a tartályt a készülékbe, és zárja le a fedelet (IV).
Ha őrölt kávét készít, vegye ki a kávéfilter fiókját, öntsön egy vagy két kanál őrölt kávét a szűrőbe, majd zárja be a fiókot (V). Ne tegyen bele túl sok kávét, mert ez a szűrő túlcsordulását és a víz nem megfelelő áramlását okozhatja.
Kávékapszulával történő kávékészítés esetén helyezzen egy kapszulát a kapszulafiókba (VI). Ne használjon sérült kapszulákat, és ne helyezzen be egynél több kapszulát. A kapszulának laposan, felkunkorodott szélek nélkül kell feküdnie.
Helyezze be az előkészített kávéadagolót a kávéfőzőbe. Helyezze a kávésbögrét az alapra, a kávékifolyó alá. Indítás előtt ellenőrizze, hogy a bögre stabilan áll-e és közvetlenül a kifolyó alatt van-e.
Csatlakoztassa a kávéfőzőt a hálózathoz, vagy helyezzen be egy feltöltött akkumulátort. Nyomja meg a bekapcsológombot. A művelet befejezése után ne nyissa ki a víztartály fedelét, ne vegye ki a behelyezett kávéadagolót, és ne mozgassa a kávéfőzőt. Főzés közben forró víz és kávé folyik ki a kávéfőzőből, ami égési sérüléseket okozhat.
A főzés befejezése után a kávéfőző automatikusan kikapcsol. A főzés idő előtti leállításához nyomja meg ismét a bekapcsológombot. Ha befejezte, óvatosan vegye le a csészét az alapról. Legyen óvatos, mert a kávé és a kifolyó közelében lévő alkatrészek forrók lehetnek.
A főzés után várjon legalább 5 percet, mielőtt kiveszi a kávéadagolót vagy újratölti a víztartályt. Előfordulhat, hogy forró kávécseppek szivárognak a kávéadagolóból. A következő használat előtt ürítse ki a szűrőt, vagy vegye ki a használt kapszulát, majd öblítse le a kávéval érintkezésbe kerülő részeket.

Kávéfőző tisztítása ásványi lerakódásoktól
Hosszabb használat után ásványi lerakódások halmozódhatnak fel a belső vízrendszerben. Ez meghosszabbíthatja a főzési időt, csökkentheti a víz áramlását, vagy ronthatja a kávé ízét. A vízkőlerakódás csökkenthető szűrt víz használatával.
Vízkőtelenítéshez kávéfőzőkhöz készült, készre szerelt termékek használata ajánlott. A vízkőtelenítő oldatot a gyártó utasításai szerint készítse el. Ne használjon maró, súroló, oldószer alapú vagy nem kifejezetten kávéfőzők tisztítására tervezett termékeket. Ha nincs kész oldata, házilag is készíthet vízkőoldó oldatot vízből és citromsavból. Öntsön 240 ml friss vizet a víztartályba, adjon hozzá 5 g citromsavat, és alaposan keverje össze.
A vízkőtelenítést őrölt kávé és kávékapszula nélkül kell elvégezni. Helyezzen be egy üres szűrőfiókot beépített szűrővel vagy egy üres kapszulafiókot a kávéfőzőbe. Helyezzen egy stabil, melegvíz-álló edényt a kifolyó alá, amelynek űrtartalma nagyobb, mint a tartályban lévő oldat mennyisége.
Helyezze be az oldattartályt az eszpresszógépbe. Kapcsolja be az eszpresszógépet, és várja meg, amíg az összes oldat átfolyik a belső vízrendszeren és a beépített kávéadagolón. Működés közben ne nyissa ki a víztartály fedelét, ne vegye ki a kávéadagolót, ne mozgassa az eszpresszógépet, és ne érjen hozzá olyan alkatrészekhez, amelyekből forró víz szivároghat.
A ciklus befejezése után várjon, amíg a forró víz már nem folyik ki az eszpresszógépből. Öntse ki a használt oldatot, és alaposan öblítse ki a tartályt és a víztartályt tiszta vízzel.
Vízkőtelenítés után öblítse át a kávéfőzőt tiszta vízzel. Öntsön 240 ml friss, hideg vizet a víztartályba, helyezze vissza a tartályt a kávéfőzőbe, és helyezzen egy tiszta edényt a kifolyó alá. Kapcsolja be a kávéfőzőt, és várja meg, amíg az összes víz átfolyik a gépen. Ismételje meg ezt az öblítési folyamatot legalább háromszor, vagy amíg a vízkőtelenítő szer szaga már nem érezhető.
Ha a vízkőtelenítés után a víz áramlása továbbra is gyenge, vagy a főzési idő jelentősen meghosszabbodott, a tisztítás megismételhető.

KARBANTARTÁS ÉS TÁROLÁS

FIGYELEM! A kávéfőző tisztítása vagy karbantartása előtt húzza ki a hálózati csatlakozót, vegye ki az akkumulátort az akkumulátorfoglalatból, és várja meg, amíg az összes alkatrész teljesen lehűl.
A főzés után öntse ki az őrölt kávét a szűrőből, vagy vegye ki a használt kávékapszulát. Mossa el a szűrőt, a szűrőfiókot, a kapszulafiókot, a víztartályt és a kávéscsészét meleg vízzel és enyhe mosogatószerrel, majd alaposan öblítse le tiszta vízzel. Hagyja a kimosott alkatrészeket teljesen megszáradni, mielőtt újra összeszereli. Ne törölje át a víztartály belsejét ruhával, mert szálak maradhatnak benne.
A munka elvégzése után ellenőrizze a kávéfőző műszaki állapotát külső szemrevételezéssel. Ellenőrizze a házat, a hordozófogantyút, a hálózati kábelt, a csatlakozódugót, a hálózati aljzatot, az akkumulátorfoglalatot, a kapcsolót, a víztartályt, a kávéadagoló fiókokat és a kávéscsészét. Ellenőrizze repedések, deformációk, szivárgások, kábelkárosodások vagy egyéb látható szabálytalanságok szempontjából.
A kávéfőző burkolatát puha, enyhén nedves ruhával tisztítsa. Ne merítse vízbe vagy más folyadékba a kávéfőzőt, az akkumulátort, a töltőt, a tápkábelt vagy a csatlakozódugót. Ne használjon maró, súroló, lúgos, oldószeres vagy agresszív fertőtlenítőszereket, mivel ezek károsíthatják a termék felületét.
A jótállási időszak alatt ne szerelje szét a kávéfőzőt, és ne cseréljen ki semmilyen alkatrészt. Kizárólag a kézikönyvben leírt tisztítási és karbantartási eljárásokat végezze el. A működés vagy ellenőrzés során észlelt bármilyen rendellenességet figyelmeztetésnek kell tekinteni, amely a használat abbahagyását és a termék szervizközpontba történő visszaküldését írja elő.
Használat után a kávéfőzőt meg kell tisztítani, szárítani, és száraz, nedvességtől és magas hőmérséklettől védett helyen kell tárolni. Az akkumulátort a kávéfőzőtől elkülönítve kell tárolni.

CARACTERISTICI ALE PRODUSULUI
Acest aparat de cafea fără fir/fără fir este un produs portabil conceput pentru prepararea cafelei măcinate și a capsulelor de cafea. Datorită alimentării cu baterie sau de la rețea, poate fi utilizat în atelier, garaj, grădină și alte locuri în afara bucătăriei. Avantajele sale vor fi apreciate de utilizatorii care doresc să prepare rapid cafea fierbinte la serviciu sau în timpul liber. Funcționarea corectă, fiabilă și sigură a produsului depinde de utilizarea corectă, prin urmare:

Înainte de utilizare, vă rugăm să citiți întregul manual și să îl păstrați.

Furnizorul nu este răspunzător pentru nicio daună rezultată din nerespectarea reglementărilor de siguranță și a recomandărilor din acest manual.

ECHIPAMENTE
Ambalajul din fabrică include un aparat de cafea și o cană de cafea.

Atenție: Produsul cu numărul YT-82946 nu este echipat cu baterie și stație de încărcare.
Produsul cu numărul de catalog YT-82945 este echipat cu o baterie de 4 Ah și o stație de încărcare.

PARAMETRI TEHNICI

Parametru	Unitate de măsură	Valoare
Număr de catalog		YT-82945, YT-82946
Tensiunea bateriei	[V d.c.]	18
Tensiune de rețea	[V~]	220 - 240
Frecvența rețelei	[Hz]	50 / 60
Putere nominală	[W]	220
Dimensiunea rezervorului de apă	[mL]	240
Diametrul capsulelor de cafea	[mm]	60
Masa	[kg]	1,5
Baterie*		
- Tip baterie		Li-Ion
- Capacitate	[Ah]	4
Încărcător*		
Tensiune de intrare	[V~]	200 - 240
Frecvența rețelei	[Hz]	50 / 60
Curent nominal	[A]	2
Clasa de izolație		II
Tensiune de ieșire	[V d.c.]	21,5
Curent de ieșire	[A]	2,2
Timp de încărcare**	[h]	2

* numai la modelele echipate cu baterie și încărcător
** timpul de încărcare indicat se aplică numai capacității bateriei listate în tabel

AVERTIZĂRI DE SIGURANȚĂ

Înainte de utilizare, vă rugăm să citiți cu atenție manualul de instrucțiuni și comenzile aparatului de cafea. Utilizarea necorespunzătoare poate duce la arsuri, electrocutare, incendiu sau deteriorarea produsului.
Folosiți aparatul de cafea numai în scopul pentru care a fost conceput. Așezați produsul pe o suprafață dură, plană și stabilă. Nu așezați aparatul de cafea pe suprafețe fierbinți, în apropierea arzătoarelor, aragazurilor, cuptoarelor sau a altor surse de căldură. Nu așezați obiecte pe aparatul de cafea în timp ce acesta este în funcțiune.
În timpul preparării, componentele espressorului, apa fierbinte și cafeaua pot provoca arsuri. Nu atingeți suprafețele fierbinți. Nu deschideți capacul rezervorului de apă în timp ce cafeaua este în funcțiune. Nu scoateți sertarul de cafea în timpul preparării, deoarece apa fierbinte sau cafeaua se pot vărsa.
După preparare, așteptați cel puțin 5 minute înainte de a scoate compartimentul pentru cafea

sau de a reumple rezervorul de apă. Este posibil ca unele componente să rămână fierbinți după utilizare.
Umpleți rezervorul doar cu apă rece și curată. Nu folosiți lapte, băuturi sau alte lichide. Nu depășiți capacitatea maximă a rezervorului. Excesul de apă poate revărsa prin orificiul de preaplin. Nu lăsați apa în rezervor mai mult de 24 de ore.
Pentru a reduce riscul de electrocutare, nu scufundați aparatul de cafea, cablul de alimentare, ștecherul, bateria sau încărcătorul în apă sau alte lichide. Nu utilizați aparatul de cafea cu un cablu, un ștecher, o priză, o priză pentru baterie sau o baterie deteriorate. În caz de deteriorare, funcționare necorespunzătoare sau inundare a componentelor electrice, întrerupeți utilizarea și returnați produsul la un centru de service.
Acest aparat poate fi utilizat de copii cu vârsta de 8 ani și peste, cu condiția să fie supravegheați sau să fi fost instruiți cu privire la utilizarea în siguranță a aparatului și să înțeleagă pericolele implicate. Curățarea și întreținerea de către utilizator nu trebuie efectuate de către copii, cu excepția cazului în care au vârsta de 8 ani sau peste și sunt supravegheați. A nu se lăsa la îndemâna copiilor sub 8 ani.
Dispozitivul poate fi utilizat de către persoane cu capacități fizice, senzoriale sau mentale limitate sau de către persoane lipsite de experiență și cunoștințe, cu condiția ca acestea să fie supravegheate sau să fi fost instruite cu privire la utilizarea în siguranță a dispozitivului și să înțeleagă riscurile implicate.
Copiii nu trebuie să se joace cu aparatul.

FUNCȚIONARE CU BATERIE

Instrucțiuni de siguranță pentru încărcarea bateriei

Atenție! Înainte de încărcare, asigurați-vă că nu există fisuri sau deteriorări ale corpului sursei de alimentare, cablului și ștecherului. Nu utilizați o stație de încărcare sau un sursă de alimentare defectă sau deteriorată! Folosiți doar stația de încărcare și sursa de alimentare furnizate împreună cu kitul pentru a încărca bateriile. Utilizarea unei alte surse de alimentare poate provoca un incendiu sau deteriora uneltele. Încărcarea bateriei trebuie efectuată numai într-o încăpere închisă, uscată, protejată de accesul neautorizat, în special al copiilor. Nu utilizați stația de încărcare sau sursa de alimentare fără supravegherea constantă a unui adult! Dacă trebuie să părăsiți camera de încărcare, deconectați încărcătorul de la rețeaua electrică deconectând sursa de alimentare de la priza de perete. Dacă observați fum, un miros suspect etc. provenind din încărcător, deconectați imediat încărcătorul de la priza de perete! Dispozitivul este livrat cu o baterie descărcată, așa că înainte de utilizare, aceasta trebuie încărcată conform procedurii descrise mai jos, utilizând sursa de alimentare și stația de încărcare incluse. Bateriile Li-ion nu prezintă așa-numitul „efect de memorie", permițându-le să fie reîncărcate în orice moment. Cu toate acestea, se recomandă descărcarea bateriei în timpul funcționării normale și apoi încărcarea acesteia la capacitate maximă. Dacă, din cauza naturii funcționării, acest lucru nu este posibil la fiecare câteva sau zeci de cicluri, aceasta trebuie reîncărcată cel puțin la fiecare câteva sau zeci de cicluri. În niciun caz, bateriile nu trebuie descărcate prin scurtcircuitarea electrozilor, deoarece acest lucru provoacă daune ireversibile! De asemenea, nu verificați starea de încărcare a bateriei prin scurtcircuitarea electrozilor și verificarea existenței scânteilor.

Depozitarea bateriei

Pentru a prelungi durata de viață a bateriei, asigurați condiții adecvate de depozitare. Bateria poate rezista la aproximativ 500 de cicluri de încărcare-descărcare. Bateria trebuie depozitată la o temperatură cuprinsă între 0 și 30 de grade Celsius, cu o umiditate relativă de 50%. Pentru depozitarea pe termen lung, încărcați bateria la aproximativ 70% din capacitate. Pentru depozitarea pe termen lung, reîncărcați bateria periodic, aproximativ o dată pe an. Evitați descărcarea excesivă a bateriei, deoarece acest lucru îi va scurta durata de viață și poate provoca daune ireversibile.
În timpul depozitării, bateria se va descărca treptat din cauza scurgerilor. Procesul de autodescărcare depinde de temperatura de depozitare: cu cât temperatura este mai mare, cu atât descărcarea este mai rapidă. Depozitarea necorespunzătoare a bateriilor poate duce la scurgeri de electrolit. În cazul unei scurgeri, izolați scurgerea cu un agent de neutralizare. Dacă electrolitul intră în contact cu ochii, clătiți bine cu apă și solicitați imediat asistență medicală. **Nu utilizați o unealtă cu o baterie deteriorată.**
Când bateria este complet uzată, aceasta trebuie dusă la un centru specializat de eliminare a deșeurilor.

Transportul bateriilor

Bateriile litiu-ion sunt considerate din punct de vedere legal materiale periculoase. Utilizatorul uneltei poate transporta unealta

împreună cu bateria sau bateriile în sine pe drum. Nu sunt necesare cerințe suplimentare. Dacă transportul este externalizat către terți (de exemplu, prin curier), trebuie respectate reglementările privind transportul materialelor periculoase. Înainte de expediere, vă rugăm să consultați o persoană calificată.
Transportul bateriilor deteriorate este interzis. În timpul transportului, bateriile scoase trebuie scoase din unealtă, iar contactele expuse trebuie protejate, de exemplu, cu bandă izolatoare. Fixați bateriile în ambalaj astfel încât să nu se miște în interiorul ambalajului în timpul transportului. De asemenea, trebuie respectate reglementările naționale privind transportul materialelor periculoase.

Încărcarea bateriei (II)
Introduceți bateria în mufa încărcătorului.
Conectați încărcătorul la o priză de alimentare.
Există un indicator luminos lângă slotul bateriei care indică funcționarea încărcătorului, așa cum este descris în tabelul „Indicatori de funcționare a încărcătorului". După finalizarea încărcării, deconectați încărcătorul de la priza electrică. Scoateți bateria din stația de încărcare apăsând și menținând apăsat butonul de blocare a bateriei, apoi glisați bateria afară din slotul încărcătorului.

INDICAȚIE FUNCȚIONARE ÎNCĂRCĂTOR
YT-828498, YT-828499

Culoare verde	Culoare roșie	Statutul de muncă
lumină continuă		așteptând ca bateria să se încarce
	lumină continuă	încărcarea bateriei
lumină continuă		baterie încărcată

YT-828500, YT-828501, YT-828502, YT-828503, YT-828504

Culoare verde	Culoare galbenă*	Culoare roșie	Statutul de muncă
			așteptând ca bateria să se încarce
pulsatoriu			încărcarea bateriei
lumină continuă			baterie încărcată
		pulsatoriu	supraîncălzirea bateriei
		lumină continuă	baterie deteriorată
	pulsatoriu		supraîncălzirea încărcătorului
	lumină continuă		încărcător defect

*numai la modelele cu numărul de catalog YT-828502

ASISTENȚĂ PENTRU PRODUSE
NOTĂ! Toate activitățile de pregătire, curățare, întreținere și înlocuire a componentelor trebuie efectuate cu produsul oprit și deconectat de la rețeaua de alimentare sau cu bateria scoasă din slotul pentru baterie.

Înainte de prima utilizare
Înainte de prima utilizare, îndepărtați toate materialele de ambalare și verificați dacă aparatul de cafea prezintă deteriorări. Ștergeți carcasa cu o lavetă moale, ușor umedă. Spălați rezervorul de apă, sertarele de cafea, filtrul, ceașca de cafea cu capac și lingura de măsurat cu apă caldă și un detergent blând. Apoi clătiți bine și lăsați să se usuce complet.
Înainte de a prepara prima cafea, clătiți sistemul intern al aparatului de cafea. Turnați 240 ml de apă rece și proaspătă în rezervorul de apă. Nu adăugați zaț de cafea sau capsule de cafea. Porniți aparatul de cafea și așteptați până când toată apa a curs în ceașcă. Turnați apa. Repetați acest proces de cel puțin încă două ori.
Efectuați aceeași clătire după ce ați depozitat aparatul de cafea pentru o perioadă mai lungă de timp.

Conectarea la rețeaua electrică (III)
Înainte de a conecta aparatul de cafea la rețeaua electrică, verificați dacă cablul de alimentare, ștecherul și priza aparatului de cafea nu sunt deteriorate. Conectați cablul de alimentare la priza aparatului de cafea, apoi introduceți ștecherul într-o priză cu o tensiune care corespunde cu tensiunea nominală a produsului. Traseați cablul de alimentare astfel încât să nu atingă suprafețele fierbinți și să nu interfereze cu funcționarea aparatului de cafea.
După utilizare, deconectați aparatul de cafea de la rețeaua electrică. Scoateți întotdeauna ștecherul din priză trăgând de carcasă. Nu trageți de cablu. Nu utilizați aparatul de cafea cu un cablu de alimentare, un ștecher sau o priză deteriorate.

Conectarea bateriei (III)
Introduceți bateria în priză până când zăvoarele se blochează. Asigurați-vă că bateria nu alunecă în timpul funcționării. Deconectați bateria apăsând zăvorul și apoi glisând-o afară din carcasă.
Unealta poate fi alimentată de bateria inclusă sau de una dintre următoarele baterii YATO Li-Ion de 18 V: YT-828461, YT-828462, YT-828463, YT-828464 și YT-828465, care pot fi încărcate doar folosind încărcătoarele YATO YT-828498, YT-828499, YT-828500, YT-828501, YT-828502, YT-828503 și YT-828504. Utilizarea altor baterii cu o tensiune nominală diferită și care nu se potrivesc cu soclul uneltei este interzisă. Modificarea soclului și/sau a bateriei pentru a se potrivi acestora este interzisă.

Prepararea cafelei
Așezați aparatul de cafea pe o suprafață plană, stabilă și rezistentă la căldură. Înainte de utilizare, asigurați-vă că rezervorul de apă, sertarul de cafea selectat și ceașca de cafea sunt instalate corect și curate.
Deschideți capacul rezervorului de apă și scoateți rezervorul. Turnați apă rece și proaspătă în rezervor. Nu folosiți apă fierbinte, lapte sau alte lichide. Ajustați cantitatea de apă în funcție de cafeaua preparată. Pentru cafeaua măcinată, se recomandă aproximativ 160 ml de apă. Pentru capsulele de cafea, se recomandă aproximativ 120 ml de apă. Nu depășiți capacitatea maximă a rezervorului de 240 ml, deoarece excesul de apă se poate scurge din aparat. Reinstalați rezervorul în aparat și închideți capacul (IV).
Dacă preparați cafea măcinată, scoateți sertarul filtrului de cafea, turnați una sau două linguri de cafea măcinată în filtru și apoi închideți sertarul (V). Nu adăugați prea multă cafea, deoarece acest lucru poate provoca revărsarea filtrului și un flux necorespunzător al apei.
Când preparați cafea folosind o capsulă, puneți o capsulă în sertarul pentru capsule (VI). Nu utilizați capsule deteriorate și nu introduceți mai mult de o capsulă. Capsa trebuie să fie așezată plată, fără margini ondulate.
Instalați sertarul pentru cafea preparată în aparatul de cafea. Așezați cana de cafea pe bază, sub gura de eliberare a cafelei. Înainte de a începe, verificați dacă cana este stabilă și direct sub gura de eliberare a cafelei.
Conectați aparatul de cafea la rețeaua electrică sau introduceți o baterie încărcată. Apăsați butonul de alimentare. După finalizarea operațiunii, nu deschideți capacul rezervorului de apă, nu scoateți sertarul de cafea instalat și nu mișcați aparatul de cafea. În timpul preparării, din aparatul de cafea curge apă fierbinte și cafea, ceea ce poate provoca opăriri.
După finalizarea preparării, aparatul de cafea se va opri automat. Pentru a opri prepararea prematur, apăsați din nou butonul de pornire. După ce ați terminat, scoateți cu grijă ceașca de pe bază. Aveți grijă, deoarece cafeaua și componentele din apropierea duzei de eliberare a cafelei pot fi fierbinți.
După preparare, așteptați cel puțin 5 minute înainte de a scoate sertarul de cafea sau de a reumple rezervorul de apă. Este posibil să mai curgă picături de cafea fierbinte din sertarul de cafea. Înainte de următoarea utilizare, goliți filtrul sau scoateți capsula folosită, apoi clătiți piesele care intră în contact cu cafeaua.

Curățarea aparatului de cafea de depunerile minerale
După o utilizare prelungită, în sistemul intern de apă se pot acumula depuneri minerale. Acest lucru poate prelungi timpul de preparare, reduce debitul de apă sau poate afecta aroma cafelei. Acumularea de calcar poate fi redusă prin utilizarea apei filtrate.
Pentru detartrare, se recomandă utilizarea unor produse gata preparate, concepute pentru aparatele de cafea. Preparați soluția de detartrare conform instrucțiunilor producătorului. Nu utilizați agenți caustici, abrazivi, pe bază de solvenți sau produse care nu sunt special concepute pentru curățarea aparatelor de cafea.
Dacă nu aveți o soluție gata preparată, puteți prepara o soluție de detartrare de casă din apă și acid citric. Turnați 240 ml de apă proaspătă în rezervorul de apă, adăugați 5 g de acid citric și amestecați bine.
Detartrarea trebuie efectuată fără cafea măcinată și fără o capsulă de cafea. Instalați în aparatul de cafea un sertar gol pentru filtru cu filtru instalat sau un sertar gol pentru capsule. Așezați sub gura de scurgere un recipient stabil, rezistent la apă fierbinte, cu o capacitate mai mare decât cantitatea de soluție din rezervor.
Instalați rezervorul de soluție în espressor. Porniți espressorul și așteptați până când toată soluția a trecut prin sistemul intern de apă și prin sertarul de cafea instalat. În timpul funcționării, nu deschideți capacul rezervorului de apă, nu scoateți sertarul de cafea, nu mișcați espressorul și nu atingeți nicio componentă din care s-ar putea scurge apă fierbinte.
După finalizarea ciclului, așteptați până când apa fierbinte nu mai curge din espressor. Turnați soluția utilizată și clătiți bine recipientul și rezervorul de apă cu apă curată.
După detartrare, clătiți aparatul de cafea cu apă curată. Turnați 240 ml de apă rece și proaspătă în rezervorul de apă, puneți rezervorul la loc în aparatul de cafea și așezați un recipient curat sub gura de scurgere. Porniți aparatul de cafea și așteptați până când toată apa a curs prin aparat. Repetați acest proces de clătire de cel puțin trei ori sau până când mirosul agentului de detartrare nu mai este perceptibil.
Dacă debitul de apă este încă slab după detartrare sau dacă timpul de preparare este semnificativ mai lung, curățarea poate fi repetată.

ÎNTREȚINERE ȘI DEPOZITARE
ATENȚIE! Înainte de curățarea sau întreținerea aparatului de cafea, deconectați-l de la rețeaua electrică, scoateți bateria din priză și așteptați ca toate componentele să se răcească complet.
După preparare, goliți cafeaua măcinată din filtru sau scoateți capsula de cafea utilizată. Spălați filtrul, sertarul filtrului, sertarul pentru capsule, rezervorul de apă și ceașca de cafea cu apă caldă și un detergent blând, apoi clătiți bine cu apă curată. Lăsați componentele spălate să se usuce complet înainte de a le reasambla. Nu ștergeți interiorul rezervorului de apă cu o cârpă, deoarece pot rămâne fibre în interior.
După finalizarea lucrării, verificați starea tehnică a aparatului de cafea prin inspecția vizuală a exteriorului. Verificați carcasa, mânerul de transport, cablul de alimentare, ștecherul, priza, mufa bateriei, întrerupătorul, rezervorul de apă, sertarele pentru cafea și ceașca de cafea. Verificați dacă există fisuri, deformări, semne de scurgeri, deteriorări ale cablului sau alte neregularități vizibile.
Curățați carcasa espressorului cu o lavetă moale, ușor umedă. Nu scufundați espressorul, bateria, încărcătorul, cablul de alimentare sau ștecherul în apă sau alte lichide. Nu utilizați dezinfectanți corozivi, abrazivi, alcalini, solvenți sau agresivi, deoarece aceștia pot deteriora suprafețele produsului.
În perioada de garanție, nu dezasamblați aparatul de cafea și nu înlocuiți nicio componentă. Efectuați doar procedurile de curățare și întreținere descrise în manual. Orice nereguli observate în timpul funcționării sau inspecției trebuie considerate un avertisment pentru întreruperea utilizării și returnarea produsului la un centru de service.
După utilizare, aparatul de cafea trebuie curățat, uscat și depozitat într-un loc uscat, ferit de umiditate și temperaturi ridicate. Depozitați bateria separat de aparatul de cafea.

CARACTERÍSTICAS DEL PRODUCTO
Esta cafetera inalámbrica es un producto portátil diseñado para preparar café molido y en cápsulas. Gracias a su alimentación por batería o red eléctrica, puede utilizarse en el taller, el garaje, el jardín y otros lugares fuera de la cocina. Sus ventajas serán apreciadas por los usuarios que deseen preparar rápidamente café caliente en el trabajo o en su tiempo libre. El correcto funcionamiento, fiable y seguro del producto depende de un uso adecuado; por lo tanto:

Antes de usarlo, lea el manual completo y consérvelo.

El proveedor no se hace responsable de los daños que resulten del incumplimiento de las normas y recomendaciones de seguridad de este manual.

EQUIPO
El embalaje de fábrica incluye una cafetera y una taza de café.

Tenga en cuenta: El producto número YT-82946 no incluye batería ni estación de carga.
El producto con número de catálogo YT-82945 está equipado con una batería de 4 Ah y una estación de carga.

PARÁMETROS TÉCNICOS

Parámetro	Unidad de medida	Valor
Número de catálogo		YT-82945, YT-82946
Voltaje de la batería	[V d.c.]	18
Voltaje de red	[V~]	220 - 240
Frecuencia de la red eléctrica	[Hz]	50 / 60
Potencia nominal	[W]	220
Tamaño del tanque de agua	[mL]	240
Diámetro de las cápsulas de café	[mm]	60
Masa	[kg]	1,5
Batería*		
- Tipo de batería		Li-Ion
- Capacidad	[Ah]	4
Cargador*		
Voltaje de entrada	[V~]	200 - 240
Frecuencia de red	[Hz]	50 / 60
Corriente nominal	[A]	2
Clase de aislamiento		II
Voltaje de salida	[V d.c.]	21,5
Corriente de salida	[A]	2,2
Tiempo de carga**	[h]	2

* Solo en modelos equipados con batería y cargador.
** El tiempo de carga indicado se aplica únicamente a la capacidad de la batería que figura en la tabla.

ADVERTENCIAS DE SEGURIDAD

Antes de usarla, lea atentamente el manual de instrucciones y los controles de la cafetera. Un uso incorrecto puede provocar quemaduras, descargas eléctricas, incendios o daños en el producto.
Utilice la cafetera únicamente para el fin previsto. Coloque el aparato sobre una superficie dura, plana y estable. No coloque la cafetera sobre superficies calientes, cerca de hornillas, estufas, hornos u otras fuentes de calor. No coloque ningún objeto sobre la cafetera mientras esté en funcionamiento.
Durante la preparación, los componentes de la máquina de espresso, el agua caliente y el café pueden causar quemaduras. No toque las superficies calientes. No abra la tapa del depósito de agua mientras la cafetera esté funcionando. No retire el cajón del café durante la preparación, ya que podría derramarse agua o café caliente.
Tras la preparación, espere al menos 5 minutos antes de retirar la cafetera o rellenar el

depósito de agua. Algunos componentes pueden permanecer calientes después de su uso. Llene el depósito únicamente con agua fría y limpia. No utilice leche, bebidas ni otros líquidos. No exceda la capacidad máxima del depósito. El exceso de agua podría desbordarse por el orificio de rebose. No deje agua en el depósito durante más de 24 horas.
Para reducir el riesgo de descarga eléctrica, no sumerja la cafetera, el cable de alimentación, el enchufe, la batería ni el cargador en agua u otros líquidos. No utilice la cafetera con el cable, el enchufe, la toma de corriente, el compartimento de la batería o la batería dañados. En caso de daños, mal funcionamiento o inundación de los componentes eléctricos, deje de usar el producto y devuélvalo a un centro de servicio técnico.
Este aparato puede ser utilizado por niños mayores de 8 años, siempre que estén supervisados o hayan recibido instrucciones sobre su uso seguro y comprendan los riesgos que conlleva. Los niños no deben realizar la limpieza ni el mantenimiento a menos que tengan 8 años o más y estén supervisados. Mantenga el aparato y su cable fuera del alcance de los niños menores de 8 años.
El dispositivo puede ser utilizado por personas con capacidades físicas, sensoriales o mentales limitadas, o por personas que carezcan de experiencia y conocimientos, siempre que estén supervisadas o hayan recibido instrucciones sobre el uso seguro del dispositivo y comprendan los riesgos que conlleva.
Los niños no deben jugar con el aparato.

FUNCIONAMIENTO CON BATERÍA

Instrucciones de seguridad para la carga de la batería

¡Advertencia! Antes de cargar, asegúrese de que la fuente de alimentación, el cable y el enchufe no estén agrietados ni dañados. ¡No utilice una estación de carga ni una fuente de alimentación defectuosas o dañadas! Utilice únicamente la estación de carga y la fuente de alimentación incluidas en el kit para cargar las baterías. El uso de una fuente de alimentación diferente puede provocar un incendio o dañar la herramienta. La carga de la batería debe realizarse únicamente en una habitación cerrada y seca, protegida del acceso no autorizado, especialmente de niños. ¡No utilice la estación de carga ni la fuente de alimentación sin la supervisión constante de un adulto! Si necesita salir de la habitación donde se está cargando, desconecte el cargador de la red eléctrica desenchufándolo de la toma de corriente. Si observa humo, un olor sospechoso, etc., proveniente del cargador, ¡desenchúfelo inmediatamente de la toma de corriente! El dispositivo se envía con la batería descargada, por lo que antes de usarlo, debe cargarse siguiendo el procedimiento que se describe a continuación, utilizando la fuente de alimentación y la estación de carga incluidas. Las baterías de iones de litio no presentan el llamado „efecto memoria", lo que permite recargarlas en cualquier momento. Sin embargo, se recomienda descargar la batería durante el funcionamiento normal y luego cargarla por completo. Si, debido a la naturaleza del funcionamiento, esto no es posible cada pocos o doce ciclos, debe recargarse al menos cada pocos a doce ciclos. Bajo ninguna circunstancia se deben descargar las baterías cortocircuitando los electrodos, ya que esto causa daños irreversibles. Asimismo, no compruebe el estado de carga de la batería cortocircuitando los electrodos y buscando chispas.

Almacenamiento de baterías

Para prolongar la vida útil de la batería, asegúrese de almacenarla en condiciones adecuadas. La batería soporta aproximadamente 500 ciclos de carga y descarga. Debe almacenarse a una temperatura de entre 0 y 30 grados Celsius, con una humedad relativa del 50 %. Para un almacenamiento prolongado, cargue la batería hasta aproximadamente el 70 % de su capacidad. Para un almacenamiento aún más prolongado, recárguela periódicamente, aproximadamente una vez al año. Evite la descarga excesiva, ya que esto acortará su vida útil y podría causar daños irreversibles.
Durante el almacenamiento, la batería se descargará gradualmente debido a fugas. El proceso de autodescarga depende de la temperatura de almacenamiento: a mayor temperatura, mayor velocidad de descarga. Un almacenamiento inadecuado de las baterías puede provocar fugas de electrolito. En caso de fuga, conténgala con un agente neutralizante. Si el electrolito entra en contacto con los ojos, enjuague con abundante agua y busque atención médica de inmediato. **No utilice la herramienta con la batería dañada.** Cuando la batería esté completamente agotada, deberá llevarse a una instalación especializada en la eliminación de residuos.

Transporte de baterías

Las baterías de iones de litio se consideran legalmente materiales peligrosos. El usuario puede transportar la herramienta con la batería, o las baterías por separado, por carretera. No se requieren requisitos adicionales. Si el transporte se subcontrata a

terceros (por ejemplo, mediante mensajería), se deben cumplir las normas que rigen el transporte de materiales peligrosos. Antes del envío, consulte con una persona cualificada.
Está prohibido transportar baterías dañadas. Durante el transporte, las baterías deben retirarse de la herramienta y los contactos expuestos deben protegerse, por ejemplo, con cinta aislante. Asegure las baterías en el embalaje para que no se muevan durante el transporte. Asimismo, deben cumplirse las normativas nacionales relativas al transporte de materiales peligrosos.

Carga de la batería (II)
Inserte la batería en la toma del cargador.
Conecte el cargador a una toma de corriente.
Cerca del compartimento de la batería hay un indicador luminoso que señala el funcionamiento del cargador, tal como se describe en la tabla „Indicadores de funcionamiento del cargador". Una vez finalizada la carga, desconecte el cargador de la toma de corriente. Retire la batería de la base de carga manteniendo pulsado el botón de bloqueo y, a continuación, deslícela fuera del compartimento.

INDICADOR DE FUNCIONAMIENTO DEL CARGADOR
YT-828498, YT-828499

color verde	color rojo	situación laboral
luz continua		esperando a que se cargue la batería
	luz continua	carga de la batería
luz continua		batería cargada

YT-828500, YT-828501, YT-828502, YT-828503, YT-828504

color verde	Color amarillo*	color rojo	situación laboral
			esperando a que se cargue la batería
pulsante			carga de la batería
luz continua			batería cargada
		pulsante	sobrecalentamiento de la batería
		luz continua	batería dañada
	pulsante		sobrecalentamiento del cargador
	luz continua		Cargador dañado

*Solo en modelos con número de catálogo YT-828502

SOPORTE DEL PRODUCTO
NOTA: Todas las actividades de preparación, limpieza, mantenimiento y reemplazo de componentes deben realizarse con el producto apagado y desconectado de la red eléctrica o con la batería extraída del compartimento de la batería.

Antes del primer uso
Antes del primer uso, retire todo el embalaje e inspeccione la cafetera para detectar posibles daños. Limpie la carcasa con un paño suave ligeramente húmedo. Lave el depósito de agua, los cajones de café, el filtro, la taza con tapa y la cuchara medidora con agua tibia y un detergente suave. Enjuague bien y deje secar completamente.
Antes de preparar tu primer café, enjuaga el sistema interno de la cafetera. Vierte 240 ml de agua fría en el depósito. No añadas café molido ni cápsulas. Enciende la cafetera y espera a que el agua se llene por completo. Vacía el agua. Repite este proceso al menos dos veces más.
Realice el mismo enjuague después de guardar la cafetera durante un período prolongado.

Conexión a la red eléctrica (III)
Antes de conectar la cafetera a la red eléctrica, compruebe que el cable de alimentación, el enchufe y la toma de corriente no estén dañados. Conecte el cable de alimentación a la toma de corriente de la cafetera e inserte el enchufe en una toma de corriente con un voltaje compatible con el aparato. Coloque el cable de alimentación de forma que no toque superficies calientes ni interfiera con el funcionamiento de la cafetera.
Después de usarla, desconecte la cafetera de la red eléctrica. Siempre retire el enchufe de la toma de corriente sujetándolo por la carcasa. No tire del cable. No utilice la cafetera si el cable de alimentación, el enchufe o la toma de corriente están dañados.

Conexión de la batería (III)
Inserte la batería en el zócalo hasta que los pestillos encajen. Asegúrese de que la batería no se salga durante el funcionamiento. Para desconectar la batería, presione el pestillo y deslícela fuera de la carcasa.
La herramienta puede alimentarse con la batería incluida o con una de las siguientes baterías de iones de litio YATO de 18 V: YT-828461, YT-828462, YT-828463, YT-828464 y YT-828465, que solo se pueden cargar con los cargadores YATO YT-828498, YT-828499, YT-828500, YT-828501, YT-828502, YT-828503 y YT-828504. Está prohibido el uso de otras baterías con un voltaje nominal diferente o que no sean compatibles con el conector de la herramienta. Está prohibido modificar el conector o la batería para adaptarlos.
Preparar café
Coloque la cafetera sobre una superficie plana, estable y resistente al calor. Antes de usarla, asegúrese de que el depósito de

agua, el cajón de café seleccionado y la taza estén correctamente instalados y limpios.
Abra la tapa del depósito de agua y retírelo. Vierta agua fría en el depósito. No utilice agua caliente, leche ni otros líquidos. Ajuste la cantidad de agua según el tipo de café que vaya a preparar. Para café molido, se recomiendan aproximadamente 160 ml de agua. Para cápsulas de café, se recomiendan aproximadamente 120 ml de agua. No exceda la capacidad máxima del depósito de 240 ml, ya que el exceso de agua podría derramarse. Vuelva a colocar el depósito en la máquina y cierre la tapa (IV).
Si va a preparar café molido, retire el cajón del filtro, vierta una o dos cucharadas de café molido en el filtro y luego cierre el cajón (V). No añada demasiado café, ya que esto podría provocar que el filtro se desborde y que el agua circule de forma irregular.
Para preparar café con cápsulas, coloque una cápsula en el cajón correspondiente (VI). No utilice cápsulas dañadas ni introduzca más de una. La cápsula debe quedar plana, sin bordes curvados.
Instale el cajón para café preparado en la cafetera. Coloque la taza de café en la base, debajo del dispensador. Antes de comenzar, compruebe que la taza esté estable y justo debajo del dispensador.
Conecte la cafetera a la red eléctrica o inserte una batería cargada. Pulse el botón de encendido. Una vez finalizado el proceso, no abra la tapa del depósito de agua, no retire el cajón del café instalado y no mueva la cafetera. Durante la preparación, sale agua caliente y café de la cafetera, lo que puede provocar quemaduras.
Una vez finalizada la preparación, la cafetera se apagará automáticamente. Para detener la preparación antes de tiempo, pulse de nuevo el botón de encendido. Al terminar, retire con cuidado la taza de la base. Tenga cuidado, ya que el café y los componentes cercanos a la boquilla pueden estar calientes.
Tras preparar el café, espere al menos 5 minutos antes de retirar el cajón del café o rellenar el depósito de agua. Es posible que queden gotas de café caliente en el cajón. Antes de volver a usarlo, vacíe el filtro o retire la cápsula usada y enjuague las partes que entran en contacto con el café.

Limpieza de la cafetera para eliminar los depósitos minerales.
Tras un uso prolongado, pueden acumularse depósitos minerales en el sistema interno de agua. Esto puede alargar el tiempo de preparación, reducir el caudal de agua o afectar al sabor del café. La acumulación de cal puede reducirse utilizando agua filtrada. Para descalcificar, se recomienda utilizar productos específicos para cafeteras. Prepare la solución descalcificadora siguiendo las instrucciones del fabricante. No utilice productos cáusticos, abrasivos, a base de disolventes ni productos que no estén diseñados específicamente para la limpieza de cafeteras.
Si no dispone de una solución preparada, puede elaborar una solución descalcificadora casera con agua y ácido cítrico. Vierta 240 ml de agua limpia en el depósito, añada 5 g de ácido cítrico y mezcle bien.
La descalcificación debe realizarse sin café molido ni cápsulas. Instale en la cafetera un cajón de filtro vacío con un filtro colocado, o un cajón de cápsulas vacío. Coloque debajo del dispensador un recipiente estable y resistente al agua caliente, con una capacidad mayor que la cantidad de solución en el depósito.
Instale el depósito de solución en la cafetera espresso. Encienda la cafetera y espere a que toda la solución haya circulado por el sistema de agua interno y el cajón de café instalado. Durante el funcionamiento, no abra la tapa del depósito de agua, no retire el cajón de café, no mueva la cafetera y no toque ninguna parte por donde pueda salir agua caliente.
Una vez finalizado el ciclo, espere a que deje de salir agua caliente de la cafetera. Deseche la solución usada y enjuague bien el recipiente y el depósito de agua con agua limpia.
Tras descalcificar, enjuague la cafetera con agua limpia. Vierta 240 ml de agua fría en el depósito, vuelva a colocarlo en la cafetera y ponga un recipiente limpio debajo del dispensador. Encienda la cafetera y espere a que salga toda el agua. Repita este proceso de enjuague al menos tres veces, o hasta que ya no se perciba el olor del descalcificador .
Si el flujo de agua sigue siendo débil después de la descalcificación o el tiempo de preparación es significativamente más largo, se puede repetir la limpieza.

MANTENIMIENTO Y ALMACENAMIENTO
¡PRECAUCIÓN! Antes de limpiar o realizar el mantenimiento de la cafetera, desconéctela de la red eléctrica, retire la batería del compartimento de la batería y espere a que todos los componentes se enfríen por completo.
Después de preparar el café, vacíe el filtro con los posos o retire la cápsula usada. Lave el filtro, el cajón del filtro, el cajón de las cápsulas, el depósito de agua y la taza con agua tibia y un detergente suave, y luego enjuáguelos bien con agua limpia. Deje que las piezas lavadas se sequen por completo antes de volver a montarlas. No limpie el interior del depósito de agua con un paño, ya que podrían quedar fibras en su interior.
Tras finalizar el trabajo, compruebe el estado técnico de la cafetera mediante una inspección visual del exterior. Revise la carcasa, el asa de transporte, el cable de alimentación, el enchufe, la toma de corriente, el compartimento de la batería, el interruptor, el depósito de agua, los cajones de café y la taza. Compruebe si hay grietas, deformaciones, fugas, daños en el cable u otras irregularidades visibles.
Limpie la carcasa de la cafetera espresso con un paño suave ligeramente húmedo. No sumerja la cafetera, la batería, el cargador, el cable de alimentación ni el enchufe en agua ni otros líquidos. No utilice desinfectantes corrosivos, abrasivos, alcalinos, solventes ni agresivos, ya que podrían dañar las superficies del producto.
Durante el período de garantía, no desmonte la cafetera ni reemplace ningún componente. Realice únicamente los procedimientos de limpieza y mantenimiento descritos en el manual. Si observa alguna anomalía durante el funcionamiento o la inspección, deberá dejar de usar el producto y devolverlo a un centro de servicio técnico.
Tras su uso, la cafetera debe limpiarse, secarse y guardarse en un lugar seco, protegido de la humedad y las altas temperaturas. Guarde la batería por separado de la cafetera.

CARACTÉRISTIQUES DU PRODUIT

Cette cafetière sans fil est un appareil portable conçu pour préparer du café moulu et des dosettes. Fonctionnant sur batterie ou secteur, elle s'utilise aussi bien à l'atelier, au garage, au jardin, ou ailleurs qu'en cuisine. Ses avantages seront appréciés par ceux qui souhaitent préparer rapidement un café chaud, au travail ou pendant leurs loisirs. Un fonctionnement optimal, fiable et sûr dépend d'une utilisation appropriée.

Avant utilisation, veuillez lire l'intégralité du manuel et le conserver.

Le fournisseur décline toute responsabilité pour les dommages résultant du non-respect des consignes et recommandations de sécurité de ce manuel.

ÉQUIPEMENT

L'emballage d'usine comprend une machine à café et une tasse à café.

Remarque : le produit numéro YT-82946 n'est pas équipé d'une batterie ni d'une station de charge.

Le produit portant la référence YT-82945 est équipé d'une batterie de 4 Ah et d'une station de charge.

PARAMÈTRES TECHNIQUES

Paramètre	Unité de mesure	Valeur
Numéro de catalogue		YT-82945, YT-82946
Tension de la batterie	[V d.c.]	18
Tension du secteur	[V~]	220 - 240
Fréquence du réseau	[Hz]	50 / 60
Puissance nominale	[W]	220
taille du réservoir d'eau	[mL]	240
Diamètre des capsules de café	[mm]	60
Masse	[kg]	1,5
Batterie*		
- Type de batterie		Li-Ion
- Capacité	[Ah]	4
Chargeur*		
Tension d'entrée	[V~]	200 - 240
Fréquence du réseau	[Hz]	50 / 60
Courant nominal	[A]	2
classe d'isolation		II
Tension de sortie	[V d.c.]	21,5
Courant de sortie	[A]	2,2
Temps de charge**	[h]	2

* Uniquement sur les modèles équipés d'une batterie et d'un chargeur

** Le temps de charge indiqué s'applique uniquement à la capacité de batterie mentionnée dans le tableau

AVERTISSEMENTS DE SÉCURITÉ

Avant toute utilisation, veuillez lire attentivement le manuel d'instructions et les commandes de la machine à café. Une utilisation incorrecte peut entraîner des brûlures, une électrocution, un incendie ou endommager l'appareil.

Utilisez la machine à café uniquement pour l'usage auquel elle est destinée. Placez-la sur une surface dure, plane et stable. Ne la placez pas sur des surfaces chaudes, à proximité de plaques de cuisson, de fours ou de toute autre source de chaleur. Ne posez aucun objet sur la machine à café lorsqu'elle est en marche.

Pendant la préparation, les composants de la machine à expresso, l'eau chaude et le café peuvent provoquer des brûlures. Ne touchez pas les surfaces chaudes. N'ouvrez pas le couvercle du réservoir d'eau pendant la préparation du café. Ne retirez pas le tiroir à café pendant la préparation, car de l'eau chaude ou du café pourraient s'écouler.

Après l'infusion, attendez au moins 5 minutes avant de retirer le porte-filtre ou de remplir le réservoir d'eau. Certains éléments peuvent rester chauds après utilisation.

Remplissez le réservoir uniquement avec de l'eau froide et propre. N'utilisez ni lait, ni bois-

sons, ni autres liquides. Ne dépassez pas la capacité maximale du réservoir. L'eau excédentaire peut déborder par l'orifice de trop-plein. Ne laissez pas d'eau dans le réservoir pendant plus de 24 heures.
Pour réduire les risques d'électrocution, ne plongez pas la machine à café, le cordon d'alimentation, la prise, la batterie ou le chargeur dans l'eau ou tout autre liquide. N'utilisez pas la machine à café si le cordon, la prise, la prise secteur, le support de batterie ou la batterie sont endommagés. En cas de dommage, de dysfonctionnement ou d'infiltration d'eau dans les composants électriques, cessez immédiatement l'utilisation et rapportez le produit à un centre de service agréé.
Cet appareil peut être utilisé par des enfants de 8 ans et plus, à condition qu'ils soient surveillés ou qu'ils aient reçu des instructions sur son utilisation en toute sécurité et qu'ils comprennent les risques encourus. Le nettoyage et l'entretien ne doivent pas être effectués par des enfants de moins de 8 ans et sous surveillance. Gardez l'appareil et son câble hors de portée des enfants de moins de 8 ans.
L'appareil peut être utilisé par des personnes ayant des capacités physiques, sensorielles ou mentales limitées ou par des personnes manquant d'expérience et de connaissances, à condition qu'elles soient supervisées ou qu'elles aient reçu des instructions sur l'utilisation sûre de l'appareil et qu'elles comprennent les risques encourus.
Les enfants ne doivent pas jouer avec cet appareil.

FONCTIONNEMENT SUR BATTERIE

Consignes de sécurité pour la charge de la batterie

Avertissement ! Avant de charger l'appareil, assurez-vous que le boîtier, le câble et la prise du bloc d'alimentation ne sont ni fissurés ni endommagés. N'utilisez pas de station de charge ou de bloc d'alimentation défectueux ou endommagé ! Utilisez uniquement la station de charge et le bloc d'alimentation fournis avec le kit pour charger les batteries. L'utilisation d'un autre bloc d'alimentation peut provoquer un incendie ou endommager l'outil. La charge de la batterie doit impérativement être effectuée dans une pièce fermée et sèche, à l'abri des personnes non autorisées, notamment des enfants. N'utilisez pas la station de charge ou le bloc d'alimentation sans la surveillance constante d'un adulte ! Si vous devez quitter la pièce où se trouve le chargeur, débranchez-le de la prise murale. Si vous remarquez de la fumée, une odeur suspecte, etc., provenant du chargeur, débranchez-le immédiatement de la prise murale ! L'appareil est livré avec une batterie déchargée. Avant toute utilisation, il convient donc de la charger selon la procédure décrite ci-dessous, à l'aide du bloc d'alimentation et de la station de charge fournis. Les batteries lithium-ion ne présentent pas d'« effet mémoire », ce qui permet de les recharger à tout moment. Toutefois, il est recommandé de décharger la batterie pendant son utilisation normale, puis de la recharger complètement. Si, du fait de son fonctionnement, cette opération n'est pas possible tous les quelques cycles, il est conseillé de la recharger au moins tous les quelques cycles. Il est absolument interdit de décharger la batterie en court-circuitant les électrodes, car cela provoque des dommages irréversibles ! De même, ne vérifiez pas le niveau de charge de la batterie en court-circuitant les électrodes et en recherchant des étincelles.

stockage de la batterie

Pour prolonger la durée de vie de la batterie, assurez-vous de respecter des conditions de stockage appropriées. La batterie supporte environ 500 cycles de charge-décharge. Elle doit être stockée à une température comprise entre 0 et 30 °C, avec une humidité relative de 50 %. Pour un stockage de longue durée, chargez la batterie à environ 70 % de sa capacité. Pour un stockage encore plus long, rechargez-la périodiquement, environ une fois par an. Évitez de la décharger complètement, car cela réduirait sa durée de vie et pourrait l'endommager irrémédiablement.
Pendant le stockage, la batterie se décharge progressivement en raison des fuites. L'autodécharge dépend de la température de stockage : plus la température est élevée, plus la décharge est rapide. Un stockage inadéquat des batteries peut entraîner des fuites d'électrolyte. En cas de fuite, neutralisez le produit. Si l'électrolyte entre en contact avec les yeux, rincez abondamment à l'eau et consultez immédiatement un médecin. **N'utilisez pas d'outil avec une batterie endommagée.**
Lorsque la batterie est complètement usée, elle doit être déposée dans un centre de traitement des déchets spécialisé.

Transport de batteries

Les batteries lithium-ion sont considérées comme des matières dangereuses. L'utilisateur peut transporter l'outil avec la batterie, ou les batteries seules, par voie routière. Aucune autre condition n'est requise. Si le transport est sous-traité (par exemple, à un

transporteur), la réglementation relative au transport des matières dangereuses doit être respectée. Avant tout envoi, veuillez consulter une personne qualifiée.
Le transport de batteries endommagées est interdit. Lors du transport, les batteries retirées doivent être enlevées de l'outil et les contacts exposés doivent être protégés, par exemple avec du ruban isolant. Fixez solidement les batteries dans leur emballage afin qu'elles ne bougent pas pendant le transport. La réglementation nationale relative au transport des matières dangereuses doit également être respectée.

Chargement de la batterie (II)
Insérez la batterie dans la prise du chargeur.
Branchez le chargeur à une prise de courant.
Un voyant lumineux situé près du logement de la batterie indique le fonctionnement du chargeur, comme décrit dans le tableau « Voyants de fonctionnement du chargeur ». Une fois la charge terminée, débranchez le chargeur de la prise électrique. Retirez la batterie de la station de charge en maintenant enfoncé le bouton de verrouillage, puis faites glisser la batterie hors de son logement.

INDICATION DE FONCTIONNEMENT DU CHARGEUR
YT-828498, YT-828499

Couleur verte	couleur rouge	Statut professionnel
lumière continue		en attente de la charge de la batterie
	lumière continue	recharge de la batterie
lumière continue		batterie chargée

YT-828500, YT-828501, YT-828502, YT-828503, YT-828504

Couleur verte	Couleur jaune*	couleur rouge	Statut professionnel
Couleur verte	**Couleur jaune***	**couleur rouge**	**Statut professionnel**
			en attente de la charge de la batterie
palpitant			recharge de la batterie
lumière continue			batterie chargée
		palpitant	surchauffe de la batterie
		lumière continue	batterie endommagée
	palpitant		surchauffe du chargeur
	lumière continue		chargeur endommagé

*uniquement pour les modèles portant la référence YT-828502

ASSISTANCE PRODUIT
REMARQUE ! Toutes les opérations de préparation, de nettoyage, d'entretien et de remplacement de composants doivent être effectuées avec le produit éteint et débranché de l'alimentation secteur ou avec la batterie retirée de son logement.

Avant la première utilisation
Avant la première utilisation, retirez tous les emballages et vérifiez que la machine à café n'est pas endommagée. Essuyez le boîtier avec un chiffon doux légèrement humide. Lavez le réservoir d'eau, les tiroirs à café, le filtre, la tasse à café avec son couvercle et la cuillère doseuse à l'eau chaude et au détergent doux. Rincez abondamment et laissez sécher complètement.
Avant de préparer votre premier café, rincez le système interne de la machine. Versez 240 ml d'eau fraîche et froide dans le réservoir. N'ajoutez ni café moulu ni dosettes. Mettez la machine en marche et attendez que toute l'eau ait coulé dans la tasse. Videz l'eau. Répétez cette opération au moins deux fois.
Effectuez le même rinçage après avoir rangé la machine à café pendant une période prolongée.

Raccordement à l'alimentation secteur (III)
Avant de brancher la machine à café, vérifiez que le cordon d'alimentation, la fiche et la prise secteur ne sont pas endommagés. Branchez le cordon d'alimentation à la prise secteur de la machine, puis branchez la fiche à une prise de courant dont la tension correspond à celle de l'appareil. Veillez à ce que le cordon d'alimentation ne touche pas de surfaces chaudes et ne gêne pas le fonctionnement de la machine. Après utilisation, débranchez la machine à café. Retirez toujours la fiche en la saisissant par le boîtier. Ne tirez pas sur le cordon. N'utilisez pas la machine à café si le cordon d'alimentation, la fiche ou la prise est endommagé(e).

Connexion de la batterie (III)
Insérez la batterie dans la prise d'alimentation jusqu'à ce que les loquets s'enclenchent. Assurez-vous que la batterie ne glisse pas hors de son logement pendant le fonctionnement. Pour débrancher la batterie, appuyez sur le loquet puis faites-la glisser hors de son logement. Cet outil peut être alimenté par la batterie fournie ou par l'une des batteries YATO 18 V Li-Ion suivantes : YT-828461, YT-828462, YT-828463, YT-828464 et YT-828465. Ces dernières doivent être chargées exclusivement avec les chargeurs YATO YT-828498, YT-828499, YT-828500, YT-828501, YT-828502, YT-828503 et YT-828504. L'utilisation de batteries de tension différente ou incompatibles avec le logement de l'outil est interdite. Toute modification du logement et/ou de la batterie est également interdite.

Préparer du café
Placez la machine à café sur une surface plane, stable et résistante à la chaleur. Avant utilisation, vérifiez que le réservoir d'eau, le bac à café et la tasse sont correctement installés et propres.
Ouvrez le couvercle du réservoir d'eau et retirez-le. Versez de l'eau fraîche et froide dans le réservoir. N'utilisez ni eau chaude, ni lait, ni aucun autre liquide. Ajustez la quantité d'eau en fonction du café préparé. Pour le café moulu, environ 160 ml d'eau sont recommandés. Pour les dosettes, environ 120 ml d'eau sont recommandés. Ne dépassez pas la capacité maximale du réservoir (240 ml), car un excès d'eau pourrait fuir de la machine. Remettez le réservoir en place et refermez le couvercle (IV).
Pour préparer du café moulu, retirez le tiroir à filtre, versez une ou deux cuillères de café moulu dans le filtre, puis refermez le tiroir (V). Ne mettez pas trop de café, car cela pourrait faire déborder le filtre et perturber le débit d'eau.
Pour préparer un café avec une dosette, insérez-en une seule dans le tiroir à dosettes (VI). N'utilisez pas de dosettes endommagées et n'en insérez pas plus d'une à la fois. La dosette doit être bien à plat, sans bords recourbés.
Installez le tiroir à café préparé dans la machine. Placez la tasse à café sur le socle, sous le bec verseur. Avant de commencer, vérifiez que la tasse est bien stable et positionnée directement sous le bec verseur.
Branchez la machine à café sur secteur ou insérez une batterie chargée. Appuyez sur le bouton marche/arrêt. Une fois le cycle terminé, ne pas ouvrir le couvercle du réservoir d'eau, ne pas retirer le bac à café et ne pas déplacer la machine. Pendant l'infusion, de l'eau chaude et du café s'écoulent, ce qui peut provoquer des brûlures.
Une fois l'infusion terminée, la machine à café s'éteint automatiquement. Pour l'interrompre, appuyez de nouveau sur le bouton marche/arrêt. Lorsque vous avez terminé, retirez délicatement la tasse de son socle. Attention, le café et les éléments près du bec verseur peuvent être chauds.
Après l'infusion, attendez au moins 5 minutes avant de retirer le tiroir à café ou de remplir le réservoir d'eau. Des gouttes de café chaud peuvent encore s'écouler du tiroir. Avant la prochaine utilisation, videz le filtre ou retirez la capsule usagée, puis rincez les pièces en contact avec le café.

Nettoyage de la machine à café pour éliminer les dépôts minéraux
Après une utilisation prolongée, des dépôts minéraux peuvent s'accumuler dans le circuit d'eau interne. Cela peut allonger le temps d'infusion, réduire le débit d'eau ou altérer le goût du café. L'utilisation d'eau filtrée permet de limiter la formation de calcaire.
Pour le détartrage, il est recommandé d'utiliser des produits prêts à l'emploi spécialement conçus pour les machines à café. Préparez la solution détartrante en suivant les instructions du fabricant. N'utilisez pas de produits caustiques, abrasifs, à base de solvants ou non spécifiquement conçus pour le nettoyage des machines à café.
Si vous ne disposez pas d'une solution toute prête, vous pouvez préparer une solution détartrante maison à base d'eau et d'acide citrique. Versez 240 ml d'eau claire dans le réservoir, ajoutez 5 g d'acide citrique et mélangez soigneusement.
Le détartrage doit être effectué sans café moulu ni dosette. Installez un tiroir à filtre vide avec un filtre en place, ou un tiroir à dosettes vide, dans la machine à café. Placez un récipient stable et résistant à l'eau chaude sous le bec verseur, d'une capacité supérieure à celle de la solution dans le réservoir.
Installez le réservoir de solution dans la machine à expresso. Mettez la machine en marche et attendez que toute la solution ait circulé dans le circuit d'eau interne et le tiroir à café. Pendant le fonctionnement, ne pas ouvrir le couvercle du réservoir d'eau, ne pas retirer le tiroir à café, ne pas déplacer la machine et ne toucher aucune pièce susceptible de laisser échapper de l'eau chaude.
Une fois le cycle terminé, attendez que l'eau chaude cesse de couler de la machine à expresso. Vidangez la solution usagée et rincez soigneusement le récipient et le réservoir d'eau à l'eau claire.
Après le détartrage, rincez la machine à café à l'eau claire. Versez 240 ml d'eau froide dans le réservoir, replacez-le dans la machine et placez un récipient propre sous le bec verseur. Mettez la machine en marche et attendez que toute l'eau ait circulé. Répétez ce rinçage au moins trois fois, ou jusqu'à ce que l'odeur du détartrant disparaisse.
Si le débit d'eau reste faible après le détartrage ou si le temps d'infusion est sensiblement plus long, le nettoyage peut être répété.

ENTRETIEN ET STOCKAGE
ATTENTION ! Avant de nettoyer ou d'entretenir la machine à café, débranchez-la de l'alimentation secteur, retirez la batterie de son logement et attendez que tous les composants refroidissent complètement.
Après l'infusion, videz le filtre ou retirez la capsule usagée. Lavez le filtre, le tiroir à filtre, le tiroir à capsules, le réservoir d'eau et la tasse à café à l'eau chaude savonneuse, puis rincez abondamment à l'eau claire. Laissez sécher complètement avant de remonter la machine. Ne nettoyez pas l'intérieur du réservoir d'eau avec un chiffon, car des fibres pourraient y rester.
Une fois la réparation terminée, vérifiez l'état technique de la machine à café en inspectant visuellement son extérieur. Contrôlez le boîtier, la poignée de transport, le câble d'alimentation, la prise, la prise secteur, le logement de la batterie, l'interrupteur, le réservoir d'eau, le bac à café et la tasse. Recherchez les fissures, déformations, traces de fuite, câbles endommagés ou autres irrégularités visibles.
Nettoyez le boîtier de la machine à expresso avec un chiffon doux et légèrement humide. N'immergez pas la machine, la batterie, le chargeur, le cordon d'alimentation ni la prise dans l'eau ou tout autre liquide. N'utilisez pas de produits corrosifs, abrasifs, alcalins, de solvants ou de désinfectants agressifs, car ils pourraient endommager les surfaces du produit.
Pendant la période de garantie, ne démontez pas la machine à café et ne remplacez aucun composant. Effectuez uniquement les opérations de nettoyage et d'entretien décrites dans le manuel. Toute anomalie constatée lors du fonctionnement ou de l'inspection doit être considérée comme un avertissement : cessez immédiatement l'utilisation et retournez le produit à un centre de service agréé.
Après utilisation, nettoyez, séchez et rangez la machine à café dans un endroit sec, à l'abri de l'humidité et des températures élevées. Rangez la batterie séparément de la machine à café.

CARATTERISTICHE DEL PRODOTTO

Questa macchina da caffè senza fili è un prodotto portatile progettato per la preparazione di caffè macinato e cialde. Grazie all'alimentazione a batteria o a rete elettrica, può essere utilizzata in officina, garage, giardino e altri luoghi al di fuori della cucina. I suoi vantaggi saranno apprezzati dagli utenti che desiderano preparare rapidamente caffè caldo al lavoro o nel tempo libero. Il corretto, affidabile e sicuro funzionamento del prodotto dipende da un uso appropriato, pertanto:

Prima dell'uso, leggere attentamente l'intero manuale e conservarlo.

Il fornitore declina ogni responsabilità per eventuali danni derivanti dalla mancata osservanza delle norme di sicurezza e delle raccomandazioni contenute nel presente manuale.

ATTREZZATURA

La confezione originale include una macchina da caffè e una tazza da caffè.

Nota bene: il prodotto con codice YT-82946 non è dotato di batteria e stazione di ricarica.

Il prodotto con codice catalogo YT-82945 è dotato di una batteria da 4 Ah e di una stazione di ricarica.

PARAMETRI TECNICI

Parametro	Unità di misura	Valore
Numero di catalogo		YT-82945, YT-82946
Tensione della batteria	[V d.c.]	18
Tensione di rete	[V~]	220 - 240
Frequenza di rete	[Hz]	50 / 60
Potenza ridotta	[W]	220
Dimensioni del serbatoio dell'acqua	[mL]	240
Diametro delle capsule di caffè	[mm]	60
Massa	[kg]	1,5
Batteria*		
- Tipo di batteria		Li-Ion
- Capacità	[Ah]	4
Caricabatterie*		
Tensione di ingresso	[V~]	200 - 240
Frequenza di rete	[Hz]	50 / 60
Corrente nominale	[A]	2
Classe di isolamento		II
Tensione di uscita	[V d.c.]	21,5
Corrente di uscita	[A]	2,2
Tempo di ricarica**	[h]	2

* solo sui modelli dotati di batteria e caricabatterie

** Il tempo di ricarica indicato si applica solo alla capacità della batteria elencata nella tabella

AVVERTENZE DI SICUREZZA

Prima dell'uso, leggere attentamente il manuale di istruzioni e i comandi della macchina da caffè. Un uso improprio può causare ustioni, scosse elettriche, incendi o danni al prodotto.

Utilizzare la macchina da caffè esclusivamente per lo scopo previsto. Posizionare il prodotto su una superficie dura, piana e stabile. Non posizionare la macchina da caffè su superfici calde, vicino a fornelli, stufe, forni o altre fonti di calore. Non appoggiare alcun oggetto sulla macchina da caffè mentre è in funzione.

Durante l'erogazione, i componenti della macchina per espresso, l'acqua calda e il caffè possono causare ustioni. Non toccare le superfici calde. Non aprire il coperchio del serbatoio dell'acqua mentre la macchina è in funzione. Non rimuovere il cassetto del caffè durante l'erogazione, poiché acqua calda o caffè potrebbero fuoriuscire.

Dopo l'erogazione, attendere almeno 5 minuti prima di rimuovere il contenitore del caffè o di riempire nuovamente il serbatoio dell'acqua. Alcuni componenti potrebbero rimanere caldi dopo l'uso.

Riempire il serbatoio solo con acqua fredda e pulita. Non utilizzare latte, bevande o altri liqui-

di. Non superare la capacità massima del serbatoio. L'acqua in eccesso potrebbe fuoriuscire dal foro di troppo pieno. Non lasciare acqua nel serbatoio per più di 24 ore.
Per ridurre il rischio di scosse elettriche, non immergere la macchina da caffè, il cavo di alimentazione, la spina, la batteria o il caricabatterie in acqua o altri liquidi. Non utilizzare la macchina da caffè con cavo, spina, presa di corrente, alloggiamento della batteria o batteria danneggiati. In caso di danni, funzionamento improprio o allagamento dei componenti elettrici, interrompere l'uso e restituire il prodotto a un centro di assistenza.
Questo apparecchio può essere utilizzato da bambini di età pari o superiore a 8 anni, purché siano sorvegliati o abbiano ricevuto istruzioni sull'uso sicuro dell'apparecchio e ne comprendano i rischi. La pulizia e la manutenzione da parte dell'utente non devono essere eseguite da bambini di età inferiore a 8 anni e sotto la supervisione di un adulto. Tenere l'apparecchio e il relativo cavo fuori dalla portata dei bambini di età inferiore a 8 anni.
Il dispositivo può essere utilizzato da persone con capacità fisiche, sensoriali o mentali limitate o da persone prive di esperienza e conoscenza, a condizione che siano supervisionate o abbiano ricevuto istruzioni sull'uso sicuro del dispositivo e comprendano i rischi connessi.
I bambini non devono giocare con l'apparecchio.

FUNZIONAMENTO A BATTERIA

Istruzioni di sicurezza per la ricarica della batteria

Attenzione! Prima di caricare, assicurarsi che il corpo dell'alimentatore, il cavo e la spina non siano incrinati o danneggiati. Non utilizzare una stazione di ricarica o un alimentatore difettosi o danneggiati! Utilizzare esclusivamente la stazione di ricarica e l'alimentatore forniti nel kit per caricare le batterie. L'utilizzo di un alimentatore diverso può causare incendi o danneggiare l'utensile. La ricarica della batteria deve avvenire solo in un locale chiuso e asciutto, al riparo da accessi non autorizzati, soprattutto da bambini. Non utilizzare la stazione di ricarica o l'alimentatore senza la costante supervisione di un adulto! Se è necessario allontanarsi dal locale di ricarica, scollegare il caricabatterie dalla rete elettrica staccando la spina dell'alimentatore dalla presa a muro. Se si nota fumo, odore sospetto, ecc., proveniente dal caricabatterie, scollegarlo immediatamente dalla presa a muro!
Il dispositivo viene fornito con una batteria scarica, quindi prima dell'uso è necessario caricarla secondo la procedura descritta di seguito utilizzando l'alimentatore e la stazione di ricarica inclusi. Le batterie agli ioni di litio non presentano il cosiddetto „effetto memoria", il che consente di ricaricarle in qualsiasi momento. Tuttavia, si consiglia di scaricare la batteria durante il normale funzionamento e poi ricaricarla completamente. Se, a causa della natura del funzionamento, ciò non è possibile ogni pochi o una dozzina di cicli, è necessario ricaricarla almeno ogni pochi o una dozzina di cicli. In nessun caso le batterie devono essere scaricate cortocircuitando gli elettrodi, poiché ciò provoca danni irreversibili! Inoltre, non verificare lo stato di carica della batteria cortocircuitando gli elettrodi e controllando la presenza di scintille.

Accumulo di batteria

Per prolungare la durata della batteria, assicurarsi di conservarla in condizioni adeguate. La batteria può sopportare circa 500 cicli di carica-scarica. La batteria deve essere conservata a una temperatura compresa tra 0 e 30 gradi Celsius, con un'umidità relativa del 50%. Per la conservazione a lungo termine, caricare la batteria fino a circa il 70% della sua capacità. Per una conservazione ancora più lunga, ricaricare la batteria periodicamente, circa una volta all'anno. Evitare di scaricare eccessivamente la batteria, poiché ciò ne ridurrebbe la durata e potrebbe causare danni irreversibili.
Durante la conservazione, la batteria si scaricherà gradualmente a causa di eventuali perdite. Il processo di autoscarica dipende dalla temperatura di conservazione: maggiore è la temperatura, più rapida sarà la scarica. Una conservazione impropria delle batterie può causare perdite di elettrolita. In caso di perdite, contenerle con un agente neutralizzante. Se l'elettrolita viene a contatto con gli occhi, sciacquare abbondantemente con acqua e consultare immediatamente un medico. **Non utilizzare utensili con una batteria danneggiata.**
Quando la batteria è completamente esaurita, deve essere smaltita presso un centro specializzato.

Trasporto di batterie

Le batterie agli ioni di litio sono legalmente considerate materiali pericolosi. L'utilizzatore dell'utensile può trasportare l'utensile con la batteria, o le batterie stesse, su strada. Non sono richiesti requisiti aggiuntivi. Se il trasporto viene affidato a terzi (ad esempio, tramite corriere), è necessario rispettare le normative che regolano il trasporto di materiali pericolosi. Prima della spedizione, si prega di consultare una persona qualificata.
È vietato trasportare batterie danneggiate. Durante il trasporto, le batterie rimosse devono essere staccate dall'utensile e i contatti esposti devono essere protetti, ad esempio, con nastro isolante. Le batterie devono essere fissate saldamente all'interno dell'imballaggio in modo che non si spostino durante il trasporto. Occorre inoltre rispettare le normative nazionali relative al trasporto di materiali pericolosi.

Caricare la batteria (II)
Inserire la batteria nella presa del caricabatterie.
Collega il caricabatterie a una presa di corrente.
Vicino allo slot della batteria è presente una spia luminosa che indica il funzionamento del caricabatterie, come descritto nella tabella „Indicatori di funzionamento del caricabatterie". Al termine della ricarica, scollegare il caricabatterie dalla presa elettrica. Rimuovere la batteria dalla stazione di ricarica tenendo premuto il pulsante di blocco della batteria, quindi farla scorrere fuori dallo slot del caricabatterie.

INDICAZIONE DI FUNZIONAMENTO DEL CARICABATTERIE
YT-828498, YT-828499

Colore verde	Colore rosso	Stato lavorativo
luce continua		in attesa che la batteria si carichi
	luce continua	ricarica della batteria
luce continua		batteria carica

YT-828500, YT-828501, YT-828502, YT-828503, YT-828504

Colore verde	Colore giallo*	Colore rosso	Stato lavorativo
			in attesa che la batteria si carichi
pulsante			ricarica della batteria
luce continua			batteria carica
		pulsante	surriscaldamento della batteria
		luce continua	batteria danneggiata
	pulsante		surriscaldamento del caricabatterie
	luce continua		caricabatterie danneggiato

*solo nei modelli con codice catalogo YT-828502

ASSISTENZA PRODOTTI
NOTA BENE! Tutte le attività di preparazione, pulizia, manutenzione e sostituzione dei componenti devono essere eseguite con il prodotto spento e scollegato dalla rete elettrica o con la batteria rimossa dall'apposito alloggiamento.

Prima del primo utilizzo
Prima del primo utilizzo, rimuovere tutti i materiali di imballaggio e controllare che la macchina da caffè non presenti danni. Pulire la scocca con un panno morbido leggermente umido. Lavare il serbatoio dell'acqua, i cassetti del caffè, il filtro, la tazza con coperchio e il misurino con acqua tiepida e un detergente delicato. Quindi risciacquare abbondantemente e lasciare asciugare completamente. Prima di preparare il primo caffè, sciacquate il sistema interno della macchina. Versate 240 ml di acqua fresca e fredda nel serbatoio. Non aggiungete caffè macinato o capsule. Accendete la macchina e attendete che tutta l'acqua sia defluita nella tazza. Svuotate il serbatoio. Ripetete questo processo almeno altre due volte.
Eseguire lo stesso risciacquo dopo aver riposto la macchina del caffè per un periodo di tempo prolungato.

Collegamento alla rete elettrica (III)
Prima di collegare la macchina da caffè alla rete elettrica, verificare che il cavo di alimentazione, la spina e la presa di corrente della macchina non siano danneggiati. Collegare il cavo di alimentazione alla presa di corrente della macchina da caffè, quindi inserire la spina in una presa di corrente con una tensione corrispondente a quella nominale del prodotto. Posizionare il cavo di alimentazione in modo che non tocchi superfici calde e non interferisca con il funzionamento della macchina da caffè.
Dopo l'uso, scollegare la macchina da caffè dalla rete elettrica. Rimuovere sempre la spina dalla presa afferrandola per l'alloggiamento. Non tirare il cavo. Non utilizzare la macchina da caffè con cavo di alimentazione, spina o presa danneggiati.

Collegamento della batteria (III)
Inserire la batteria nella presa di alimentazione fino a quando i fermi non si innestano. Assicurarsi che la batteria non scivoli fuori durante il funzionamento. Scollegare la batteria premendo il fermo e quindi facendola scorrere fuori dall'alloggiamento.
L'utensile può essere alimentato dalla batteria inclusa o da una delle seguenti batterie agli ioni di litio YATO da 18 V: YT-828461, YT-828462, YT-828463, YT-828464 e YT-828465, che possono essere caricate solo utilizzando i caricabatterie YATO YT-828498, YT-828499, YT-828500, YT-828501, YT-828502, YT-828503 e YT-828504. È vietato l'uso di altre batterie con una tensione nominale diversa e non compatibili con l'alloggiamento della batteria dell'utensile. È vietato modificare l'alloggiamento e/o la batteria per adattarli a tali batterie.

Preparazione del caffè
Posizionare la macchina da caffè su una superficie piana, stabile e resistente al calore. Prima dell'uso, assicurarsi che il serbatoio dell'acqua, il cassetto del caffè selezionato e la tazza siano installati correttamente e puliti.
Aprire il coperchio del serbatoio dell'acqua e rimuovere il serbatoio. Versare acqua fresca e fredda nel serbatoio. Non utilizzare acqua calda, latte o altri liquidi. Regolare la quantità d'acqua in base al caffè che si sta preparando. Per il caffè macinato, si consigliano circa 160 ml di acqua. Per le capsule di caffè, si consigliano circa 120 ml di acqua. Non superare la capacità massima del serbatoio di 240

ml, poiché l'acqua in eccesso potrebbe fuoriuscire dalla macchina. Reinstallare il serbatoio nella macchina e chiudere il coperchio (IV).
Se si utilizza caffè macinato, rimuovere il cassetto del filtro, versare uno o due misurini di caffè macinato nel filtro e quindi chiudere il cassetto (V). Non aggiungere troppo caffè, altrimenti il filtro potrebbe traboccare e il flusso d'acqua potrebbe non essere uniforme.
Quando si prepara il caffè con una capsula, inserirne una sola nell'apposito cassetto (VI). Non utilizzare capsule danneggiate e non inserirne più di una. La capsula deve essere distesa, senza bordi arricciati.
Installa il cassetto del caffè preparato nella macchina del caffè. Posiziona la tazza sulla base sotto l'erogatore del caffè. Prima di iniziare, verifica che la tazza sia stabile e direttamente sotto l'erogatore.
Collegare la macchina del caffè alla rete elettrica o inserire una batteria carica. Premere il pulsante di accensione. Al termine dell'operazione, non aprire il coperchio del serbatoio dell'acqua, non rimuovere il cassetto del caffè installato e non spostare la macchina del caffè. Durante l'erogazione, dalla macchina fuoriescono acqua e caffè caldi, che potrebbero causare scottature.
Una volta completata l'erogazione, la macchina del caffè si spegnerà automaticamente. Per interrompere l'erogazione prima del termine, premere nuovamente il pulsante di accensione. Al termine, rimuovere con cautela la tazza dalla base. Prestare attenzione, poiché il caffè e i componenti vicino al beccuccio potrebbero essere caldi.
Dopo l'erogazione, attendere almeno 5 minuti prima di rimuovere il cassetto del caffè o riempire nuovamente il serbatoio dell'acqua. Dal cassetto potrebbero fuoriuscire ancora gocce di caffè caldo. Prima del successivo utilizzo, svuotare il filtro o rimuovere la capsula usata, quindi sciacquare le parti venute a contatto con il caffè.

Pulizia della macchina del caffè dai depositi minerali
Dopo un utilizzo prolungato, i depositi minerali possono accumularsi nel sistema idrico interno. Ciò può allungare i tempi di preparazione, ridurre il flusso d'acqua o compromettere il sapore del caffè. La formazione di calcare può essere ridotta utilizzando acqua filtrata.
Per la decalcificazione, si consiglia di utilizzare prodotti specifici per macchine da caffè. Preparare la soluzione decalcificante seguendo le istruzioni del produttore. Non utilizzare agenti caustici, abrasivi, a base di solventi o prodotti non specificamente progettati per la pulizia delle macchine da caffè.
Se non si dispone di una soluzione già pronta, è possibile preparare una soluzione anticalcare fatta in casa con acqua e acido citrico. Versare 240 ml di acqua fresca nel serbatoio, aggiungere 5 g di acido citrico e mescolare accuratamente.
La decalcificazione deve essere eseguita senza caffè macinato e senza cialde. Installare nella macchina da caffè un cassetto filtro vuoto con un filtro inserito, oppure un cassetto per cialde vuoto. Posizionare sotto l'erogatore un contenitore stabile e resistente all'acqua calda, con una capacità superiore al volume della soluzione presente nel serbatoio.
Installare il serbatoio della soluzione nella macchina per caffè espresso. Accendere la macchina e attendere che tutta la soluzione sia circolata attraverso il circuito idraulico interno e il cassetto del caffè installato. Durante il funzionamento, non aprire il coperchio del serbatoio dell'acqua, non rimuovere il cassetto del caffè, non spostare la macchina per caffè espresso e non toccare parti da cui potrebbe fuoriuscire acqua calda.
Al termine del ciclo, attendere che l'acqua calda smetta di fuoriuscire dalla macchina per caffè espresso. Svuotare la soluzione usata e risciacquare accuratamente il contenitore e il serbatoio dell'acqua con acqua pulita.
Dopo la decalcificazione, sciacquare la macchina del caffè con acqua pulita. Versare 240 ml di acqua fresca e fredda nel serbatoio dell'acqua, reinserire il serbatoio nella macchina del caffè e posizionare un recipiente pulito sotto l'erogatore. Accendere la macchina del caffè e attendere che tutta l'acqua sia defluita. Ripetere questo processo di risciacquo almeno tre volte, o finché non si percepisce più l'odore del decalcificante .
Se dopo la decalcificazione il flusso d'acqua è ancora debole o il tempo di erogazione è notevolmente più lungo, la pulizia può essere ripetuta.

MANUTENZIONE E DEPOSITO
ATTENZIONE! Prima di pulire o effettuare la manutenzione della macchina da caffè, scollegarla dalla rete elettrica, rimuovere la batteria dal suo alloggiamento e attendere che tutti i componenti si siano completamente raffreddati.
Dopo la preparazione, svuotare il filtro dai fondi di caffè o rimuovere la capsula usata. Lavare il filtro, il cassetto del filtro, il cassetto delle capsule, il serbatoio dell'acqua e la tazza con acqua tiepida e un detergente delicato, quindi risciacquare abbondantemente con acqua pulita. Lasciare asciugare completamente i componenti lavati prima di rimontarli. Non pulire l'interno del serbatoio dell'acqua con un panno, poiché potrebbero rimanere delle fibre all'interno.
Dopo aver completato il lavoro, verificare le condizioni tecniche della macchina da caffè ispezionandone visivamente l'esterno. Controllare il corpo macchina, la maniglia di trasporto, il cavo di alimentazione, la spina, la presa di corrente, il vano batteria, l'interruttore, il serbatoio dell'acqua, i cassetti del caffè e la tazza. Verificare la presenza di crepe, deformazioni, segni di perdite, danni ai cavi o altre irregolarità visibili.
Pulire l'involucro della macchina per caffè espresso con un panno morbido e leggermente umido. Non immergere la macchina per caffè espresso, la batteria, il caricabatterie, il cavo di alimentazione o la spina in acqua o altri liquidi. Non utilizzare disinfettanti corrosivi, abrasivi, alcalini, solventi o aggressivi, poiché potrebbero danneggiare le superfici del prodotto.
Durante il periodo di garanzia, non smontare la macchina da caffè né sostituire alcun componente. Eseguire esclusivamente le procedure di pulizia e manutenzione descritte nel manuale. Qualsiasi anomalia riscontrata durante il funzionamento o l'ispezione deve essere considerata un segnale di avvertimento per interrompere l'utilizzo e restituire il prodotto a un centro di assistenza.
Dopo l'uso, la macchina del caffè deve essere pulita, asciugata e riposta in un luogo asciutto, al riparo dall'umidità e dalle alte temperature. La batteria va conservata separatamente dalla macchina del caffè.

PRODUCTKENMERKEN

Deze draadloze koffiemachine is een draagbaar product, ontworpen voor het bereiden van gemalen koffie en koffiepads. Dankzij de batterij of netstroom kan hij worden gebruikt in de werkplaats, garage, tuin en andere plekken buiten de keuken. De voordelen zullen worden gewaardeerd door gebruikers die snel een warme kop koffie willen zetten op het werk of in hun vrije tijd. Een goede, betrouwbare en veilige werking van het product is afhankelijk van correct gebruik, daarom:

Lees voor gebruik de volledige handleiding door en bewaar deze.

De leverancier is niet aansprakelijk voor schade die voortvloeit uit het niet naleven van de veiligheidsvoorschriften en aanbevelingen in deze handleiding.

APPARATUUR

De fabrieksverpakking bevat een koffiemachine en een koffiemok.

Let op: Productnummer YT-82946 wordt niet geleverd met een accu en laadstation.
Het product met catalogusnummer YT-82945 is uitgerust met een 4 Ah-accu en een laadstation.

TECHNISCHE PARAMETERS

Parameter	meeteenheid	Waarde
Catalogusnummer		YT-82945, YT-82946
Batterijspanning	[V d.c.]	18
Netspanning	[V~]	220 - 240
Netfrequentie	[Hz]	50 / 60
Nominaal vermogen	[W]	220
Grootte van de watertank	[mL]	240
Diameter van koffiepads	[mm]	60
Massa	[kg]	1,5
Batterij*		
- Batterijtype		Li-Ion
- Capaciteit	[Ah]	4
Oplader*		
Ingangsspanning	[V~]	200 - 240
Netwerkfrequentie	[Hz]	50 / 60
Nominale huidige waarde	[A]	2
Isolatieklasse		II
Uitgangsspanning	[V d.c.]	21,5
Uitgangsstroom	[A]	2,2
Oplaadtijd**	[h]	2

* alleen op modellen die zijn uitgerust met een accu en lader
** De aangegeven laadtijd geldt alleen voor de batterijcapaciteit die in de tabel wordt vermeld.

VEILIGHEIDSWAARSCHUWINGEN

Lees voor gebruik de gebruiksaanwijzing en de bedieningselementen van het koffiezetapparaat zorgvuldig door. Onjuist gebruik kan leiden tot brandwonden, elektrische schokken, brand of schade aan het apparaat.
Gebruik het koffiezetapparaat alleen voor het beoogde doel. Plaats het apparaat op een harde, vlakke en stabiele ondergrond. Plaats het koffiezetapparaat niet op hete oppervlakken, in de buurt van branders, fornuizen, ovens of andere warmtebronnen. Plaats geen voorwerpen op het koffiezetapparaat terwijl het in gebruik is.
Tijdens het zetten van espresso kunnen onderdelen van het apparaat, heet water en koffie brandwonden veroorzaken. Raak geen hete oppervlakken aan. Open het deksel van het waterreservoir niet terwijl het apparaat bezig is. Verwijder de koffielade niet tijdens het zetten,

aangezien er heet water of koffie uit kan lekken.
Wacht na het zetten van de koffie minimaal 5 minuten voordat u het koffiereservoir verwijdert of het waterreservoir bijvult. Sommige onderdelen kunnen na gebruik nog heet zijn.
Vul het reservoir alleen met koud, schoon water. Gebruik geen melk, frisdranken of andere vloeistoffen. Overschrijd de maximale capaciteit van het reservoir niet. Overtollig water kan via de overloopopening overstromen. Laat geen water langer dan 24 uur in het reservoir staan.
Om het risico op een elektrische schok te verminderen, mag u het koffiezetapparaat, het netsnoer, de stekker, de accu of de oplader niet onderdompelen in water of andere vloeistoffen. Gebruik het koffiezetapparaat niet met een beschadigd snoer, stekker, stopcontact, accuaansluiting of accu. In geval van schade, onjuist gebruik of waterschade aan elektrische onderdelen, dient u het gebruik te staken en het product terug te brengen naar een servicecentrum.
Dit apparaat mag worden gebruikt door kinderen vanaf 8 jaar, mits zij onder toezicht staan of instructies hebben gekregen over het veilige gebruik van het apparaat en de bijbehorende gevaren begrijpen. Reiniging en onderhoud mogen niet worden uitgevoerd door kinderen, tenzij zij 8 jaar of ouder zijn en onder toezicht staan. Houd het apparaat en de kabel buiten het bereik van kinderen jonger dan 8 jaar.
Het apparaat mag worden gebruikt door personen met beperkte fysieke, zintuiglijke of mentale vermogens of door personen zonder ervaring en kennis, mits zij onder toezicht staan of instructies hebben gekregen over het veilige gebruik van het apparaat en de risico's begrijpen.
Kinderen mogen niet met het apparaat spelen.

WERKING OP BATTERIJEN

Veiligheidsinstructies voor het opladen van de batterij
Waarschuwing! Controleer vóór het opladen of de behuizing, kabel en stekker van de voeding niet beschadigd of gebarsten zijn. Gebruik geen defect of beschadigd laadstation of voeding! Gebruik alleen het laadstation en de voeding die bij de set zijn geleverd om de batterijen op te laden. Het gebruik van een andere voeding kan brand veroorzaken of het apparaat beschadigen. Het opladen van de batterij mag alleen plaatsvinden in een gesloten, droge ruimte, beschermd tegen onbevoegde toegang, met name kinderen. Gebruik het laadstation of de voeding niet zonder constant toezicht van een volwassene! Als u de laadruimte moet verlaten, koppelt u de lader dan los van het stopcontact door de stekker uit het stopcontact te halen. Als u rook, een verdachte geur, enz. uit de lader ziet komen, haal de stekker dan onmiddellijk uit het stopcontact!
Het apparaat wordt geleverd met een lege batterij. Laad deze daarom voor gebruik op volgens de onderstaande procedure met behulp van de meegeleverde voeding en het laadstation. Li-ionbatterijen vertonen geen zogenaamd „geheugeneffect", waardoor ze op elk moment kunnen worden opgeladen. Het is echter aan te raden de batterij tijdens normaal gebruik te ontladen en vervolgens volledig op te laden. Als dit vanwege de aard van het gebruik niet elke paar of tientallen cycli mogelijk is, moet de batterij ten minste elke paar tot tientallen cycli worden opgeladen. Ontlaad batterijen in geen geval door de elektroden kort te sluiten, aangezien dit onherstelbare schade veroorzaakt! Controleer ook niet de laadstatus van de batterij door de elektroden kort te sluiten en te kijken of er vonken ontstaan.

Batterijopslag
Om de levensduur van de batterij te verlengen, dient u te zorgen voor de juiste opslagomstandigheden. De batterij kan ongeveer 500 laad-ontlaadcycli doorstaan. Bewaar de batterij bij een temperatuur tussen 0 en 30 graden Celsius en een relatieve luchtvochtigheid van 50%. Laad de batterij voor langdurige opslag op tot ongeveer 70% van de capaciteit. Voor nog langere opslagperiodes dient u de batterij periodiek op te laden, ongeveer eenmaal per jaar. Voorkom overmatige ontlading van de batterij, aangezien dit de levensduur verkort en onherstelbare schade kan veroorzaken.
Tijdens opslag zal de batterij geleidelijk ontladen door lekkage. Het zelfontladingsproces is afhankelijk van de opslagtemperatuur: hoe hoger de temperatuur, hoe sneller de ontlading. Onjuiste opslag van batterijen kan leiden tot lekkage van elektrolyt. In geval van lekkage, dient u de lekkage te stoppen met een neutraliserend middel. Als de elektrolyt in contact komt met de ogen, grondig spoelen met water en onmiddellijk medische hulp inroepen. **Gebruik geen gereedschap met een beschadigde batterij.**

Wanneer de accu volledig versleten is, moet deze naar een gespecialiseerd afvalverwerkingsbedrijf worden gebracht.

Batterijtransport
Lithium-ionbatterijen worden wettelijk beschouwd als gevaarlijke stoffen. De gebruiker van het gereedschap mag het gereedschap met de batterij, of de batterijen zelf, over de weg vervoeren. Hiervoor gelden geen aanvullende eisen. Indien het transport wordt uitbesteed aan derden (bijvoorbeeld een koerier), moeten de voorschriften voor het vervoer van gevaarlijke stoffen worden nageleefd. Raadpleeg vóór verzending een gekwalificeerde persoon.
Het vervoeren van beschadigde accu's is verboden. Tijdens het transport moeten verwijderde accu's uit het gereedschap worden gehaald en moeten blootliggende contacten worden beschermd, bijvoorbeeld met isolatietape. Bevestig de accu's goed in de verpakking, zodat ze tijdens het transport niet verschuiven. Ook de nationale voorschriften voor het vervoer van gevaarlijke stoffen moeten in acht worden genomen.

De batterij opladen (II)
Plaats de batterij in de aansluiting van de oplader.
Sluit de oplader aan op een stopcontact.
Naast het batterijvak bevindt zich een indicatielampje dat aangeeft of de lader in werking is, zoals beschreven in de tabel ‚Indicatielampjes voor de laderwerking'. Wanneer het opladen is voltooid, haal je de stekker van de lader uit het stopcontact. Verwijder de batterij uit het laadstation door de vergrendelingsknop ingedrukt te houden en schuif de batterij vervolgens uit het laadvak.

INDICATIE VAN DE WERKING VAN DE LADER

YT-828498, YT-828499

Groene kleur	Rode kleur	Werkstatus
continu licht		wachten tot de batterij is opgeladen
	continu licht	batterij opladen
continu licht		batterij opgeladen

YT-828500, YT-828501, YT-828502, YT-828503, YT-828504

Groene kleur	Gele kleur*	Rode kleur	Werkstatus
			wachten tot de batterij is opgeladen
pulserend			batterij opladen
continu licht			batterij opgeladen
		pulserend	batterij oververhitting
		continu licht	batterij beschadigd
	pulserend		oplader raakt oververhit
	continu licht		oplader beschadigd

*alleen in modellen met catalogusnummer YT-828502

PRODUCTONDERSTEUNING

LET OP! Alle voorbereidings-, reinigings-, onderhouds- en vervangingswerkzaamheden aan onderdelen moeten worden uitgevoerd met het product uitgeschakeld en losgekoppeld van de netvoeding, of met de batterij uit het batterijcompartiment verwijderd.

Voor het eerste gebruik
Verwijder voor het eerste gebruik alle verpakkingsmaterialen en controleer het koffiezetapparaat op beschadigingen. Veeg de behuizing af met een zachte, licht vochtige doek. Was het waterreservoir, de koffielades, het filter, het koffiekopje met deksel en de maatlepel met warm water en een mild afwasmiddel. Spoel alles vervolgens grondig af en laat het volledig drogen.
Spoel, voordat u uw eerste kop koffie zet, het binnenwerk van het koffiezetapparaat door. Giet 240 ml vers, koud water in het waterreservoir. Voeg geen koffiegruis of koffiepads toe. Zet het koffiezetapparaat aan en wacht tot al het water in het kopje is gelopen. Giet het water eruit. Herhaal dit proces minstens twee keer.
Herhaal de spoelprocedure na het langdurig opbergen van het koffiezetapparaat.

Aansluiten op het lichtnet (III)
Controleer voordat u het koffiezetapparaat op het stopcontact aansluit of het netsnoer, de stekker en het stopcontact van het apparaat niet beschadigd zijn. Sluit het netsnoer aan op het stopcontact van het koffiezetapparaat en steek de stekker vervolgens in een stopcontact met een spanning die overeenkomt met het vermogen van het apparaat. Zorg ervoor dat het netsnoer geen hete oppervlakken raakt en de werking van het koffiezetapparaat niet belemmert.
Na gebruik dient u het koffiezetapparaat uit het stopcontact te halen. Trek de stekker altijd uit het stopcontact door hem vast te pakken. Trek niet aan het snoer. Gebruik het koffiezetapparaat niet met een beschadigd netsnoer, stekker of stopcontact.

Batterijaansluiting (III)
Plaats de batterij in het stopcontact totdat de vergrendelingen vastklikken. Zorg ervoor dat de batterij er tijdens gebruik niet uitglijdt. Koppel de batterij los door de vergrendeling in te drukken en de batterij vervolgens uit de behuizing te schuiven.
Het gereedschap kan worden gevoed door de meegeleverde accu of een van de volgende YATO 18V Li-ion-accu's: YT-828461, YT-828462, YT-828463, YT-828464 en YT-828465. Deze accu's kunnen alleen worden opgeladen met de YATO YT-828498, YT-828499, YT-828500, YT-828501, YT-828502, YT-828503 en YT-828504 laders. Het gebruik van andere accu's met een andere nominale spanning die niet in de accuhouder van het gereedschap passen, is verboden. Het aanpassen van de houder en/of de accu om deze te laten passen, is eveneens verboden.

Koffie zetten
Plaats het koffiezetapparaat op een vlakke, stabiele en hittebestendige ondergrond. Controleer voor gebruik of het waterreservoir, de geselecteerde koffielade en het koffiekopje correct zijn geplaatst en schoon zijn.
Open het deksel van het waterreservoir en verwijder het reservoir. Giet vers, koud water in het reservoir. Gebruik geen heet water, melk of andere vloeistoffen. Pas de hoeveelheid water aan de koffie die u zet. Voor gemalen koffie wordt ongeveer 160 ml water aanbevolen. Voor koffiepads wordt ongeveer 120 ml water aanbevolen. Overschrijd de maximale reservoirinhoud van 240 ml niet, omdat er dan overtollig water uit het apparaat kan lekken. Plaats het reservoir terug in het apparaat en sluit het deksel (IV).
Als u gemalen koffie zet, verwijder dan het koffiefilterbakje, giet één of twee schepjes gemalen koffie in het filter en sluit vervolgens het bakje (V). Voeg niet te veel koffie toe, want hierdoor kan het filter overlopen en de waterdoorvoer niet goed zijn.
Bij het bereiden van koffie met een capsule, plaatst u één capsule in de capsulelade (VI). Gebruik geen beschadigde capsules en plaats niet meer dan één capsule tegelijk. De capsule moet plat liggen, zonder omgekrulde randen.
Plaats de voorbereide koffielade in het koffiezetapparaat. Zet de koffiemok op de basis onder de koffie-uitloop. Controleer voor gebruik of de mok stabiel staat en zich direct onder de uitloop bevindt.
Sluit het koffiezetapparaat aan op het stopcontact of plaats een opgeladen batterij. Druk op de aan/uit-knop. Open na gebruik het deksel van het waterreservoir niet, verwijder de koffielade niet en verplaats het koffiezetapparaat niet. Tijdens het zetten van koffie stroomt er heet water en koffie uit het apparaat, wat brandwonden kan veroorzaken.
Zodra het zetten is voltooid, schakelt het koffiezetapparaat automatisch uit. Om het zetten voortijdig te stoppen, drukt u nogmaals op de aan/uit-knop. Haal na afloop de kop voorzichtig van de basis. Wees voorzichtig, want de koffie en onderdelen rond de uitloop kunnen heet zijn.
Wacht na het zetten van de koffie minimaal 5 minuten voordat u de koffielade verwijdert of het waterreservoir bijvult. Er kunnen nog druppels hete koffie uit de koffielade lekken. Leeg voor het volgende gebruik het filter of verwijder het gebruikte capsule en spoel vervolgens de onderdelen af die in contact zijn gekomen met de koffie.

Het koffiezetapparaat reinigen van kalkaanslag.
Na langdurig gebruik kunnen zich minerale afzettingen in het interne watersysteem ophopen. Dit kan de zettijd verlengen, de waterstroom verminderen of de smaak van de koffie negatief beïnvloeden. Kalkafzetting kan worden verminderd door gefilterd water te gebruiken.
Voor het ontkalken wordt aangeraden om kant-en-klare producten te gebruiken die speciaal voor koffiemachines zijn ontwikkeld. Bereid de ontkalkingsoplossing volgens de instructies van de fabrikant. Gebruik geen bijtende, schurende, oplosmiddelhoudende middelen of producten die niet specifiek voor het reinigen van koffiemachines zijn bedoeld.
Als je geen kant-en-klare oplossing hebt, kun je zelf een ontkalkingsoplossing maken van water en citroenzuur. Giet 240 ml schoon water in het waterreservoir, voeg 5 g citroenzuur toe en meng goed.
Ontkalken moet gebeuren zonder gemalen koffie en zonder koffiepad. Plaats een lege filterlade met filter of een lege padlade in het koffiezetapparaat. Zet een stabiele, hittebestendige bak met een grotere inhoud dan de hoeveelheid koffievloeistof in het reservoir onder de uitloop.
Plaats het reservoir voor de koffieoplossing in het espressoapparaat. Schakel het espressoapparaat in en wacht tot alle koffieoplossing door het interne watersysteem en de koffielade is gestroomd. Open tijdens het gebruik het deksel van het reservoir niet, verwijder de koffielade niet, verplaats het espressoapparaat niet en raak geen onderdelen aan waaruit heet water kan lekken.
Wacht na afloop van de cyclus tot er geen heet water meer uit het espressomachine stroomt. Giet de gebruikte oplossing weg en spoel het reservoir en de opvangbak grondig af met schoon water.
Spoel het koffiezetapparaat na het ontkalken door met schoon water. Giet 240 ml vers, koud water in het waterreservoir, plaats het reservoir terug in het koffiezetapparaat en zet een schone bak onder de uitloop. Zet het koffiezetapparaat aan en wacht tot al het water door het apparaat is gelopen. Herhaal dit spoelproces minstens drie keer, of totdat de geur van het ontkalkingsmiddel niet meer waarneembaar is.
Als de waterdruk na het ontkalken nog steeds laag is of de zetduur aanzienlijk langer is, kan de reiniging worden herhaald.

ONDERHOUD EN OPSLAG

LET OP! Voordat u het koffiezetapparaat schoonmaakt of onderhoudt, dient u het apparaat los te koppelen van het stopcontact, de batterij uit het batterijcompartiment te verwijderen en te wachten tot alle onderdelen volledig zijn afgekoeld.
Na het zetten van de koffie, leegt u het filter of verwijdert u het gebruikte koffiepad. Was het filter, het filterbakje, het paddenstoelenbakje, het waterreservoir en het koffiekopje met warm water en een mild afwasmiddel en spoel ze daarna grondig af met schoon water. Laat de gewassen onderdelen volledig drogen voordat u ze weer in elkaar zet. Veeg de binnenkant van het waterreservoir niet af met een doek, omdat er vezels in kunnen achterblijven.

Controleer na afloop van de werkzaamheden de technische staat van het koffiezetapparaat door de buitenkant visueel te inspecteren. Controleer de behuizing, de draagbeugel, de stroomkabel, de stekker, het stopcontact, de accuhouder, de schakelaar, het waterreservoir, de koffielades en het koffiekopje. Controleer op scheuren, vervormingen, lekkages, kabelbeschadigingen of andere zichtbare onregelmatigheden.
Reinig de behuizing van het espressomachine met een zachte, licht vochtige doek. Dompel het espressomachine, de batterij, de oplader, het netsnoer of de stekker niet onder in water of andere vloeistoffen. Gebruik geen bijtende, schurende, alkalische, oplosmiddelen of agressieve ontsmettingsmiddelen, aangezien deze de oppervlakken van het product kunnen beschadigen.
Demonteer het koffiezetapparaat niet en vervang geen onderdelen gedurende de garantieperiode. Voer uitsluitend de reinigings- en onderhoudsprocedures uit die in de handleiding worden beschreven. Eventuele onregelmatigheden die tijdens het gebruik of de inspectie worden geconstateerd, dienen als waarschuwing te worden beschouwd om het gebruik te staken en het product naar een servicecentrum te retourneren.
Na gebruik dient het koffiezetapparaat te worden schoongemaakt, gedroogd en op een droge plaats te worden opgeborgen, beschermd tegen vocht en hoge temperaturen. Bewaar de accu apart van het koffiezetapparaat.

ΧΑΡΑΚΤΗΡΙΣΤΙΚΑ ΠΡΟΪΟΝΤΟΣ

Αυτή η ασύρματη/ασύρματη καφετιέρα είναι ένα φορητό προϊόν σχεδιασμένο για την παρασκευή αλεσμένου καφέ και κάψουλων καφέ. Χάρη στην μπαταρία ή την τροφοδοσία ρεύματος, μπορεί να χρησιμοποιηθεί στο εργαστήριο, στο γκαράζ, στον κήπο και σε άλλα μέρη εκτός κουζίνας. Τα πλεονεκτήματά της θα εκτιμηθούν από χρήστες που θέλουν να ετοιμάσουν γρήγορα ζεστό καφέ στην εργασία ή στον ελεύθερο χρόνο τους. Η σωστή, αξιόπιστη και ασφαλής λειτουργία του προϊόντος εξαρτάται από τη σωστή χρήση, επομένως:

Πριν από τη χρήση, διαβάστε ολόκληρο το εγχειρίδιο και φυλάξτε το.

Ο προμηθευτής δεν φέρει καμία ευθύνη για τυχόν ζημιές που προκύπτουν από τη μη συμμόρφωση με τους κανονισμούς ασφαλείας και τις συστάσεις αυτού του εγχειριδίου.

ΕΞΟΠΛΙΣΜΟΣ

Η εργοστασιακή συσκευασία περιλαμβάνει καφετιέρα και κούπα καφέ.

Σημείωση: Το προϊόν με αριθμό YT-82946 δεν διαθέτει μπαταρία και σταθμό φόρτισης.
Το προϊόν με αριθμό καταλόγου YT-82945 είναι εξοπλισμένο με μπαταρία 4 Ah και σταθμό φόρτισης.

ΤΕΧΝΙΚΕΣ ΠΑΡΑΜΕΤΡΟΙ

Παράμετρος	**Μονάδα μέτρησης**	**Αξία**
Αριθμός καταλόγου		YT-82945, YT-82946
Τάση μπαταρίας	[V d.c.]	18
Τάση δικτύου	[V~]	220 - 240
Συχνότητα δικτύου	[Hz]	50 / 60
Ονομαστική ισχύς	[W]	220
Μέγεθος δεξαμενής νερού	[mL]	240
Διάμετρος κάψουλων καφέ	[mm]	60
Μάζα	[kg]	1,5
Μπαταρία*		
- Τύπος μπαταρίας		Li-Ion
- Χωρητικότητα	[Ah]	4
Αλογο αξιωματικού*		
Τάση εισόδου	[V~]	200 - 240
Συχνότητα δικτύου	[Hz]	50 / 60
Ονομαστικό ρεύμα	[A]	2
Κατηγορία μόνωσης		II
Τάση εξόδου	[V d.c.]	21,5
Ρεύμα εξόδου	[A]	2,2
Χρόνος φόρτισης**	[h]	2

* μόνο σε μοντέλα που διαθέτουν μπαταρία και φορτιστή
**Ο χρόνος φόρτισης που αναφέρεται ισχύει μόνο για τη χωρητικότητα της μπαταρίας που αναφέρεται στον πίνακα

ΠΡΟΕΙΔΟΠΟΙΗΣΕΙΣ ΑΣΦΑΛΕΙΑΣ

Πριν από τη χρήση, διαβάστε προσεκτικά το εγχειρίδιο οδηγιών και τα χειριστήρια της καφετιέρας. Η ακατάλληλη χρήση μπορεί να προκαλέσει εγκαύματα, ηλεκτροπληξία, πυρκαγιά ή ζημιά στο προϊόν.
Χρησιμοποιήστε την καφετιέρα μόνο για τον σκοπό για τον οποίο προορίζεται. Τοποθετήστε το προϊόν σε σκληρή, επίπεδη και σταθερή επιφάνεια. Μην τοποθετείτε την καφετιέρα σε θερμές επιφάνειες, κοντά σε καυστήρες, εστίες, φούρνους ή άλλες πηγές θερμότητας. Μην τοποθετείτε αντικείμενα πάνω στην καφετιέρα ενώ βρίσκεται σε λειτουργία.
Κατά την παρασκευή καφέ, τα εξαρτήματα της μηχανής εσπρέσο, το ζεστό νερό και ο καφές ενδέχεται να προκαλέσουν εγκαύματα. Μην αγγίζετε θερμές επιφάνειες. Μην ανοίγετε το καπάκι της δεξαμενής νερού ενώ λειτουργεί ο καφές. Μην αφαιρείτε το συρτάρι καφέ κατά

την παρασκευή, καθώς μπορεί να χυθεί ζεστό νερό ή καφές.
Μετά την παρασκευή, περιμένετε τουλάχιστον 5 λεπτά πριν αφαιρέσετε τον θάλαμο καφέ ή ξαναγεμίσετε τη δεξαμενή νερού. Ορισμένα εξαρτήματα ενδέχεται να παραμείνουν ζεστά μετά τη χρήση.
Γεμίζετε τη δεξαμενή μόνο με κρύο, καθαρό νερό. Μην χρησιμοποιείτε γάλα, ποτά ή άλλα υγρά. Μην υπερβαίνετε τη μέγιστη χωρητικότητα της δεξαμενής. Η περίσσεια νερού μπορεί να ξεχειλίσει από την οπή υπερχείλισης. Μην αφήνετε νερό στη δεξαμενή για περισσότερο από 24 ώρες.
Για να μειώσετε τον κίνδυνο ηλεκτροπληξίας, μην βυθίζετε την καφετιέρα, το καλώδιο τροφοδοσίας, το φις, την μπαταρία ή τον φορτιστή σε νερό ή άλλα υγρά. Μην χρησιμοποιείτε την καφετιέρα με κατεστραμμένο καλώδιο, φις, πρίζα, υποδοχή μπαταρίας ή μπαταρία. Σε περίπτωση ζημιάς, ακατάλληλης λειτουργίας ή υπερχείλισης ηλεκτρικών εξαρτημάτων, διακόψτε τη χρήση και επιστρέψτε το προϊόν σε ένα κέντρο σέρβις.
Αυτή η συσκευή μπορεί να χρησιμοποιηθεί από παιδιά ηλικίας 8 ετών και άνω, υπό την προϋπόθεση ότι επιβλέπονται ή έχουν λάβει οδηγίες για την ασφαλή χρήση της συσκευής και κατανοούν τους κινδύνους που ενέχει. Ο καθαρισμός και η συντήρηση από τον χρήστη δεν πρέπει να εκτελούνται από παιδιά, εκτός εάν είναι ηλικίας 8 ετών και άνω και επιβλέπονται. Κρατήστε τη συσκευή και το καλώδιό της μακριά από παιδιά κάτω των 8 ετών.
Η συσκευή μπορεί να χρησιμοποιηθεί από άτομα με περιορισμένες σωματικές, αισθητηριακές ή νοητικές ικανότητες ή από άτομα που δεν έχουν εμπειρία και γνώσεις, υπό την προϋπόθεση ότι βρίσκονται υπό επίβλεψη ή έχουν λάβει οδηγίες για την ασφαλή χρήση της συσκευής και κατανοούν τους κινδύνους που ενέχονται.
Τα παιδιά δεν πρέπει να παίζουν με τη συσκευή.

ΛΕΙΤΟΥΡΓΙΑ ΜΕ ΜΠΑΤΑΡΙΑ

Οδηγίες ασφαλείας για τη φόρτιση της μπαταρίας
Προειδοποίηση! Πριν από τη φόρτιση, βεβαιωθείτε ότι το σώμα του τροφοδοτικού, το καλώδιο και το φις δεν έχουν ραγίσει ή υποστεί ζημιά. Μην χρησιμοποιείτε ελαττωματικό ή κατεστραμμένο σταθμό φόρτισης ή τροφοδοτικό! Χρησιμοποιήστε μόνο τον σταθμό φόρτισης και το τροφοδοτικό που παρέχονται με το κιτ για τη φόρτιση μπαταριών. Η χρήση διαφορετικού τροφοδοτικού μπορεί να προκαλέσει πυρκαγιά ή να προκαλέσει ζημιά στο εργαλείο. Η φόρτιση της μπαταρίας πρέπει να γίνεται μόνο σε κλειστό, ξηρό δωμάτιο, προστατευμένο από μη εξουσιοδοτημένη πρόσβαση, ειδικά από παιδιά. Μην χρησιμοποιείτε τον σταθμό φόρτισης ή το τροφοδοτικό χωρίς συνεχή επίβλεψη ενηλίκου! Εάν χρειαστεί να φύγετε από το δωμάτιο φόρτισης, αποσυνδέστε τον φορτιστή από το ρεύμα αποσυνδέοντας το τροφοδοτικό από την πρίζα. Εάν παρατηρήσετε καπνό, ύποπτη οσμή κ.λπ., που προέρχεται από τον φορτιστή, αποσυνδέστε αμέσως τον φορτιστή από την πρίζα!
Η συσκευή αποστέλλεται με μια αφόρτιστη μπαταρία, επομένως πριν από τη χρήση, θα πρέπει να φορτιστεί σύμφωνα με τη διαδικασία που περιγράφεται παρακάτω χρησιμοποιώντας το παρεχόμενο τροφοδοτικό και τον σταθμό φόρτισης. Οι μπαταρίες ιόντων λιθίου δεν εμφανίζουν το λεγόμενο «φαινόμενο μνήμης», επιτρέποντάς τους να επαναφορτίζονται ανά πάσα στιγμή. Ωστόσο, συνιστάται η αποφόρτιση της μπαταρίας κατά την κανονική λειτουργία και στη συνέχεια η πλήρης φόρτισή της. Εάν, λόγω της φύσης της λειτουργίας, αυτό δεν είναι δυνατό κάθε λίγους ή δώδεκα κύκλους, θα πρέπει να επαναφορτίζεται τουλάχιστον κάθε λίγες έως δώδεκα κύκλους. Σε καμία περίπτωση δεν πρέπει να αποφορτίζονται οι μπαταρίες βραχυκυκλώνοντας τα ηλεκτρόδια, καθώς αυτό προκαλεί μη αναστρέψιμη ζημιά! Επίσης, μην ελέγχετε την κατάσταση φόρτισης της μπαταρίας βραχυκυκλώνοντας τα ηλεκτρόδια και ελέγχοντας για σπινθήρες.

Αποθήκευση μπαταρίας
Για να παρατείνετε τη διάρκεια ζωής της μπαταρίας, διασφαλίστε κατάλληλες συνθήκες αποθήκευσης. Η μπαταρία μπορεί να αντέξει περίπου 500 κύκλους φόρτισης-εκφόρτισης. Η μπαταρία πρέπει να αποθηκεύεται σε εύρος θερμοκρασίας από 0 έως 30 βαθμούς Κελσίου, με σχετική υγρασία 50%. Για μακροχρόνια αποθήκευση, φορτίστε την μπαταρία περίπου στο 70% της χωρητικότητάς της. Για μακροχρόνια αποθήκευση, επαναφορτίζετε την μπαταρία περιοδικά, περίπου μία φορά το χρόνο. Αποφύγετε την υπερβολική αποφόρτιση της μπαταρίας, καθώς αυτό θα μειώσει τη διάρκεια ζωής της και μπορεί να προκαλέσει μη αναστρέψιμη ζημιά.
Κατά την αποθήκευση, η μπαταρία θα αποφορτιστεί σταδιακά λόγω διαρροής. Η διαδικασία αυτοεκφόρτισης εξαρτάται από τη θερμοκρασία αποθήκευσης: όσο υψηλότερη είναι η θερμοκρασία, τόσο ταχύτερη είναι η αποφόρτιση. Η ακατάλληλη αποθήκευση

των μπαταριών μπορεί να οδηγήσει σε διαρροή ηλεκτρολύτη. Σε περίπτωση διαρροής, περιορίστε τη διαρροή με ένα εξουδετερωτικό μέσο. Εάν ο ηλεκτρολύτης έρθει σε επαφή με τα μάτια, ξεπλύνετε καλά με νερό και ζητήστε αμέσως ιατρική βοήθεια. **Μην χρησιμοποιείτε εργαλείο με κατεστραμμένη μπαταρία.**
Όταν η μπαταρία εξαντληθεί εντελώς, θα πρέπει να μεταφερθεί σε εξειδικευμένη εγκατάσταση διάθεσης απορριμμάτων.

Μεταφορά μπαταριών
Οι μπαταρίες ιόντων λιθίου θεωρούνται νομικά επικίνδυνα υλικά. Ο χρήστης του εργαλείου μπορεί να μεταφέρει το εργαλείο με την μπαταρία ή τις ίδιες τις μπαταρίες οδικώς. Δεν απαιτούνται πρόσθετες απαιτήσεις. Εάν η μεταφορά ανατεθεί σε τρίτους (π.χ. μέσω courier), πρέπει να ακολουθούνται οι κανονισμοί που διέπουν τη μεταφορά επικίνδυνων υλικών. Πριν από την αποστολή, συμβουλευτείτε ένα εξειδικευμένο άτομο.
Απαγορεύεται η μεταφορά κατεστραμμένων μπαταριών. Κατά τη μεταφορά, οι αφαιρούμενες μπαταρίες πρέπει να αφαιρούνται από το εργαλείο και οι εκτεθειμένες επαφές πρέπει να προστατεύονται, για παράδειγμα, με μονωτική ταινία. Ασφαλίστε τις μπαταρίες στη συσκευασία έτσι ώστε να μην μετακινηθούν μέσα στη συσκευασία κατά τη μεταφορά. Πρέπει επίσης να τηρούνται οι εθνικοί κανονισμοί σχετικά με τη μεταφορά επικίνδυνων υλικών.

Φόρτιση της μπαταρίας (II)
Τοποθετήστε την μπαταρία στην υποδοχή του φορτιστή.
Συνδέστε τον φορτιστή σε μια πρίζα.
Υπάρχει μια ενδεικτική λυχνία κοντά στην υποδοχή μπαταρίας που υποδεικνύει τη λειτουργία του φορτιστή, όπως περιγράφεται στον πίνακα „Ενδείξεις Λειτουργίας Φορτιστή". Όταν ολοκληρωθεί η φόρτιση, αποσυνδέστε τον φορτιστή από την ηλεκτρική πρίζα. Αφαιρέστε την μπαταρία από τον σταθμό φόρτισης πατώντας παρατεταμένα το κουμπί ασφάλισης μπαταρίας και, στη συνέχεια, σύρετέ την έξω από την υποδοχή φορτιστή.

ΕΝΔΕΙΞΗ ΛΕΙΤΟΥΡΓΙΑΣ ΦΟΡΤΙΣΤΗ

YT-828498, YT-828499

Πράσινο χρώμα	Κόκκινο χρώμα	Κατάσταση εργασίας
συνεχές φως		περιμένοντας να φορτίσει η μπαταρία
	συνεχές φως	φόρτιση μπαταρίας
συνεχές φως		μπαταρία φορτισμένη

YT-828500, YT-828501, YT-828502, YT-828503, YT-828504

Πράσινο χρώμα	Κίτρινο χρώμα*	Κόκκινο χρώμα	Κατάσταση εργασίας
Πράσινο χρώμα	Κίτρινο χρώμα*	Κόκκινο χρώμα	Κατάσταση εργασίας
			περιμένοντας να φορτίσει η μπαταρία
παλλόμενος			φόρτιση μπαταρίας
συνεχές φως			μπαταρία φορτισμένη
		παλλόμενος	υπερθέρμανση της μπαταρίας
		συνεχές φως	μπαταρία κατεστραμμένη
	παλλόμενος		υπερθέρμανση του φορτιστή
	συνεχές φως		φορτιστής κατεστραμμένος

*μόνο σε μοντέλα με αριθμό καταλόγου YT-828502

ΥΠΟΣΤΗΡΙΞΗ ΠΡΟΪΟΝΤΩΝ

ΣΗΜΕΙΩΣΗ! Όλες οι εργασίες προετοιμασίας, καθαρισμού, συντήρησης και αντικατάστασης εξαρτημάτων πρέπει να εκτελούνται με το προϊόν απενεργοποιημένο και αποσυνδεδεμένο από την παροχή ρεύματος ή με την μπαταρία αφαιρεμένη από την υποδοχή μπαταρίας.

Πριν από την πρώτη χρήση
Πριν από την πρώτη χρήση, αφαιρέστε όλα τα υλικά συσκευασίας και ελέγξτε την καφετιέρα για τυχόν ζημιές. Σκουπίστε το περίβλημα με ένα μαλακό, ελαφρώς υγρό πανί. Πλύνετε τη δεξαμενή νερού, τα συρτάρια καφέ, το φίλτρο, το φλιτζάνι καφέ με το καπάκι και το κουτάλι μέτρησης με ζεστό νερό και ένα ήπιο απορρυπαντικό. Στη συνέχεια, ξεπλύνετε καλά και αφήστε την να στεγνώσει εντελώς. Πριν φτιάξετε τον πρώτο σας καφέ, ξεπλύνετε το εσωτερικό σύστημα της καφετιέρας. Ρίξτε 240 ml φρέσκο, κρύο νερό στη δεξαμενή νερού. Μην προσθέτετε κατακάθια καφέ ή κάψουλες καφέ. Ενεργοποιήστε την καφετιέρα και περιμένετε μέχρι να τρέξει όλο το νερό στην κούπα. Αδειάστε το νερό. Επαναλάβετε αυτή τη διαδικασία τουλάχιστον δύο ακόμη φορές.
Εκτελέστε το ίδιο ξέβγαλμα αφού αποθηκεύσετε την καφετιέρα για μεγαλύτερο χρονικό διάστημα.

Σύνδεση στην παροχή ρεύματος (III)
Πριν συνδέσετε την καφετιέρα στο ρεύμα, ελέγξτε ότι το καλώδιο ρεύματος, το φις και η πρίζα της καφετιέρας δεν έχουν υποστεί

ζημιά. Συνδέστε το καλώδιο ρεύματος στην πρίζα της καφετιέρας και, στη συνέχεια, τοποθετήστε το φις σε μια πρίζα με τάση που ταιριάζει με την ονομαστική τιμή του προϊόντος. Δρομολογήστε το καλώδιο ρεύματος έτσι ώστε να μην αγγίζει θερμές επιφάνειες και να μην επηρεάζει τη λειτουργία της καφετιέρας.
Μετά τη χρήση, αποσυνδέστε την καφετιέρα από το ρεύμα. Πάντα να βγάζετε το φις από την πρίζα πιάνοντάς το από το περίβλημά του. Μην τραβάτε το καλώδιο. Μην χρησιμοποιείτε την καφετιέρα με κατεστραμμένο καλώδιο ρεύματος, φις ή πρίζα.

Σύνδεση μπαταρίας (III)
Τοποθετήστε την μπαταρία στην πρίζα μέχρι να ασφαλίσουν οι ασφάλειες της μπαταρίας. Βεβαιωθείτε ότι η μπαταρία δεν θα γλιστρήσει έξω κατά τη λειτουργία. Αποσυνδέστε την μπαταρία πιέζοντας την ασφάλεια και στη συνέχεια σύροντάς την έξω από το περίβλημα.
Το εργαλείο μπορεί να τροφοδοτηθεί από την παρεχόμενη μπαταρία ή από μία από τις ακόλουθες μπαταρίες ιόντων λιθίου 18 V YATO: YT-828461, YT-828462, YT-828463, YT-828464 και YT-828465, οι οποίες μπορούν να φορτιστούν μόνο με φορτιστές YATO YT-828498, YT-828499, YT-828500, YT-828501, YT-828502, YT-828503 και YT-828504. Απαγορεύεται η χρήση άλλων μπαταριών με διαφορετική ονομαστική τάση που δεν ταιριάζουν στην υποδοχή μπαταρίας του εργαλείου. Απαγορεύεται η τροποποίηση της υποδοχής ή/και της μπαταρίας ώστε να ταιριάζει σε αυτές.

Παρασκευή καφέ
Τοποθετήστε την καφετιέρα σε μια επίπεδη, σταθερή και ανθεκτική στη θερμότητα επιφάνεια. Πριν από τη χρήση, βεβαιωθείτε ότι η δεξαμενή νερού, το επιλεγμένο συρτάρι καφέ και το φλιτζάνι καφέ είναι σωστά τοποθετημένα και καθαρά.
Ανοίξτε το καπάκι της δεξαμενής νερού και αφαιρέστε τη δεξαμενή. Ρίξτε φρέσκο, κρύο νερό στη δεξαμενή. Μην χρησιμοποιείτε ζεστό νερό, γάλα ή άλλα υγρά. Προσαρμόστε την ποσότητα νερού στον καφέ που παρασκευάζετε. Για αλεσμένο καφέ, συνιστώνται περίπου 160 ml νερού. Για κάψουλες καφέ, συνιστώνται περίπου 120 ml νερού. Μην υπερβαίνετε τη μέγιστη χωρητικότητα της δεξαμενής των 240 ml, καθώς μπορεί να διαρρεύσει υπερβολικό νερό από τη μηχανή. Επανατοποθετήστε τη δεξαμενή στη μηχανή και κλείστε το καπάκι (IV).
Αν ετοιμάζετε αλεσμένο καφέ, αφαιρέστε τη θήκη του φίλτρου καφέ, ρίξτε μία ή δύο κουταλιές αλεσμένου καφέ στο φίλτρο και, στη συνέχεια, κλείστε τη θήκη (V). Μην προσθέτετε υπερβολική ποσότητα καφέ, καθώς αυτό μπορεί να προκαλέσει υπερχείλιση του φίλτρου και ακατάλληλη ροή νερού.
Όταν παρασκευάζετε καφέ χρησιμοποιώντας κάψουλα, τοποθετήστε μία κάψουλα στη θήκη κάψουλας (VI). Μην χρησιμοποιείτε κατεστραμμένες κάψουλες και μην τοποθετείτε περισσότερες από μία κάψουλες. Η κάψουλα πρέπει να είναι επίπεδη, χωρίς καμπυλωτές άκρες.
Τοποθετήστε το προετοιμασμένο συρτάρι καφέ στην καφετιέρα. Τοποθετήστε την κούπα καφέ στη βάση κάτω από το στόμιο καφέ. Πριν ξεκινήσετε, ελέγξτε ότι η κούπα είναι σταθερή και ακριβώς κάτω από το στόμιο.
Συνδέστε την καφετιέρα στην πρίζα ή τοποθετήστε μια φορτισμένη μπαταρία. Πατήστε το κουμπί λειτουργίας. Μόλις ολοκληρωθεί η λειτουργία, μην ανοίξετε το καπάκι της δεξαμενής νερού, μην αφαιρέσετε το εγκατεστημένο συρτάρι καφέ και μην μετακινήσετε την καφετιέρα. Κατά την παρασκευή, ρέει ζεστό νερό και καφές από την καφετιέρα, κάτι που μπορεί να προκαλέσει εγκαύματα.
Μόλις ολοκληρωθεί η παρασκευή, η καφετιέρα θα απενεργοποιηθεί αυτόματα. Για να διακόψετε πρόωρα την παρασκευή, πατήστε ξανά το κουμπί λειτουργίας. Όταν τελειώσετε, αφαιρέστε προσεκτικά το φλιτζάνι από τη βάση. Να είστε προσεκτικοί, καθώς ο καφές και τα εξαρτήματα κοντά στο στόμιο μπορεί να είναι ζεστά.
Μετά την παρασκευή, περιμένετε τουλάχιστον 5 λεπτά πριν αφαιρέσετε τη θήκη του καφέ ή ξαναγεμίσετε τη δεξαμενή νερού. Σταγόνες ζεστού καφέ ενδέχεται να διαρρεύσουν από τη θήκη του καφέ. Πριν από την επόμενη χρήση, αδειάστε το φίλτρο ή αφαιρέστε την χρησιμοποιημένη κάψουλα και στη συνέχεια ξεπλύνετε τα μέρη που έρχονται σε επαφή με τον καφέ.

Καθαρισμός της μηχανής καφέ από ορυκτά αποθέματα
Μετά από παρατεταμένη χρήση, μπορούν να συσσωρευτούν ορυκτά ιζήματα στο εσωτερικό σύστημα νερού. Αυτό μπορεί να παρατείνει τον χρόνο παρασκευής, να μειώσει τη ροή του νερού ή να αλλοιώσει τη γεύση του καφέ. Η συσσώρευση αλάτων μπορεί να μειωθεί με τη χρήση φιλτραρισμένου νερού.
Για την αφαλάτωση, συνιστάται η χρήση έτοιμων προϊόντων σχεδιασμένων για μηχανές καφέ. Προετοιμάστε το διάλυμα αφαλάτωσης σύμφωνα με τις οδηγίες του κατασκευαστή. Μην χρησιμοποιείτε καυστικά, λειαντικά, μέσα με βάση διαλύτες ή προϊόντα που δεν έχουν σχεδιαστεί ειδικά για τον καθαρισμό μηχανών καφέ.
Αν δεν έχετε έτοιμο διάλυμα, μπορείτε να ετοιμάσετε ένα σπιτικό διάλυμα αφαλάτωσης από νερό και κιτρικό οξύ. Ρίξτε 240 ml φρέσκου νερού στη δεξαμενή νερού, προσθέστε 5 g κιτρικού οξέος και ανακατέψτε καλά.
Η αφαλάτωση πρέπει να πραγματοποιείται χωρίς αλεσμένο καφέ και χωρίς κάψουλα καφέ. Τοποθετήστε ένα άδειο συρτάρι φίλτρου με εγκατεστημένο φίλτρο ή ένα άδειο συρτάρι κάψουλας στην καφετιέρα. Τοποθετήστε ένα σταθερό, ανθεκτικό στο ζεστό νερό δοχείο κάτω από το στόμιο, με χωρητικότητα μεγαλύτερη από την ποσότητα διαλύματος στο δοχείο.
Εγκαταστήστε τη δεξαμενή διαλύματος στη μηχανή εσπρέσο. Ενεργοποιήστε τη μηχανή εσπρέσο και περιμένετε μέχρι να τρέξει όλο το διάλυμα μέσα από το εσωτερικό σύστημα νερού και το εγκατεστημένο συρτάρι καφέ. Κατά τη λειτουργία, μην ανοίγετε το καπάκι της δεξαμενής νερού, μην αφαιρείτε τη θήκη καφέ, μην μετακινείτε τη μηχανή εσπρέσο και μην αγγίζετε κανένα μέρος από το οποίο μπορεί να διαρρεύσει ζεστό νερό.
Αφού ολοκληρωθεί ο κύκλος, περιμένετε μέχρι να σταματήσει να ρέει ζεστό νερό από τη μηχανή εσπρέσο. Αδειάστε το χρησιμοποιημένο διάλυμα και ξεπλύνετε καλά το δοχείο και τη δεξαμενή νερού με καθαρό νερό.
Μετά την αφαλάτωση, ξεπλύνετε την καφετιέρα με καθαρό νερό. Ρίξτε 240 ml φρέσκο, κρύο νερό στη δεξαμενή νερού, τοποθετήστε ξανά τη δεξαμενή στη μηχανή του καφέ και τοποθετήστε ένα καθαρό δοχείο κάτω από το στόμιο. Ενεργοποιήστε την καφετιέρα και περιμένετε μέχρι να τρέξει όλο το νερό από τη μηχανή. Επαναλάβετε αυτή τη διαδικασία ξεβγάλματος τουλάχιστον τρεις φορές

ή μέχρι να μην γίνεται πλέον αισθητή η μυρωδιά του παράγοντα αφαλάτωσης .
Εάν η ροή του νερού εξακολουθεί να είναι ασθενής μετά την αφαλάτωση ή ο χρόνος παρασκευής είναι σημαντικά μεγαλύτερος, ο καθαρισμός μπορεί να επαναληφθεί.

ΣΥΝΤΗΡΗΣΗ ΚΑΙ ΑΠΟΘΗΚΕΥΣΗ

ΠΡΟΣΟΧΗ! Πριν από τον καθαρισμό ή τη συντήρηση της καφετιέρας, αποσυνδέστε την από την παροχή ρεύματος, αφαιρέστε την μπαταρία από την υποδοχή μπαταρίας και περιμένετε να κρυώσουν εντελώς όλα τα εξαρτήματα.
Μετά την παρασκευή, αδειάστε τον αλεσμένο καφέ από το φίλτρο ή αφαιρέστε την χρησιμοποιημένη κάψουλα καφέ. Πλύνετε το φίλτρο, το συρτάρι του φίλτρου, το συρτάρι της κάψουλας, τη δεξαμενή νερού και το φλιτζάνι του καφέ με ζεστό νερό και ένα ήπιο απορρυπαντικό και στη συνέχεια ξεπλύνετε καλά με καθαρό νερό. Αφήστε τα πλυμένα εξαρτήματα να στεγνώσουν εντελώς πριν τα επανασυναρμολογήσετε. Μην σκουπίζετε το εσωτερικό της δεξαμενής νερού με πανί, καθώς ενδέχεται να παραμείνουν ίνες στο εσωτερικό.
Αφού ολοκληρώσετε την εργασία, ελέγξτε την τεχνική κατάσταση της καφετιέρας ελέγχοντας οπτικά το εξωτερικό της. Ελέγξτε το περίβλημα, τη λαβή μεταφοράς, το καλώδιο τροφοδοσίας, το φις, την πρίζα ρεύματος, την υποδοχή μπαταρίας, τον διακόπτη, τη δεξαμενή νερού, τα συρτάρια καφέ και το φλιτζάνι του καφέ. Ελέγξτε για ρωγμές, παραμορφώσεις, σημάδια διαρροών, ζημιά στο καλώδιο ή άλλες ορατές ανωμαλίες.
Καθαρίστε το περίβλημα της μηχανής εσπρέσο με ένα μαλακό, ελαφρώς υγρό πανί. Μην βυθίζετε τη μηχανή εσπρέσο, την μπαταρία, τον φορτιστή, το καλώδιο τροφοδοσίας ή το φις σε νερό ή άλλα υγρά. Μην χρησιμοποιείτε διαβρωτικά, λειαντικά, αλκαλικά, διαλύτες ή επιθετικά απολυμαντικά, καθώς ενδέχεται να προκαλέσουν ζημιά στις επιφάνειες του προϊόντος.
Κατά τη διάρκεια της περιόδου εγγύησης, μην αποσυναρμολογείτε την καφετιέρα και μην αντικαθιστάτε κανένα εξάρτημα. Εκτελέστε μόνο τις διαδικασίες καθαρισμού και συντήρησης που περιγράφονται στο εγχειρίδιο. Οποιεσδήποτε ανωμαλίες παρατηρηθούν κατά τη λειτουργία ή τον έλεγχο θα πρέπει να θεωρούνται ως προειδοποίηση για διακοπή της χρήσης και επιστροφή του προϊόντος σε κέντρο σέρβις.
Μετά τη χρήση, η καφετιέρα πρέπει να καθαρίζεται, να στεγνώνει και να φυλάσσεται σε ξηρό μέρος, προστατευμένο από την υγρασία και τις υψηλές θερμοκρασίες. Αποθηκεύστε την μπαταρία ξεχωριστά από την καφετιέρα.

ХАРАКТЕРИСТИКИ НА ПРОДУКТА

Тази безжична/акумулаторна кафемашина е преносим продукт, предназначен за приготвяне на смляно кафе и кафе на капсули. Благодарение на захранването си от батерия или от електрическата мрежа, тя може да се използва в работилницата, гаража, градината и други места извън кухнята. Предимствата ѝ ще бъдат оценени от потребители, които искат бързо да приготвят горещо кафе на работа или в свободното си време. Правилната, надеждна и безопасна работа на продукта зависи от правилната му употреба, следователно:

Преди употреба, моля, прочетете цялото ръководство и го запазете.

Доставчикът не носи отговорност за каквито и да е щети, произтичащи от неспазване на правилата за безопасност и препоръките на това ръководство.

ОБОРУДВАНЕ

Фабричната опаковка включва кафе машина и чаша за кафе.

Моля, обърнете внимание: Продукт номер YT-82946 не е оборудван с батерия и зарядна станция.
Продуктът с каталожен номер YT-82945 е оборудван с батерия 4 Ah и зарядна станция.

ТЕХНИЧЕСКИ ПАРАМЕТРИ

Параметър	Мерна единица	Стойност
Каталожен номер		YT-82945, YT-82946
Напрежение на батерията	[V d.c.]	18
Мрежово напрежение	[V~]	220 - 240
Честота на мрежата	[Hz]	50 / 60
Номинална мощност	[W]	220
Размер на резервоара за вода	[mL]	240
Диаметър на кафените капсули	[mm]	60
Маса	[kg]	1,5
Батерия*		
- Тип батерия		Li-Ion
- Капацитет	[Ah]	4
Зарядно устройство*		
Входно напрежение	[V~]	200 - 240
Честота на мрежата	[Hz]	50 / 60
Номинален ток	[A]	2
Клас на изолация		II
Изходно напрежение	[V d.c.]	21,5
Изходен ток	[A]	2,2
Време за зареждане**	[h]	2

* само при модели, оборудвани с батерия и зарядно устройство
** Посоченото време за зареждане важи само за капацитета на батерията, посочен в таблицата

ПРЕДУПРЕЖДЕНИЯ ЗА БЕЗОПАСНОСТ

Преди употреба, моля, прочетете внимателно ръководството за употреба и контролните елементи на кафемашината. Неправилната употреба може да доведе до изгаряния, токов удар, пожар или повреда на продукта.
Използвайте кафемашината само по предназначение. Поставете продукта върху твърда, равна и стабилна повърхност. Не поставяйте кафемашината върху горещи повърхности, в близост до котлони, печки, фурни или други източници на топлина. Не поставяйте никакви предмети върху кафемашината, докато работи.
По време на приготвяне, компонентите на еспресо машината, горещата вода и кафето могат да причинят изгаряния. Не докосвайте горещи повърхности. Не отваряйте капа-

ка на резервоара за вода, докато кафето работи. Не изваждайте отделението за кафе по време на приготвянето, тъй като горещата вода или кафето може да се разлеят.
След приготвяне изчакайте поне 5 минути, преди да извадите отделението за кафе или да напълните резервоара за вода. Някои компоненти може да останат горещи след употреба.
Пълнете резервоара само със студена, чиста вода. Не използвайте мляко, напитки или други течности. Не превишавайте максималния капацитет на резервоара. Излишната вода може да прелее през отвора за преливане. Не оставяйте вода в резервоара повече от 24 часа.
За да намалите риска от токов удар, не потапяйте кафемашината, захранващия кабел, щепсела, батерията или зарядното устройство във вода или други течности. Не използвайте кафемашината с повреден кабел, щепсел, захранващ контакт, гнездо за батерията или батерия. В случай на повреда, неправилна работа или наводняване на електрическите компоненти, прекратете употребата и върнете продукта в сервизен център.
Този уред може да се използва от деца на 8 и повече години, при условие че са под наблюдение или са инструктирани за безопасната употреба на уреда и разбират свързаните с него опасности. Почистването и поддръжката от потребителя не трябва да се извършват от деца, освен ако не са на 8 или повече години и не са под наблюдение. Дръжте уреда и кабела му далеч от деца под 8 години.
Устройството може да се използва от лица с ограничени физически, сензорни или умствени възможности или от лица без опит и знания, при условие че са под наблюдение или са инструктирани за безопасната употреба на устройството и разбират свързаните с него рискове.
Децата не трябва да играят с уреда.

РАБОТА С БАТЕРИЯ

Инструкции за безопасност при зареждане на батерията
Внимание! Преди зареждане се уверете, че корпусът на захранващия блок, кабелът и щепселът не са напукани или повредени. Не използвайте дефектна или повредена зарядна станция или захранващ блок! Използвайте само зарядната станция и захранващия блок, предоставени с комплекта, за зареждане на батерии. Използването на различен захранващ блок може да причини пожар или да повреди инструмента. Зареждането на батерията трябва да се извършва само в затворено, сухо помещение, защитено от неоторизиран достъп, особено от деца. Не използвайте зарядната станция или захранващия блок без постоянен надзор на възрастен! Ако трябва да напуснете помещението за зареждане, изключете зарядното устройство от електрическата мрежа, като изключите захранващия блок от контакта. Ако забележите дим, подозрителна миризма и др., идващи от зарядното устройство, незабавно изключете зарядното устройство от контакта!
Устройството се доставя с незаредена батерия, така че преди употреба трябва да се зареди съгласно процедурата, описана по-долу, като се използва включеното захранване и зарядна станция. Литиево-йонните батерии не проявяват така наречения „ефект на паметта“, което позволява презареждането им по всяко време. Препоръчително е обаче батерията да се разреди по време на нормална работа и след това да се зареди до пълен капацитет. Ако поради естеството на операцията това не е възможно на всеки няколко или десетина цикъла, тя трябва да се презарежда поне на всеки няколко до десетина цикъла. При никакви обстоятелства батериите не трябва да се разреждат чрез късо съединение на електродите, тъй като това причинява необратими повреди! Също така, не проверявайте състоянието на зареждане на батерията, като късо съединение на електродите и проверявате за искри.

Съхранение на батерията
За да удължите живота на батерията, осигурете подходящи условия за съхранение. Батерията може да издържи приблизително 500 цикъла на зареждане-разреждане. Батерията трябва да се съхранява в температурен диапазон от 0 до 30 градуса по Целзий, с относителна влажност 50%. За дългосрочно съхранение заредете батерията до приблизително 70%

от капацитета ѝ. За по-дългосрочно съхранение презареждайте батерията периодично, приблизително веднъж годишно. Избягвайте презареждане на батерията, тъй като това ще съкрати живота ѝ и може да причини необратими повреди.
По време на съхранение батерията постепенно ще се разреди поради теч. Процесът на саморазреждане зависи от температурата на съхранение: колкото по-висока е температурата, толкова по-бързо е разреждането. Неправилното съхранение на батерии може да доведе до изтичане на електролит. В случай на теч, ограничите теча с неутрализиращ агент. Ако електролитът попадне в очите, изплакнете обилно с вода и незабавно потърсете медицинска помощ. **Не използвайте инструмент с повредена батерия.**
Когато батерията е напълно износена, тя трябва да бъде занесена в специализиран пункт за изхвърляне на отпадъци.

Транспортиране на батерии
Литиево-йонните батерии се считат за опасни материали от законова гледна точка. Потребителят на инструмента може да транспортира инструмента заедно с батерията или самите батерии по шосе. Не се изискват допълнителни изисквания. Ако транспортът се възлага на трети страни (напр. с куриер), трябва да се спазват разпоредбите, регулиращи транспортирането на опасни материали. Преди изпращане, моля, консултирайте се с квалифицирано лице.
Транспортирането на повредени батерии е забранено. По време на транспортиране извадените батерии трябва да бъдат извадени от инструмента, а откритите контакти трябва да бъдат защитени, например с изолационна лента. Закрепете батериите в опаковката, така че да не се изместват в опаковката по време на транспортиране. Трябва да се спазват и националните разпоредби относно транспортирането на опасни материали.

Зареждане на батерията (II)
Поставете батерията в гнездото на зарядното устройство.
Свържете зарядното устройство към електрически контакт.
Близо до слота за батерията има индикаторна светлина, която показва работата на зарядното устройство, както е описано в таблицата „Индикатори за работа на зарядното устройство“. Когато зареждането приключи, изключете зарядното устройство от електрическия контакт. Извадете батерията от зарядната станция, като натиснете и задържите бутона за заключване на батерията, след което плъзнете батерията от слота на зарядното устройство.

ИНДИКАЦИЯ ЗА РАБОТА НА ЗАРЯДНОТО УСТРОЙСТВО

YT-828498, YT-828499

Зелен цвят	Червен цвят	Работен статус
непрекъсната светлина		чакане на батерията да се зареди
	непрекъсната светлина	зареждане на батерията
непрекъсната светлина		батерията е заредена

YT-828500, YT-828501, YT-828502, YT-828503, YT-828504

Зелен цвят	Жълт цвят*	Червен цвят	Работен статус
			чакане на батерията да се зареди
пулсиращ			зареждане на батерията
непрекъсната светлина			батерията е заредена
		пулсиращ	прегряване на батерията
		непрекъсната светлина	повредена батерия
	пулсиращ		прегряване на зарядното устройство
	непрекъсната светлина		зарядното устройство е повредено

*само в модели с каталожен номер YT-828502

ПОДДРЪЖКА НА ПРОДУКТА

ЗАБЕЛЕЖКА! Всички дейности по подготовка, почистване, поддръжка и подмяна на компоненти трябва да се извършват, когато продуктът е изключен и разкачен от електрическата мрежа или когато батерията е извадена от слота за батерия.

Преди първа употреба
Преди първа употреба отстранете всички опаковъчни материали и проверете кафемашината за повреди. Избършете корпуса с мека, леко влажна кърпа. Измийте резервоара за вода, отделението за кафе, филтъра, чашата за кафе с капака и мерителната лъжичка с топла вода и мек препарат. След това изплакнете обилно и оставете да изсъхне напълно.
Преди да приготвите първото си кафе, изплакнете вътрешната система на кафемашината. Налейте 240 мл прясна, студена вода в резервоара за вода. Не добавяйте утайка от кафе или кафени капсули. Включете кафемашината и изчакайте, докато цялата вода се изтече в чашата. Излейте водата. Повторете този процес поне още два пъти.
Извършете същото изплакване след по-дълъг период от време, след като съхранявате кафемашината.

Свързване към електрическата мрежа (III)
Преди да свържете кафемашината към електрическата мрежа, проверете дали захранващият кабел, щепселът и контактът на кафемашината не са повредени. Свържете захранващия кабел към контакта на кафемашината, след което включете щепсела в контакт с напрежение, съответстващо на номиналните стойности на продукта. Прокарайте захранващия кабел така, че да не докосва горещи повърхности и да не пречи на работата на кафемашината.
След употреба изключете кафемашината от контакта. Винаги изваждайте щепсела от контакта, като хванете корпуса му. Не дърпайте кабела. Не използвайте кафемашината с повреден захранващ кабел, щепсел или контакт.

Свързване на батерията (III)
Поставете батерията в контакта, докато фиксаторите на батерията се защракнат. Уверете се, че батерията не се изплъзва по време на работа. Изключете батерията, като натиснете фиксатора и след това я плъзнете от корпуса.
Инструментът може да се захранва от включената батерия или от една от следните литиево-йонни батерии YATO 18 V: YT-828461, YT-828462, YT-828463, YT-828464 и YT-828465, които могат да се зареждат само със зарядни устройства YATO YT-828498, YT-828499, YT-828500, YT-828501, YT-828502, YT-828503 и YT-828504. Използването на други батерии с различно номинално напрежение, които не пасват на гнездото на батерията на инструмента, е забранено. Модифицирането на гнездото и/или батерията, за да паснат на тях, е забранено.

Приготвяне на кафе
Поставете кафемашината върху равна, стабилна и топлоустойчива повърхност. Преди употреба се уверете, че резервоарът за вода, избраното отделение за кафе и чашата за кафе са правилно поставени и чисти.
Отворете капака на резервоара за вода и го извадете. Налейте прясна, студена вода в резервоара. Не използвайте гореща вода, мляко или други течности. Регулирайте количеството вода според приготвяното кафе. За смляно кафе се препоръчва приблизително 160 мл вода. За кафе капсули се препоръчва приблизително 120 мл вода. Не превишавайте максималния капацитет на резервоара от 240 мл, тъй като излишната вода може да изтече от машината. Поставете обратно резервоара в машината и затворете капака (IV).
Ако приготвяте смляно кафе, извадете отделението за филтър за кафе, изсипете една или две лъжички смляно кафе във филтъра и след това затворете отделението (V). Не добавяйте твърде много кафе, тъй като това може да доведе до преливане на филтъра и неправилен поток на водата.
Когато приготвяте кафе с капсула, поставете една капсула в отделението за капсули (VI). Не използвайте повредени капсули и не поставяйте повече от една капсула. Капсулата трябва да лежи плоско, без извити ръбове.
Поставете чекмеджето за приготвено кафе в кафемашината. Поставете чашата за кафе върху основата под чучура за кафе. Преди да започнете, проверете дали чашата е стабилна и е точно под чучура.
Включете кафемашината към електрическата мрежа или поставете заредена батерия. Натиснете бутона за захранване. След като операцията приключи, не отваряйте капака на резервоара за вода, не изваждайте монтираното отделение за кафе и не местете кафемашината. По време на приготвяне, гореща вода и кафе изтичат от кафемашината, което може да причини изгаряне.
След като приготвянето приключи, кафемашината ще се изключи автоматично. За да спрете преждевременно приготвянето, натиснете отново бутона за захранване. Когато приключите, внимателно свалете чашата от основата. Бъдете внимателни, тъй като кафето и компонентите близо до чучура може да са горещи.
След приготвяне изчакайте поне 5 минути, преди да извадите отделението за кафе или да напълните резервоара за вода. Възможно е все още да изтичат капки горещо кафе от отделението за кафе. Преди следващата употреба изпразнете филтъра или извадете използваната капсула и след това изплакнете частите, които са в контакт с кафето.

Почистване на кафемашината от минерални отлагания
След продължителна употреба, минералните отлагания могат да се натрупат във вътрешната водна система. Това може да удължи времето за приготвяне, да намали потока на водата или да вложи вкуса на кафето. Натрупването на котлен камък може да се намали чрез използване на филтрирана вода.
За отстраняване на котлен камък се препоръчва използването на готови продукти, предназначени за кафе машини. Пригответе разтвора за отстраняване на котлен камък съгласно инструкциите на производителя. Не използвайте каустични, абразивни, разтворители или продукти, които не са специално предназначени за почистване на кафе машини.
Ако нямате готов разтвор, можете да приготвите домашен разтвор за отстраняване на котлен камък от вода и лимонена киселина. Изсипете 240 мл прясна вода в резервоара за вода, добавете 5 г лимонена киселина и разбъркайте добре.
Отстраняването на котления камък трябва да се извършва без смляно кафе и без кафена капсула. Поставете празно филтърно отделение с поставен филтър или празно отделение за капсули в кафемашината. Поставете стабилен, устойчив на гореща вода съд под чучура, с вместимост, по-голяма от количеството разтвор в резервоара.
Инсталирайте резервоара за разтвор в еспресо машината. Включете еспресо машината и изчакайте, докато целият разтвор премине през вътрешната водна система и монтираното отделение за кафе. По време на работа не отваряйте капака на резервоара за вода, не изваждайте отделението за кафе, не местете еспресо машината и не докосвайте части, от които може да изтече гореща вода.
След като цикълът приключи, изчакайте, докато горещата вода спре да тече от машината за еспресо. Излейте използвания разтвор и изплакнете обилно контейнера и резервоара за вода с чиста вода.

След отстраняване на котления камък, изплакнете кафемашината с чиста вода. Налейте 240 мл прясна, студена вода в резервоара за вода, поставете резервоара обратно в кафемашината и поставете чист съд под чучура. Включете кафемашината и изчакайте, докато цялата вода премине през машината. Повторете този процес на изплакване поне три пъти или докато миризмата на препарата за отстраняване на котлен камък вече не се усеща.
Ако водният поток е все още слаб след отстраняване на котления камък или времето за приготвяне е значително по-дълго, почистването може да се повтори.

ПОДДРЪЖКА И СЪХРАНЕНИЕ

ВНИМАНИЕ! Преди почистване или поддръжка на кафемашината, изключете я от електрическата мрежа, извадете батерията от гнездото и изчакайте всички компоненти да се охладят напълно.
След приготвяне, изсипете смляното кафе от филтъра или извадете използваната капсула с кафе. Измийте филтъра, отделението за филтър, отделението за капсули, резервоара за вода и чашата за кафе с топла вода и мек препарат, след което изплакнете обилно с чиста вода. Оставете измитите компоненти да изсъхнат напълно, преди да ги сглобите отново. Не избърсвайте вътрешността на резервоара за вода с кърпа, тъй като вътре може да останат влакна.
След приключване на работата, проверете техническото състояние на кафемашината, като огледате визуално външната част. Проверете корпуса, дръжката за носене, захранващия кабел, щепсела, контакта, гнездото за батерията, превключвателя, резервоара за вода, отделението за кафе и чашата за кафе. Проверете за пукнатини, деформации, признаци на течове, повреди по кабела или други видими нередности.
Почиствайте корпуса на еспресо машината с мека, леко влажна кърпа. Не потапяйте еспресо машината, батерията, зарядното устройство, захранващия кабел или щепсела във вода или други течности. Не използвайте корозивни, абразивни, алкални, разтворители или агресивни дезинфектанти, тъй като те могат да повредят повърхностите на продукта.
По време на гаранционния период не разглобявайте кафемашината и не подменяйте никакви компоненти. Извършвайте само процедурите за почистване и поддръжка, описани в ръководството. Всякакви нередности, наблюдавани по време на работа или проверка, трябва да се считат за предупреждение да прекратите употребата и да върнете продукта в сервизен център.
След употреба кафемашината трябва да се почисти, подсуши и съхранява на сухо място, защитено от влага и високи температури. Съхранявайте батерията отделно от кафемашината.

CARACTERÍSTICAS DO PRODUTO

A máquina de café sem fios e sem fios é um produto portátil concebido para a preparação de café moído e café em saquetas. Graças à possibilidade de energia com baterias ou rede elétrica, pode ser usado na oficina, garagem, no terreno e noutros locais fora da cozinha. As suas vantagens serão apreciadas por utilizadores que queiram preparar café quente rapidamente no trabalho ou descansar. O funcionamento correto, fiável e seguro do produto depende do funcionamento adequado, portanto:

Por favor, leia e guarde o manual completo antes de o usar.

O fornecedor não se responsabiliza pelos danos resultantes do incumprimento das normas e recomendações de segurança deste manual.

EQUIPAMENTO

O pacote de fábrica inclui uma máquina de espresso e uma caneca de café.

Atenção! O produto com o número de peça YT-82946 não está equipado com bateria nem estação de carregamento.

O produto com o número de peça YT-82945 está equipado com uma bateria de 4 Ah e uma estação de carregamento.

PARÂMETROS TÉCNICOS

Parâmetro	Unidade de medida	Valor
Número da peça		YT-82945, YT-82946
Tensão da bateria	[V d.c.]	18
Tensão da rede elétrica	[V~]	220 - 240
Frequência da rede	[Hz]	50 / 60
Potência nominal	[W]	220
Tamanho do tanque de água	[mL]	240
Diâmetro das cápsulas de café	[mm]	60
Missa	[kg]	1,5
Bateria*		
- Tipo de bateria		Li-Ion
- Capacidade	[Ah]	4
Charger*		
Tensão de entrada	[V~]	200 - 240
Frequência da rede	[Hz]	50 / 60
Corrente nominal	[A]	2
Classe de isolamento		II
Tensão de saída	[V d.c.]	21,5
Corrente de saída	[A]	2,2
Tempo de carregamento**	[h]	2

* apenas em modelos equipados com bateria e carregador

** o tempo de carregamento indicado aplica-se apenas à bateria com a capacidade indicada na tabela

AVISOS DE SEGURANÇA

Antes de a usar, leia o manual do proprietário e os controlos da máquina. O uso inadequado pode resultar em queimaduras, choque elétrico, incêndio ou danos no produto.

A máquina deve ser usada apenas para o seu propósito original. Coloque o produto numa superfície dura, plana e estável. Não coloque a máquina em superfícies quentes, perto de queimadores, fogões, fornos ou outras fontes de calor. Não coloque quaisquer objetos na máquina durante a operação.

Durante a preparação, os componentes da máquina, água quente e café podem causar queimaduras. Não toque em superfícies quentes. Não abra a tampa do depósito de água durante a operação. Não retire a gaveta do café durante a preparação, pois água quente ou café podem escapar.

Após a infusão, espere pelo menos 5 minutos antes de remover o compartimento do café ou encher novamente o depósito de água. Alguns itens podem continuar quentes quando terminar.

Só deita água fria e limpa no depósito. Não use leite, bebidas ou outros líquidos. Não exceda

a capacidade máxima do tanque. Água em excesso pode sair pelo orifício de transbordo. Não deixe água no depósito por mais de 24 horas.
Para reduzir o risco de choque elétrico, não imerga a máquina, o cabo de alimentação, a ficha, a bateria ou o carregador em água ou outros líquidos. Não use a máquina com cabo, ficha, tomada, tomada de bateria, bateria ou bateria danificada. Em caso de danos, avarias ou inundação dos componentes elétricos, interrompa a utilização e faça a manutenção do produto.
Este aparelho pode ser utilizado por crianças a partir dos 8 anos, desde que tenham recebido supervisão ou instrução sobre a sua utilização de forma segura e compreendam os perigos envolvidos. A limpeza e manutenção realizadas pelo utilizador não devem ser realizadas por crianças, a menos que tenham mais de 8 anos e estejam supervisionadas. Mantenha o aparelho e o seu cabo fora do alcance de crianças com menos de 8 anos.
O aparelho pode ser utilizado por pessoas com capacidades físicas, sensoriais ou mentais reduzidas, ou com falta de experiência e conhecimento, desde que tenham recebido supervisão ou instrução sobre o uso seguro do aparelho e compreendam os perigos envolvidos.
As crianças não devem brincar com o aparelho.

FUNCIONAMENTO DA BATERIA

Instruções de Segurança para Carregamento da Bateria

Atenção! Antes de carregar, certifique-se de que o corpo da fonte de alimentação, o cabo e a ficha não estão rachados ou danificados. É proibido usar uma estação de carregamento e fonte de alimentação avariadas ou danificadas! Apenas a estação de carregamento e o adaptador de alimentação fornecidos no conjunto podem ser usados para carregar as baterias. Usar um adaptador de energia diferente pode resultar em incêndio ou danos na ferramenta. A bateria só pode ser carregada numa sala fechada, seca e protegida contra acessos não autorizados, especialmente crianças. Não use a base de carregamento e o adaptador de energia sem supervisão de um adulto o tempo todo! Se precisares de sair da sala de carregamento, desliga o carregador da rede elétrica removendo o adaptador de energia da tomada. Se sair fumo do carregador, cheiro suspeito, etc. Remova imediatamente a ficha do carregador da tomada principal! O dispositivo é fornecido com uma bateria descarregada, por isso por favor carregue-o de acordo com o procedimento descrito abaixo, utilizando o adaptador de alimentação e a estação de carregamento incluídos antes de iniciar a operação. As baterias de iões de lítio (iões de lítio) não possuem o chamado „efeito memória", que lhes permite ser recarregadas a qualquer momento. No entanto, recomenda-se descarregar a bateria durante o funcionamento normal e depois carregá-la até à capacidade máxima. Se, devido à natureza do trabalho, não for possível tratar a bateria desta forma sempre, deve ser feita pelo menos a cada poucos ou uma dúzia de ciclos de trabalho. Em nenhuma circunstância as baterias devem ser descarregadas por curto-circuito nos eletrodos, pois isso causa danos irreparáveis! Além disso, não verifique o estado da carga da bateria fazendo curto-circuito nos eletrodos e verificando a possibilidade de faíscas.

Armazenamento em baterias

Para prolongar a vida útil da bateria, devem ser asseguradas condições adequadas de armazenamento. A bateria dura cerca de 500 ciclos de „carga-descarga". A bateria deve ser armazenada numa faixa de temperatura de 0 a 30 graus Celsius, com uma humidade relativa de 50%. Para armazenar a bateria por um período mais longo, esta deve ser carregada até aproximadamente 70% da capacidade. No caso de armazenamento prolongado, a bateria deve ser recarregada periodicamente, uma vez por ano. Não descarregue a bateria em excesso, pois isso irá encurtar a sua vida útil e pode causar danos irreparáveis.
Durante o armazenamento, a bateria vai descarregando gradualmente devido a fugas. O processo de descarga espontânea depende da temperatura de armazenamento: quanto maior a temperatura, mais rápido é o processo de descarga. Se as baterias forem armazenadas de forma inadequada, pode ocorrer fuga de eletrólitos. Em caso de fuga, a fuga deve ser protegida com um agente neutralizante e, em caso de contacto eletrólito com os olhos, os olhos devem ser cuidadosamente lavados com água e depois procurar imediatamente assistência médica. **É proibido usar a ferramenta com uma bateria danificada.**
Se a bateria estiver completamente gasta, deve ser entregue a um centro especializado responsável pela eliminação deste tipo de resíduos.

Transporte de baterias

As baterias de iões de lítio são tratadas como materiais perigosos de acordo com regulamentos legais. O utilizador da ferramenta pode transportar a ferramenta com a bateria e as próprias baterias por terra. Não é necessário cumprir quaisquer condições adicionais. Se terceirizar o transporte a terceiros (por exemplo, envio por empresa de estafeta), deve cumprir as regulamentações relativas ao transporte de materiais perigosos. Antes de enviar, por favor contacte uma pessoa com as qualificações adequadas. É proibido transportar baterias danificadas. Durante o transporte, as baterias desmontadas devem ser removidas da ferramenta,

os contactos expostos devem ser fixados, por exemplo, selados com fita isolante. Fixe as pilhas na embalagem de forma a que não se movam para dentro da embalagem durante o transporte. Devem também ser respeitadas as regulamentações nacionais sobre o transporte de materiais perigosos.

Carregamento da Bateria (II)
Insira a bateria no slot do carregador.
Ligue o carregador a uma tomada de rede.
Perto da tomada da bateria há uma luz indicadora que indica o funcionamento do carregador descrito na tabela „Sinalizando o funcionamento do carregador". Quando a carga estiver terminada, retire a ficha do adaptador de corrente da tomada elétrica. Deslize a bateria para fora da base de carregamento pressionando e mantendo pressionado o botão de trava da bateria, e depois deslize a bateria para fora do slot do carregador.

INDICAÇÃO DE FUNCIONAMENTO DO CARREGADOR
YT-828498, YT-828499

Cor: Verde	Cor: Vermelho	Situação do Emprego
Luz contínua		À espera que a bateria carregue
	Luz contínua	Carregar a bateria
Luz contínua		Bateria carregada

YT-828500, YT-828501, YT-828502, YT-828503, YT-828504

Cor: Verde	Cor: amarelo*	Cor: Vermelho	Situação do Emprego
Cor: Verde	**Cor: amarelo***	**Cor: Vermelho**	**Situação do Emprego**
			À espera que a bateria carregue
Pulsação			Carregar a bateria
Luz contínua			Bateria carregada
		Pulsação	Sobreaquecimento da bateria
		Luz contínua	bateria danificada
	Pulsação		Sobreaquecimento do carregador
	Luz contínua		Carregador danificado

*apenas em modelos com número de peça YT-828502

SUPORTE AO PRODUTO
ATENÇÃO! Toda a preparação, limpeza, manutenção e substituição dos componentes deve ser realizada depois de o produto ter sido desligado e desligado da fonte de alimentação da rede, ou quando a bateria for retirada da tomada da bateria.

Antes da Primeira Utilização
Antes da primeira utilização, retire todos os materiais de embalagem e verifique se os componentes da máquina não estão danificados. Limpe a carcaça com um pano macio e ligeiramente húmido. Lave o depósito de água, as gavetas de café, o filtro, a caneca de café com tampa e a chávena medidora com água morna e detergente suave, depois enxague bem e deixe secar completamente. Antes de preparar o primeiro café, enxague o sistema interno da máquina. Deite 240 ml de água fresca e fria no depósito. Não sirva café nem coloque uma bolsa de café. Liga a máquina e espera que toda a água entre no copo. Deita a água. Repete a ação pelo menos duas vezes.
O mesmo enxaguamento deve ser feito depois de a máquina ter sido armazenada durante muito tempo.

Ligação à rede elétrica (III)
Antes de ligar a máquina à rede elétrica, verifique se o cabo de alimentação, a ficha e a tomada da máquina não estão danificados. Liga a ficha do cabo à tomada da máquina de café e depois insere a ficha numa tomada com uma voltagem compatível com a classificação do produto. Passe o cabo de forma a que não toque em superfícies quentes e não interfira com o funcionamento da máquina. Quando terminar, desligue a máquina da rede elétrica. Remova a ficha da tomada segurando a sua carcaça. Não puxe o cordão. Não use a máquina com um cabo de alimentação, ficha ou tomada danificados.

Ligar a bateria (III)
Insira a bateria na tomada de energia até que os trincos da bateria sejam ativados. Certifique-se de que a bateria não é ejetada durante o funcionamento. A bateria tem de ser desligada pressionando o fecho e depois deslizando-a para fora da carcaça.
Para alimentar a ferramenta, pode usar a bateria incluída no kit ou uma das baterias YATO de 18 V Li-Ion listadas: YT-828461, YT-828462, YT-828463, YT-828464 e YT-828465, que só pode ser carregada com os carregadores YATO YT-828498, YT-828499, YT-828500, YT-828501, YT-828502, YT-828503 e YT-828504. É proibido usar outras baterias com tensão diferente e que não encaixem na tomada da bateria. É proibido modificar o soquete e/ou a bateria para os ajustar.

Preparação de café
Coloque a máquina numa superfície plana, estável e resistente ao calor. Antes de começar a trabalhar, certifique-se de que o

depósito de água, a gaveta de café selecionada e a caneca de café estão devidamente instalados e limpos.
Abre a tampa do depósito de água e retira o depósito. Deite água fresca e fria no depósito. Não use água quente, leite ou outros líquidos. Escolha a quantidade de água para o café que está a preparar. Recomenda-se cerca de 160 ml de água para café moído. Recomenda-se cerca de 120 ml de água para café em saqueta. Não exceda a capacidade máxima do depósito de 240 ml, pois o excesso de água pode sair da máquina. Instale o depósito na máquina e feche a tampa (IV).
Se estiver a preparar café moído, retire a gaveta do filtro de café, deite uma ou duas colheres de café moído no filtro e depois feche a gaveta (V). Não deita demasiado café, pois isso pode fazer com que o filtro enche em excesso e a água flua incorretamente.
Se estiver a preparar café numa saquinha, coloque um sachê na gaveta da cápsula de café (VI). Não use saquetas danificadas e não insira mais do que uma. A bolsa deve ficar plana, sem bordas enroladas.
Instale a gaveta do café preparado na máquina. Coloque a caneca de café na base, debaixo da tomada de café. Antes de começar, verifica se a copa está estável e que está diretamente por baixo da tomada.
Liga a máquina à fonte de alimentação ou instala uma bateria carregada. Carrega no botão de ligar. Depois de iniciar o trabalho, não abra a tampa do depósito de água, não retire a gaveta de café montada e não mova a máquina. Durante a preparação, água quente e café saem da máquina, o que pode causar queimaduras.
Quando a preparação estiver concluída, a máquina desliga-se automaticamente. Para parar de preparar mais cedo, carrega novamente no interruptor. Quando terminar de trabalhar, retire cuidadosamente a copa da base. Tem cuidado, pois o café e os componentes perto da tomada podem estar quentes.
Após a infusão, espere pelo menos 5 minutos antes de remover a gaveta do café ou antes de encher novamente o depósito de água. Gotas de café quente ainda podem sair da gaveta do café. Antes de usar novamente, esvazie o filtro ou retire a bolsa usada, depois enxague os componentes que entram em contacto com o café.

Limpeza da máquina de depósitos minerais
Após uso prolongado da máquina, podem acumular-se depósitos minerais no sistema interno de água. Isto pode aumentar o tempo de infusão, reduzir o fluxo de água ou prejudicar o sabor do café. O acumular de calcário pode ser reduzido com água filtrada. Para descalcificação, recomenda-se usar agentes prontos para máquinas de café. O agente descalcificante deve ser preparado de acordo com as informações fornecidas pelo seu fabricante. Não use corrosivos, abrasivos, solventes ou preparações que não sejam destinadas a limpar máquinas de café.
Na ausência de um agente pronto, pode preparar uma solução descalcificante caseira a partir de água e ácido cítrico. Deite 240 ml de água doce no depósito, adicione 5 g de ácido cítrico e misture bem.
A descalcificação deve ser feita sem café moído e sem cápsula de café. Instale uma gaveta vazia do filtro de café com o filtro ligado ou uma gaveta vazia de saquetas de café na máquina. Coloque um recipiente estável resistente à água quente sob a saída, com uma capacidade superior à quantidade de solução no depósito.
Instala o contentor com a solução na máquina. Ligue a máquina e espere que toda a solução flua pelo sistema interno de água e pela gaveta de café montada. Durante o funcionamento, não abra a tampa do depósito de água, não retire a gaveta do café, não mova a máquina nem toque nos elementos de onde possa sair água quente.
Depois do ciclo, espere até a água quente parar de sair da máquina. Deite a solução usada e enxague cuidadosamente o recipiente e o depósito de água com água limpa.
Depois de descalcizar, enxague a máquina com água limpa. Deita 240 ml de água fresca e fria no depósito, instala o depósito na máquina e coloca um prato limpo por baixo da saída. Liga a máquina e espera que toda a água flua através dela. Enxague pelo menos três vezes ou até que o cheiro do descalcificante não seja mais perceptível.
Se o fluxo de água continuar fraco após a descalcificação ou o tempo de infusão se prolongar visivelmente, a limpeza pode ser repetida.

MANUTENÇÃO E ARMAZENAMENTO
ATENÇÃO! Antes de limpar ou fazer manutenção, desligue a máquina da rede elétrica, retire a bateria da tomada da bateria e espere até que todos os componentes arrefecam completamente.
Quando a infusão estiver concluída, esvazie o filtro do café moído ou retire a cápsula de café usada. Lave o filtro, a gaveta do filtro de café, a gaveta das cápsulas de café, o depósito de água e a chávena de café com água morna e detergente suave, e depois enxague bem com água limpa. Deixe secar completamente as peças lavadas antes de voltar a montar. Não limpe o interior do depósito de água com um pano, pois pode ficar fiapo lá dentro.
Após a conclusão do trabalho, o estado técnico da máquina deve ser verificado por inspeção externa. Inspecione a carcaça, a pega de transporte, o cabo de alimentação, a ficha, a tomada de alimentação, a tomada da bateria, o interruptor, o depósito de água, as gavetas de café e a chávena de café. Verifique se há fissuras, deformações, marcas de fugas, danos nos cabos ou outras anomalias visíveis.
Limpa a carcaça da máquina com um pano macio e ligeiramente húmido. Não imerga a máquina, bateria, carregador, cabo de alimentação, nem ligue água ou outros líquidos. Não use corrosivos, abrasivos, alcalinos, solventes ou desinfetantes agressivos, pois podem danificar as superfícies do produto.
Não desmonte a máquina nem substitua quaisquer componentes durante o período de garantia. Apenas as operações de limpeza e manutenção descritas no manual podem ser realizadas por si próprio. Quaisquer anomalias notadas durante a operação ou inspeção são um sinal para interromper o uso e levar o produto a um ponto de serviço.
Após terminar o trabalho, a máquina deve ser limpa, seca e armazenada num local seco, protegida da humidade e da alta temperatura. Guarda a bateria separadamente da máquina.

KARAKTERISTIKE PROIZVODA

Ovaj bežični/aku aparat za kavu je prijenosni proizvod namijenjen za pripremu mljevene kave i kapsula kave. Zahvaljujući napajanju iz baterija ili mreže, može se koristiti u radionici, garaži, vrtu i drugim mjestima izvan kuhinje. Njegove prednosti će cijeniti korisnici koji žele brzo pripremiti vruću kavu na poslu ili u slobodno vrijeme. Ispravan, pouzdan i siguran rad proizvoda ovisi o pravilnoj upotrebi, stoga:

Prije upotrebe, molimo pročitajte cijeli priručnik i sačuvajte ga.

Dobavljač ne odgovara za bilo kakvu štetu nastalu zbog nepoštivanja sigurnosnih propisa i preporuka ovog priručnika.

OPREMA

Tvorničko pakiranje uključuje aparat za kavu i šalicu za kavu.

Napomena: Proizvod broj YT-82946 nije opremljen baterijom i stanicom za punjenje.
Proizvod s kataloškim brojem YT-82945 opremljen je baterijom od 4 Ah i stanicom za punjenje.

TEHNIČKI PARAMETRI

Parametar	Mjerna jedinica	Vrijednost
Broj kataloga		YT-82945, YT-82946
Napon baterije	[V d.c.]	18
Mrežni napon	[V~]	220 - 240
Mrežna frekvencija	[Hz]	50 / 60
Nazivna snaga	[W]	220
Veličina spremnika za vodu	[mL]	240
Promjer kapsula za kavu	[mm]	60
Masa	[kg]	1,5
Baterija*		
- Vrsta baterije		Li-Ion
- Kapacitet	[Ah]	4
Punjač*		
Ulazni napon	[V~]	200 - 240
Frekvencija mreže	[Hz]	50 / 60
Nazivna struja	[A]	2
Klasa izolacije		II
Izlazni napon	[V d.c.]	21,5
Izlazna struja	[A]	2,2
Vrijeme punjenja**	[h]	2

* samo na modelima opremljenim baterijom i punjačem
**Navedeno vrijeme punjenja odnosi se samo na kapacitet baterije naveden u tablici

SIGURNOSNA UPOZORENJA

Prije upotrebe pažljivo pročitajte upute za uporabu i kontrole aparata za kavu. Nepravilna uporaba može uzrokovati opekline, strujni udar, požar ili oštećenje proizvoda.
Aparat za kavu koristite samo za njegovu namjenu. Proizvod postavite na tvrdu, ravnu i stabilnu površinu. Ne stavljajte aparat za kavu na vruće površine, u blizinu plamenika, štednjaka, pećnica ili drugih izvora topline. Ne stavljajte nikakve predmete na aparat za kavu dok je u radu.
Tijekom kuhanja, komponente aparata za espresso, vruća voda i kava mogu uzrokovati opekline. Ne dodirujte vruće površine. Ne otvarajte poklopac spremnika za vodu dok se kava kuha. Ne vadite ladicu za kavu tijekom kuhanja, jer se vruća voda ili kava mogu proliti.
Nakon kuhanja, pričekajte barem 5 minuta prije nego što izvadite posudu za kavu ili ponovno napunite spremnik za vodu. Neke komponente mogu ostati vruće nakon upotrebe.

Spremnik punite samo hladnom, čistom vodom. Nemojte koristiti mlijeko, napitke ili druge tekućine. Nemojte prekoračiti maksimalni kapacitet spremnika. Višak vode može se preliti kroz otvor za preljev. Nemojte ostavljati vodu u spremniku dulje od 24 sata.
Kako biste smanjili rizik od strujnog udara, nemojte uranjati aparat za kavu, kabel za napajanje, utikač, bateriju ili punjač u vodu ili druge tekućine. Nemojte koristiti aparat za kavu s oštećenim kabelom, utikačem, utičnicom, utičnicom za bateriju ili baterijom. U slučaju oštećenja, nepravilnog rada ili poplave električnih komponenti, prekinite upotrebu i vratite proizvod u servisni centar.
Ovaj uređaj mogu koristiti djeca u dobi od 8 godina i starija, pod uvjetom da su pod nadzorom ili da su upućena u sigurnu upotrebu uređaja te da razumiju opasnosti. Čišćenje i održavanje ne smiju obavljati djeca osim ako nisu u dobi od 8 godina ili starija i ako su pod nadzorom. Uređaj i njegov kabel držite izvan dohvata djece mlađe od 8 godina.
Uređaj mogu koristiti osobe s ograničenim fizičkim, senzornim ili mentalnim sposobnostima ili osobe bez iskustva i znanja, pod uvjetom da su pod nadzorom ili da su upućene u sigurnu upotrebu uređaja i da razumiju povezane rizike.
Djeca se ne smiju igrati s uređajem.

RAD NA BATERIJE

Sigurnosne upute za punjenje baterije
Upozorenje! Prije punjenja provjerite da kućište, kabel i utikač nisu napuknuti ili oštećeni. Ne koristite neispravnu ili oštećenu stanicu za punjenje ili napajanje! Za punjenje baterija koristite samo stanicu za punjenje i napajanje koji su isporučeni s kompletom. Korištenje drugog napajanja može uzrokovati požar ili oštećenje alata. Punjenje baterije smije se odvijati samo u zatvorenoj, suhoj prostoriji, zaštićenoj od neovlaštenog pristupa, posebno djece. Ne koristite stanicu za punjenje ili napajanje bez stalnog nadzora odrasle osobe! Ako morate napustiti prostoriju za punjenje, isključite punjač iz električne mreže isključivanjem napajanja iz zidne utičnice. Ako primijetite dim, sumnjiv miris itd. koji dolazi iz punjača, odmah isključite punjač iz zidne utičnice!
Uređaj se isporučuje s nenapunjenom baterijom, stoga ju prije upotrebe treba napuniti prema dolje opisanom postupku pomoću priloženog napajanja i stanice za punjenje. Litij-ionske baterije ne pokazuju takozvani „efekt memorije", što omogućuje njihovo ponovno punjenje u bilo kojem trenutku. Međutim, preporučuje se isprazniti bateriju tijekom normalnog rada, a zatim je napuniti do punog kapaciteta. Ako zbog prirode rada to nije moguće svakih nekoliko ili desetak ciklusa, treba je puniti barem svakih nekoliko do desetak ciklusa. Ni pod kojim uvjetima baterije se ne smiju prazniti kratkim spajanjem elektroda, jer to uzrokuje nepovratna oštećenja! Također, nemojte provjeravati stanje napunjenosti baterije kratkim spajanjem elektroda i provjeravati ima li iskri.

Pohrana baterije
Kako biste produžili vijek trajanja baterije, osigurajte odgovarajuće uvjete skladištenja. Baterija može izdržati otprilike 500 ciklusa punjenja i pražnjenja. Bateriju treba skladištiti u temperaturnom rasponu od 0 do 30 stupnjeva Celzija, s relativnom vlagom od 50%. Za dugotrajno skladištenje, napunite bateriju do otprilike 70% kapaciteta. Za dulje skladištenje, periodički je punite, otprilike jednom godišnje. Izbjegavajte prekomjerno pražnjenje baterije, jer će to skratiti njezin vijek trajanja i može uzrokovati nepovratna oštećenja. Tijekom skladištenja, baterija će se postupno prazniti zbog curenja. Proces samopražnjenja ovisi o temperaturi skladištenja: što je temperatura viša, to je pražnjenje brže. Nepravilno skladištenje baterija može dovesti do curenja elektrolita. U slučaju curenja, zaustavite curenje neutralizirajućim sredstvom. Ako elektrolit dođe u kontakt s očima, temeljito isperite vodom i odmah potražite liječničku pomoć. **Ne koristite alat s oštećenom baterijom.**
Kada se baterija potpuno istroši, treba je odnijeti u specijalizirano odlagalište otpada.

Prijevoz baterija
Litij-ionske baterije se zakonski smatraju opasnim materijalima. Korisnik alata može prevoziti alat s baterijom ili same baterije cestom. Nisu potrebni dodatni zahtjevi. Ako se prijevoz prepušta trećim stranama (npr. kurirskom službom), moraju se poštivati propisi koji reguliraju prijevoz opasnih materijala. Prije slanja posavjetujte se s kvalificiranom osobom.
Prijevoz oštećenih baterija je zabranjen. Tijekom prijevoza, izvađene baterije moraju se ukloniti iz alata, a izloženi kontakti moraju biti zaštićeni, na primjer izolacijskom trakom. Baterije osigurajte u ambalaži kako se ne bi pomicale unutar ambalaže tijekom prijevoza. Također se moraju poštivati nacionalni propisi o prijevozu opasnih materijala.

Punjenje baterije (II)
Umetnite bateriju u utičnicu punjača.

Spojite punjač u utičnicu.
U blizini utora za bateriju nalazi se indikatorska lampica koja označava rad punjača, kao što je opisano u tablici „Indikatori rada punjača". Kada je punjenje završeno, isključite punjač iz električne utičnice. Izvadite bateriju iz stanice za punjenje pritiskom i držanjem gumba za zasun baterije, a zatim izvucite bateriju iz utora za punjač.

INDIKACIJA RADA PUNJAČA

YT-828498, YT-828499

Zelena boja	Crvena boja	Radni status
kontinuirano svjetlo		čekanje da se baterija napuni
	kontinuirano svjetlo	punjenje baterije
kontinuirano svjetlo		baterija napunjena

YT-828500, YT-828501, YT-828502, YT-828503, YT-828504

Zelena boja	Žuta boja*	Crvena boja	Radni status
			čekanje da se baterija napuni
pulsirajući			punjenje baterije
kontinuirano svjetlo			baterija napunjena
		pulsirajući	pregrijavanje baterije
		kontinuirano svjetlo	oštećena baterija
	pulsirajući		pregrijavanje punjača
	kontinuirano svjetlo		punjač oštećen

*samo u modelima s kataloškim brojem YT-828502

PODRŠKA ZA PROIZVOD

NAPOMENA! Sve aktivnosti pripreme, čišćenja, održavanja i zamjene komponenti moraju se obavljati dok je proizvod isključen i odspojen s električne mreže ili s baterijom izvađenom iz utora za bateriju.

Prije prve upotrebe
Prije prve upotrebe uklonite svu ambalažu i pregledajte aparat za kavu ima li oštećenja. Obrišite kućište mekom, lagano vlažnom krpom. Operite spremnik za vodu, ladice za kavu, filter, šalicu za kavu s poklopcem i mjernu žlicu toplom vodom i blagim deterdžentom. Zatim temeljito isperite i ostavite da se potpuno osuši.
Prije pripreme prve kave, isperite unutarnji sustav aparata za kavu. Ulijte 240 ml svježe, hladne vode u spremnik za vodu. Nemojte dodavati talog kave ili kapsule kave. Uključite aparat za kavu i pričekajte da sva voda isteče u šalicu. Izlijte vodu. Ponovite ovaj postupak barem još dva puta.
Isto ispiranje izvršite nakon duljeg skladištenja aparata za kavu.

Spajanje na električnu mrežu (III)
Prije spajanja aparata za kavu na električnu mrežu, provjerite jesu li kabel za napajanje, utikač i utičnica na aparatu za kavu oštećeni. Spojite kabel za napajanje u utičnicu aparata za kavu, a zatim umetnite utikač u utičnicu s naponom koji odgovara nazivnoj vrijednosti proizvoda. Kabel za napajanje provedite tako da ne dodiruje vruće površine i ne ometa rad aparata za kavu.
Nakon upotrebe, isključite aparat za kavu iz električne mreže. Uvijek izvlačite utikač iz utičnice hvatajući za kućište. Ne povlačite kabel. Ne koristite aparat za kavu s oštećenim kabelom za napajanje, utikačem ili utičnicom.

Priključak baterije (III)
Umetnite bateriju u utičnicu dok se zasuni baterije ne zabrave. Pazite da baterija ne isklizne tijekom rada. Isključite bateriju pritiskom na zasun, a zatim ga izvucite iz kućišta.
Alat se može napajati priloženom baterijom ili jednom od sljedećih YATO 18 V Li-Ion baterija: YT-828461, YT-828462, YT-828463, YT-828464 i YT-828465, koje se mogu puniti samo pomoću punjača YATO YT-828498, YT-828499, YT-828500, YT-828501, YT-828502, YT-828503 i YT-828504. Zabranjeno je korištenje drugih baterija s drugačijim nazivnim naponom koje ne odgovaraju utičnici za bateriju alata. Zabranjeno je mijenjanje utičnice i/ili baterije kako bi odgovarale njima.

Priprema kave
Aparat za kavu postavite na ravnu, stabilnu i toplinski otpornu površinu. Prije upotrebe provjerite jesu li spremnik za vodu, odabrana ladica za kavu i šalica za kavu pravilno postavljeni i čisti.
Otvorite poklopac spremnika za vodu i izvadite spremnik. Ulijte svježu, hladnu vodu u spremnik. Nemojte koristiti vruću vodu, mlijeko ili druge tekućine. Prilagodite količinu vode kavi koja se priprema. Za mljevenu kavu preporučuje se otprilike 160 ml vode.

Za kapsule kave preporučuje se otprilike 120 ml vode. Ne prekoračujte maksimalni kapacitet spremnika od 240 ml, jer višak vode može iscuriti iz aparata. Vratite spremnik u aparat i zatvorite poklopac (IV).
Ako pripremate mljevenu kavu, izvadite ladicu filtera za kavu, ulijte jednu ili dvije mjerice mljevene kave u filter, a zatim zatvorite ladicu (V). Nemojte dodavati previše kave jer to može uzrokovati prelijevanje filtera i nepravilan protok vode.
Prilikom pripreme kave s kapsulom, stavite jednu kapsulu u ladicu za kapsule (VI). Nemojte koristiti oštećene kapsule i nemojte umetati više od jedne kapsule. Kapsula treba ležati ravno, bez uvijenih rubova.
Ugradite ladicu za pripremljenu kavu u aparat za kavu. Šalicu za kavu postavite na podnožje ispod izljeva za kavu. Prije početka provjerite je li šalica stabilna i nalazi se direktno ispod izljeva.
Spojite aparat za kavu na električnu mrežu ili umetnite napunjenu bateriju. Pritisnite gumb za uključivanje/isključivanje. Nakon završetka rada, nemojte otvarati poklopac spremnika za vodu, nemojte vaditi ugrađenu ladicu za kavu i nemojte pomicati aparat za kavu. Tijekom kuhanja, vruća voda i kava istječu iz aparata za kavu, što može uzrokovati opekline.
Nakon što je kuhanje završeno, aparat za kavu će se automatski isključiti. Za prerano zaustavljanje kuhanja ponovno pritisnite gumb za uključivanje. Kada završite, pažljivo uklonite šalicu s baze. Budite oprezni jer kava i dijelovi u blizini izljeva mogu biti vrući.
Nakon kuhanja pričekajte barem 5 minuta prije nego što izvadite ladicu za kavu ili ponovno napunite spremnik za vodu. Kapi vruće kave mogu i dalje curiti iz ladice za kavu. Prije sljedeće upotrebe ispraznite filter ili izvadite korištenu kapsulu, a zatim isperite dijelove koji dolaze u dodir s kavom.

Čišćenje aparata za kavu od mineralnih naslaga
Nakon dulje upotrebe, mineralne naslage mogu se nakupiti u unutarnjem sustavu za vodu. To može produžiti vrijeme kuhanja, smanjiti protok vode ili narušiti okus kave. Nakupljanje kamenca može se smanjiti korištenjem filtrirane vode.
Za uklanjanje kamenca preporučuje se korištenje gotovih proizvoda namijenjenih aparatima za kavu. Pripremite otopinu za uklanjanje kamenca prema uputama proizvođača. Nemojte koristiti kaustična, abrazivna sredstva, sredstva na bazi otapala ili proizvode koji nisu posebno namijenjeni za čišćenje aparata za kavu.
Ako nemate gotovu otopinu, možete pripremiti domaću otopinu za uklanjanje kamenca od vode i limunske kiseline. Ulijte 240 ml svježe vode u spremnik za vodu, dodajte 5 g limunske kiseline i dobro promiješajte.
Uklanjanje kamenca treba obaviti bez mljevene kave i bez kapsule za kavu. U aparat za kavu umetnite praznu ladicu filtera s ugrađenim filterom ili praznu ladicu za kapsule. Ispod izljeva postavite stabilnu posudu otpornu na vruću vodu, kapaciteta većeg od količine otopine u spremniku.
Ugradite spremnik za otopinu u aparat za espresso. Uključite aparat za espresso i pričekajte da sva otopina prođe kroz unutarnji sustav za vodu i ugrađenu ladicu za kavu. Tijekom rada ne otvarajte poklopac spremnika za vodu, ne vadite ladicu za kavu, ne pomičite aparat za espresso i ne dodirujte dijelove iz kojih bi mogla curiti vruća voda.
Nakon što je ciklus završen, pričekajte da vruća voda prestane teći iz aparata za espresso. Izlijte korištenu otopinu i temeljito isperite posudu i spremnik za vodu čistom vodom.
Nakon uklanjanja kamenca, isperite aparat za kavu čistom vodom. Ulijte 240 ml svježe, hladne vode u spremnik za vodu, vratite spremnik u aparat za kavu i stavite čistu posudu ispod izljeva. Uključite aparat za kavu i pričekajte da sva voda prođe kroz aparat. Ponovite ovaj postupak ispiranja barem tri puta ili dok se više ne osjeća miris sredstva za uklanjanje kamenca .
Ako je protok vode i dalje slab nakon uklanjanja kamenca ili je vrijeme kuhanja znatno dulje, čišćenje se može ponoviti.

ODRŽAVANJE I SKLADIŠTENJE

OPREZ! Prije čišćenja ili održavanja aparata za kavu, isključite ga iz električne mreže, izvadite bateriju iz utičnice i pričekajte da se sve komponente potpuno ohlade.
Nakon kuhanja, ispraznite mljevenu kavu iz filtera ili izvadite korištenu kapsulu kave. Operite filter, ladicu filtera, ladicu kapsula, spremnik za vodu i šalicu za kavu toplom vodom i blagim deterdžentom, a zatim temeljito isperite čistom vodom. Ostavite oprane dijelove da se potpuno osuše prije ponovnog sastavljanja. Nemojte brisati unutrašnjost spremnika za vodu krpom jer unutra mogu ostati vlakna.
Nakon završetka rada, provjerite tehničko stanje aparata za kavu vizualnim pregledom vanjštine. Provjerite kućište, ručku za nošenje, kabel za napajanje, utikač, utičnicu, utičnicu za bateriju, prekidač, spremnik za vodu, ladice za kavu i šalicu za kavu. Provjerite ima li pukotina, deformacija, znakova curenja, oštećenja kabela ili drugih vidljivih nepravilnosti.
Kućište aparata za espresso očistite mekom, lagano vlažnom krpom. Ne uranjajte aparat za espresso, bateriju, punjač, kabel za napajanje ili utikač u vodu ili druge tekućine. Ne koristite korozivna, abrazivna, alkalna, otapala ili agresivna dezinfekcijska sredstva jer mogu oštetiti površine proizvoda.
Tijekom jamstvenog roka nemojte rastavljati aparat za kavu niti mijenjati bilo koje komponente. Provodite samo postupke čišćenja i održavanja opisane u priručniku. Sve nepravilnosti uočene tijekom rada ili pregleda treba smatrati upozorenjem da prekinete korištenje i vratite proizvod u servisni centar.
Nakon upotrebe, aparat za kavu treba očistiti, osušiti i pohraniti na suhom mjestu, zaštićenom od vlage i visokih temperatura. Bateriju pohranite odvojeno od aparata za kavu.

خصائص المنتج

ماكينة القهوة اللاسلكية هذه منتج محمول مصمم لتحضير القهوة المطحونة وكبسولات القهوة. بفضل إمكانية تشغيلها بالبطارية أو بالكهرباء، يمكن استخدامها في ورشة العمل، أو المرآب، أو الحديقة، أو أي مكان آخر خارج المطبخ. سيُقدّر المستخدمون الذين يرغبون في تحضير قهوة ساخنة بسرعة في العمل أو أوقات فراغهم مزاياها. يعتمد التشغيل السليم والموثوق والآمن للمنتج على الاستخدام الصحيح، لذا:

قبل الاستخدام، يرجى قراءة الدليل بالكامل والاحتفاظ به.

لا يتحمل المورد أي مسؤولية عن أي ضرر ناتج عن عدم الامتثال لأنظمة السلامة والتوصيات الواردة في هذا الدليل.

معدات

تتضمن عبوة المصنع آلة صنع القهوة وكوب قهوة.

يرجى الملاحظة: المنتج رقم YT-٨٢٩٤٦ غير مزود ببطارية ومحطة شحن.
المنتج الذي يحمل رقم الكتالوج YT-٨٢٩٤٥ مزود ببطارية ٤ أمبير/ساعة ومحطة شحن.

المعايير الفنية

المعلمة	وحدة القياس	قيمة
رقم الكتالوج		YT٨٢٩٤٦-، YT٨٢٩٤٥-
جهد البطارية	[V d.c.]	١٨
الجهد الكهربائي الرئيسي	[V~]	٢٢٠ - ٢٤٠
تردد التيار الكهربائي	[هرتز]	٥٠ / ٦٠
القدرة المقدرة	[في]	٢٢٠
حجم خزان المياه	[مل]	٢٤٠
قطر كبسولات القهوة	[مم]	٦٠
كتلة	[كجم]	١,٥
بطارية*		
- نوع البطارية		أيون الليثيوم
- سعة	[أه]	٤
شاحن*		
جهد الدخل	[V~]	٢٠٠ - ٢٤٠
تردد الشبكة	[هرتز]	٥٠ / ٦٠
التيار المقنن	[أ]	٢
فئة العزل		٢
جهد الخرج	[V d.c.]	٢١,٥
تيار الخرج	[أ]	٢,٢
مدة الشحن**	[ج]	٢

* فقط في الطرازات المزودة ببطارية وشاحن
** ينطبق وقت الشحن المذكور فقط على سعة البطارية المدرجة في الجدول

تحذيرات السلامة

قبل الاستخدام، يرجى قراءة دليل التعليمات وأزرار التحكم في ماكينة القهوة بعناية. قد يؤدي الاستخدام غير الصحيح إلى حروق أو صدمة كهربائية أو حريق أو تلف المنتج.
استخدم آلة القهوة للغرض المخصص لها فقط. ضعها على سطح صلب ومستوٍ وثابت. لا تضعها على أسطح ساخنة، أو بالقرب من المواقد أو الأفران أو أي مصادر حرارة أخرى. لا تضع أي شيء على آلة القهوة أثناء تشغيلها.
أثناء تحضير القهوة، قد تتسبب مكونات ماكينة الإسبريسو والماء الساخن والقهوة في حدوث حروق. تجنب لمس الأسطح الساخنة. لا تفتح غطاء خزان الماء أثناء تحضير القهوة. لا تُخرج درج القهوة أثناء التحضير، فقد ينسكب الماء الساخن أو القهوة.
بعد تحضير القهوة، انتظر ٥ دقائق على الأقل قبل إزالة حجرة القهوة أو إعادة ملء خزان الماء. قد تبقى بعض الأجزاء ساخنة بعد الاستخدام.
املأ الخزان بالماء البارد النظيف فقط. لا تستخدم الحليب أو المشروبات أو أي سوائل أخرى. لا تتجاوز السعة القصوى للخزان. قد يفيض الماء الزائد من فتحة التصريف. لا تترك الماء في الخزان لأكثر من ٢٤ ساعة.
لتقليل خطر الصدمة الكهربائية، لا تغمر ماكينة القهوة أو سلك الطاقة أو القابس أو البطارية أو الشاحن في الماء أو أي سوائل أخرى.

لا تستخدم ماكينة القهوة إذا كان السلك أو القابس أو مقبس الطاقة أو مقبس البطارية أو البطارية نفسها تالفة. في حالة تلف المكونات الكهربائية أو تشغيلها بشكل غير صحيح أو غمرها بالماء، توقف عن استخدامها وأعد المنتج إلى مركز صيانة معتمد.
يمكن استخدام هذا الجهاز من قبل الأطفال الذين تبلغ أعمارهم ٨ سنوات فأكثر، بشرط أن يكونوا تحت إشراف الكبار أو أن يكونوا قد تلقوا تعليمات حول الاستخدام الآمن للجهاز وفهموا المخاطر المحتملة. لا يجوز للأطفال القيام بأعمال التنظيف أو الصيانة إلا إذا كانوا في سن ٨ سنوات أو أكبر وتحت إشراف الكبار. يُرجى إبقاء الجهاز وكابله بعيدًا عن متناول الأطفال دون سن ٨ سنوات.
يمكن استخدام الجهاز من قبل الأشخاص ذوي القدرات البدنية أو الحسية أو العقلية المحدودة أو من قبل الأشخاص الذين يفتقرون إلى الخبرة والمعرفة، شريطة أن يكونوا تحت الإشراف أو أن يتم تدريبهم على الاستخدام الآمن للجهاز وأن يفهموا المخاطر التي ينطوي عليها.
يُمنع على الأطفال اللعب بالجهاز.

تشغيل البطارية

تعليمات السلامة لشحن البطارية
تحذير! قبل الشحن، تأكد من سلامة هيكل مصدر الطاقة والكابل والقابس من أي تشققات أو تلف. لا تستخدم محطة شحن أو مصدر طاقة معيبًا أو تالفًا! استخدم فقط محطة الشحن ومصدر الطاقة المرفقين مع المجموعة لشحن البطاريات. قد يؤدي استخدام مصدر طاقة آخر إلى نشوب حريق أو تلف الجهاز. يجب أن يتم شحن البطارية في غرفة مغلقة وجافة، بعيدًا عن متناول غير المصرح لهم، وخاصة الأطفال. لا تستخدم محطة الشحن أو مصدر الطاقة دون إشراف دائم من شخص بالغ! إذا احتجت إلى مغادرة غرفة الشحن، افصل الشاحن عن مصدر الطاقة الرئيسي بفصله من مقبس الحائط. إذا لاحظت دخانًا أو رائحة كريهة أو ما شابه ذلك ينبعث من الشاحن، فافصله فورًا من مقبس الحائط!
يُشحن الجهاز ببطارية غير مشحونة، لذا قبل الاستخدام، يجب شحنها وفقًا للإجراء الموضح أثناء باستخدام مصدر الطاقة ومحطة الشحن المرفقة. لا تُظهر بطاريات الليثيوم أيون ما يُسمى بـ "تأثير الذاكرة"، مما يسمح بإعادة شحنها في أي وقت. مع ذلك، يُوصى بتفريغ البطارية أثناء التشغيل العادي ثم شحنها بالكامل. إذا لم يكن ذلك ممكنًا كل بضع دورات شحن أو اثنتي عشرة دورة، نظرًا لطبيعة التشغيل، فيجب إعادة شحنها على الأقل كل بضع دورات شحن أو اثنتي عشرة دورة. يُمنع منعًا باتًا تفريغ البطاريات عن طريق توصيل الأقطاب الكهربائية ببعضها، لأن ذلك يُسبب تلفًا لا يُمكن إصلاحه! كذلك، لا تتحقق من حالة شحن البطارية عن طريق توصيل الأقطاب الكهربائية ببعضها والتحقق من وجود شرارات.

تخزين البطاريات
لإطالة عمر البطارية، احرص على تخزينها في ظروف مناسبة. تتحمل البطارية حوالي ٥٠٠ دورة شحن وتفريغ. يُنصح بتخزينها في درجة حرارة تتراوح بين ٠ و٣٠ درجة مئوية، مع رطوبة نسبية ٥٠٪. للتخزين طويل الأمد، اشحن البطارية إلى حوالي ٧٠٪ من سعتها. وللتخزين لفترات أطول، أعد شحنها دوريًا، مرة واحدة سنويًا تقريبًا. تجنب تفريغ البطارية بشكل مفرط، لأن ذلك يُقصر عمرها وقد يُسبب تلفًا لا يُمكن إصلاحه.
أثناء التخزين، ستفرغ البطارية شحنتها تدريجيًا نتيجةً للتسرب. وتعتمد عملية التفريغ الذاتي على درجة حرارة التخزين: فكلما ارتفعت درجة الحرارة، زادت سرعة التفريغ. قد يؤدي التخزين غير السليم للبطاريات إلى تسرب المحلول الإلكتروليتي. في حال حدوث تسرب، يجب احتواؤه باستخدام مادة معادلة. إذا لامس المحلول الإلكتروليتي العينين، يجب غسلهما جيدًا بالماء واستشارة الطبيب فورًا. **لا تستخدم أي أداة ببطارية تالفة.**
عندما تتلف البطارية تمامًا، يجب نقلها إلى منشأة متخصصة للتخلص من النفايات.

نقل البطاريات
تُعتبر بطاريات الليثيوم أيون مواد خطرة بموجب القانون. يُمكن لمستخدم الأداة نقلها مع البطارية، أو البطاريات وحدها، براً. لا توجد متطلبات إضافية. في حال إسناد النقل إلى جهات خارجية (مثل شركات الشحن)، يجب الالتزام باللوائح المنظمة لنقل المواد الخطرة. يُرجى استشارة شخص مؤهل قبل الشحن.
يُمنع نقل البطاريات التالفة. أثناء النقل، يجب إزالة البطاريات من الجهاز وحماية نقاط التلامس المكشوفة، على سبيل المثال، بشريط عازل. يجب تثبيت البطاريات في العبوة بإحكام لمنعها من التحرك أثناء النقل. كما يجب مراعاة اللوائح الوطنية المتعلقة بنقل المواد الخطرة.

شحن البطارية (٢)
أدخل البطارية في مقبس الشاحن.
قم بتوصيل الشاحن بمأخذ الطاقة.
يوجد ضوء مؤشر بالقرب من فتحة البطارية يُشير إلى تشغيل الشاحن، كما هو موضح في جدول "مؤشرات تشغيل الشاحن". عند اكتمال الشحن، افصل الشاحن عن مأخذ الكهرباء.
أخرج البطارية من قاعدة الشحن بالضغط مع الاستمرار على زر مزلاج البطارية، ثم اسحب البطارية من فتحة الشاحن.

مؤشر تشغيل الشاحن

٨٢٨٤٩٨-YT، ٨٢٨٤٩٩-YT

اللون الأخضر	اللون الأحمر	حالة العمل
إضاءة مستمرة		في انتظار شحن البطارية
	إضاءة مستمرة	شحن البطارية
إضاءة مستمرة		تم شحن البطارية

بت-٨٢٨٥٠٠، بت-٨٢٨٥٠١، بت-٨٢٨٥٠٢، بت-٨٢٨٥٠٣، بت-٨٢٨٥٠٤

اللون الأخضر	اللون الأصفر*	اللون الأحمر	حالة العمل
			في انتظار شحن البطارية
نابض			شحن البطارية

اللون الأخضر	اللون الأصفر*	اللون الأحمر	حالة العمل
إضاءة مستمرة			تم شحن البطارية
		نابض	ارتفاع درجة حرارة البطارية
		إضاءة مستمرة	البطارية تالفة
	نابض		ارتفاع درجة حرارة الشاحن
	إضاءة مستمرة		الشاحن تالف

*متوفر فقط في الطرازات التي تحمل رقم الكتالوج YT-٨٢٨٥٠٢

دعم المنتج

ملاحظة! يجب إجراء جميع أنشطة التحضير والتنظيف والصيانة واستبدال المكونات مع إيقاف تشغيل المنتج وفصله عن مصدر الطاقة الرئيسي أو مع إزالة البطارية من فتحة البطارية.

قبل الاستخدام الأول

قبل الاستخدام الأول، أزل جميع مواد التغليف وافحص آلة القهوة بحثًا عن أي تلف. امسح الهيكل بقطعة قماش ناعمة ورطبة قليلًا. اغسل خزان الماء، وأدراج القهوة، والفلتر، وكوب القهوة مع غطائه، وملعقة القياس بالماء الدافئ ومنظف معتدل. ثم اشطفها جيدًا واتركها تجف تمامًا.

قبل تحضير قهوتك الأولى، اشطف النظام الداخلي لماكينة القهوة. صبّ ٢٤٠ مل من الماء البارد النظيف في خزان الماء. لا تُضِف أي بن محطون أو كبسولات قهوة. شغّل الماكينة وانتظر حتى يتدفق الماء بالكامل إلى الكوب. ثمّ اسكب الماء. كرّر هذه العملية مرتين على الأقل.

قم بنفس عملية الشطف بعد تخزين آلة القهوة لفترة أطول.

التوصيل بمصدر الطاقة الرئيسي (III)

قبل توصيل ماكينة القهوة بالكهرباء، تأكد من سلامة سلك الطاقة والقابس ومقبس الطاقة في الماكينة. وصّل سلك الطاقة بمقبس الطاقة الخاص بالماكينة، ثم أدخل القابس في مأخذ كهربائي بجهد كهربائي مناسب لجهد الماكينة. وجّه سلك الطاقة بحيث لا يلامس الأسطح الساخنة ولا يعيق عمل الماكينة.

بعد الاستخدام، افصل ماكينة القهوة عن مصدر الطاقة. احرص دائمًا على إزالة القابس من المقبس من خلال الإمساك بهيكله. لا تسحب السلك. لا تستخدم ماكينة القهوة إذا كان سلك الطاقة أو القابس أو المقبس تالفًا.

توصيل البطارية (III)

أدخل البطارية في مقبس الطاقة حتى تثبت في مكانها. تأكد من عدم انزلاق البطارية أثناء التشغيل. افصل البطارية بالضغط على المزلاج ثم سحبها للخارج من مكانها.

يمكن تشغيل الأداة بالبطارية المرفقة أو بإحدى بطاريات YATO ليثيوم أيون ١٨ فولت التالية: YT-٨٢٨٤٦١، YT-٨٢٨٤٦٢، YT-٨٢٨٤٦٣، YT-٨٢٨٤٦٤، وYT-٨٢٨٤٦٥، والتي لا يمكن شحنها إلا باستخدام شواحن YATO YT-٨٢٨٤٩٨، YT-٨٢٨٤٩٩، YT-٨٢٨٥٠٠، YT-٨٢٨٥٠١، YT-٨٢٨٥٠٢، YT-٨٢٨٥٠٣، وYT-٨٢٨٥٠٤. يُمنع استخدام بطاريات أخرى ذات جهد كهربائي مختلف أو لا تتوافق مع مقبس بطارية الأداة. كما يُمنع تعديل المقبس أو البطارية لتناسبها.

تحضير القهوة

ضع آلة القهوة على سطح مستوٍ وثابت ومقاوم للحرارة. قبل الاستخدام، تأكد من تركيب خزان الماء ودرج القهوة وكوب القهوة بشكل صحيح ونظيف.

افتح غطاء خزان الماء وأزل الخزان. صبّ ماءً باردًا ونظيفًا في الخزان. لا تستخدم الماء الساخن أو الحليب أو أي سوائل أخرى. اضبط كمية الماء حسب نوع القهوة التي تُحضّرها. يُنصح باستخدام ١٦٠ مل من الماء للقهوة المطحونة، و١٢٠ مل تقريبًا لكبسولات القهوة. لا تتجاوز السعة القصوى للخزان وهي ٢٤٠ مل، فقد يتسرب الماء الزائد من الجهاز. أعد تركيب الخزان في الجهاز وأغلق الغطاء (IV).

إذا كنت تُحضّر قهوة مطحونة، فأخرج درج فلتر القهوة، واسكب مغرفة أو مغرفتين من القهوة المطحونة في الفلتر، ثم أغلق الدرج (على شكل حرف V). لا تُضف كمية كبيرة من القهوة، فقد يتسبب ذلك في فيضان الفلتر واضطراب تدفق الماء.

عند تحضير القهوة باستخدام الكبسولات، ضع كبسولة واحدة في درج الكبسولات (VI). لا تستخدم كبسولات تالفة، ولا تضع أكثر من كبسولة واحدة. يجب أن تكون الكبسولة مستوية تمامًا، دون أي حواف ملتفة.

قم بتركيب درج القهوة المُجهز في ماكينة القهوة. ضع كوب القهوة على القاعدة أسفل صنبور القهوة. قبل البدء، تأكد من ثبات الكوب ووضعه مباشرةً أسفل الصنبور.

قم بتوصيل ماكينة القهوة بالكهرباء أو أدخل بطارية مشحونة. اضغط زر التشغيل. بعد الانتهاء من التشغيل، لا تفتح غطاء خزان الماء، ولا تُزل درج القهوة المُثبَّت، ولا تُحرّك ماكينة القهوة. أثناء التحضير، يتدفق الماء الساخن والقهوة من الماكينة، مما قد يُسبب حروقًا.

بمجرد اكتمال عملية التحضير، ستتوقف آلة القهوة تلقائيًا. لإيقاف التحضير قبل الأوان، اضغط على زر التشغيل مرة أخرى. عند الانتهاء، انزع الكوب من القاعدة بحرص. انتبه، فقد تكون القهوة والأجزاء القريبة من الفوهة ساخنة.

بعد تحضير القهوة، انتظر ٥ دقائق على الأقل قبل إزالة درج القهوة أو إعادة ملء خزان الماء. قد تتسرب بعض قطرات القهوة الساخنة من درج القهوة. قبل الاستخدام التالي، فرّغ الفلتر أو أزل الكبسولة المستخدمة، ثم اشطف الأجزاء التي تلامس القهوة.

تنظيف آلة القهوة من الرواسب المعدنية

بعد الاستخدام المطوّل، قد تتراكم الرواسب المعدنية في نظام المياه الداخلي. وهذا بدوره قد يُطيل مدة التحضير، ويُقلل من تدفق المياه، أو يُؤثر سلبًا على نكهة القهوة. يُمكن الحدّ من تراكم الترسبات الكلسية باستخدام المياه المُفلترة.

لإزالة الترسبات الكلسية، يُنصح باستخدام منتجات جاهزة مصممة خصيصًا لماكينات القهوة. حضّر محلول إزالة الترسبات وفقًا لتعليمات الشركة المصنعة. تجنب استخدام المواد الكاوية أو الكاشطة أو المذيبة، أو أي منتجات غير مصممة خصيصًا لتنظيف ماكينات القهوة.

إذا لم يتوفر لديك محلول جاهز، يمكنك تحضير محلول منزلي لإزالة الترسبات الكلسية من الماء وحمض الستريك. صب ٢٤٠ مل من الماء النقي في خزان الماء، وأضف ٥ غرامات من حمض الستريك، واخلط جيداً.

يُفضل إزالة الترسبات الكلسية دون استخدام البن المطحون أو كبسولات القهوة. قم بتركيب درج فلتر فارغ مع فلتر مُركّب، أو درج كبسولات فارغ، في ماكينة القهوة. ضع وعاءً ثابتًا مقاومًا للماء الساخن أسفل فوهة الصنبور، بسعة أكبر من كمية المحلول في الخزان.

قم بتركيب خزان المحلول في ماكينة الإسبريسو. شغّل الماكينة وانتظر حتى يتدفق المحلول بالكامل عبر نظام الماء الداخلي ودرج القهوة. أثناء التشغيل، لا تفتح غطاء خزان الماء، ولا تُخرج درج القهوة، ولا تُحرّك الماكينة، ولا تلمس أي أجزاء قد يتسرب منها الماء الساخن.

بعد انتهاء دورة التحضير، انتظر حتى يتوقف تدفق الماء الساخن من ماكينة الإسبريسو. ثم اسكب المحلول المستخدم واشطف الوعاء وخزان الماء جيداً بالماء النظيف.

بعد إزالة الترسبات الكلسية، اشطف ماكينة القهوة بالماء النظيف. صبّ ٢٤٠ مل من الماء البارد النقي في خزان الماء، ثم أعد الخزان إلى مكانه في الماكينة، وضع وعاءً نظيفًا أسفل الصنبور. شغّل الماكينة وانتظر حتى يتدفق الماء بالكامل. كرر عملية الشطف هذه ثلاث مرات على الأقل، أو حتى تختفي رائحة مزيل الترسبات .
إذا كان تدفق الماء لا يزال ضعيفًا بعد إزالة الترسبات الكلسية أو إذا كانت مدة التخمير أطول بكثير، فيمكن تكرار عملية التنظيف.

الصيانة والتخزين

تنبيه! قبل تنظيف أو صيانة ماكينة القهوة، افصلها عن مصدر الطاقة الرئيسي، وأزل البطارية من مقبس البطارية، وانتظر حتى تبرد جميع المكونات تمامًا.
بعد تحضير القهوة، أفرغ بقايا القهوة المطحونة من الفلتر أو أزل كبسولة القهوة المستخدمة. اغسل الفلتر، ودرج الفلتر، ودرج الكبسولات، وخزان الماء، وكوب القهوة بالماء الدافئ ومنظف معتدل، ثم اشطفها جيدًا بالماء النظيف. اترك الأجزاء المغسولة تجف تمامًا قبل إعادة تركيبها. لا تمسح الجزء الداخلي من خزان الماء بقطعة قماش، فقد تبقى ألياف بداخله.
بعد إتمام العمل، تحقق من الحالة الفنية لماكينة القهوة من خلال فحصها بصريًا من الخارج. افحص الهيكل، ومقبض الحمل، وسلك الطاقة، والقابس، ومقبس الكهرباء، ومقبس البطارية، والمفتاح، وخزان الماء، وأدراج القهوة، وكوب القهوة. تأكد من عدم وجود تشققات، أو تشوهات، أو علامات تسريب، أو تلف في الأسلاك، أو أي عيوب ظاهرة أخرى.
نظّف هيكل ماكينة الإسبريسو بقطعة قماش ناعمة ورطبة قليلاً. لا تغمر ماكينة الإسبريسو أو البطارية أو الشاحن أو سلك الطاقة أو القابس في الماء أو أي سوائل أخرى. لا تستخدم مواد أكالة أو كاشطة أو قلوية أو مذيبة أو مطهرات قوية، لأنها قد تُتلف أسطح المنتج.
خلال فترة الضمان، يُرجى عدم تفكيك ماكينة القهوة أو استبدال أي من مكوناتها. اتبع فقط إجراءات التنظيف والصيانة الموضحة في دليل المستخدم. أي خلل يُلاحظ أثناء التشغيل أو الفحص يُعتبر بمثابة تحذير للتوقف عن الاستخدام وإعادة المنتج إلى مركز الصيانة.
بعد الاستخدام، يجب تنظيف آلة القهوة وتجفيفها وتخزينها في مكان جاف بعيدًا عن الرطوبة ودرجات الحرارة العالية. يجب تخزين البطارية بشكل منفصل عن آلة القهوة.